PRODEJNÍ KATALOG

Platnost od 1. 4. 2015

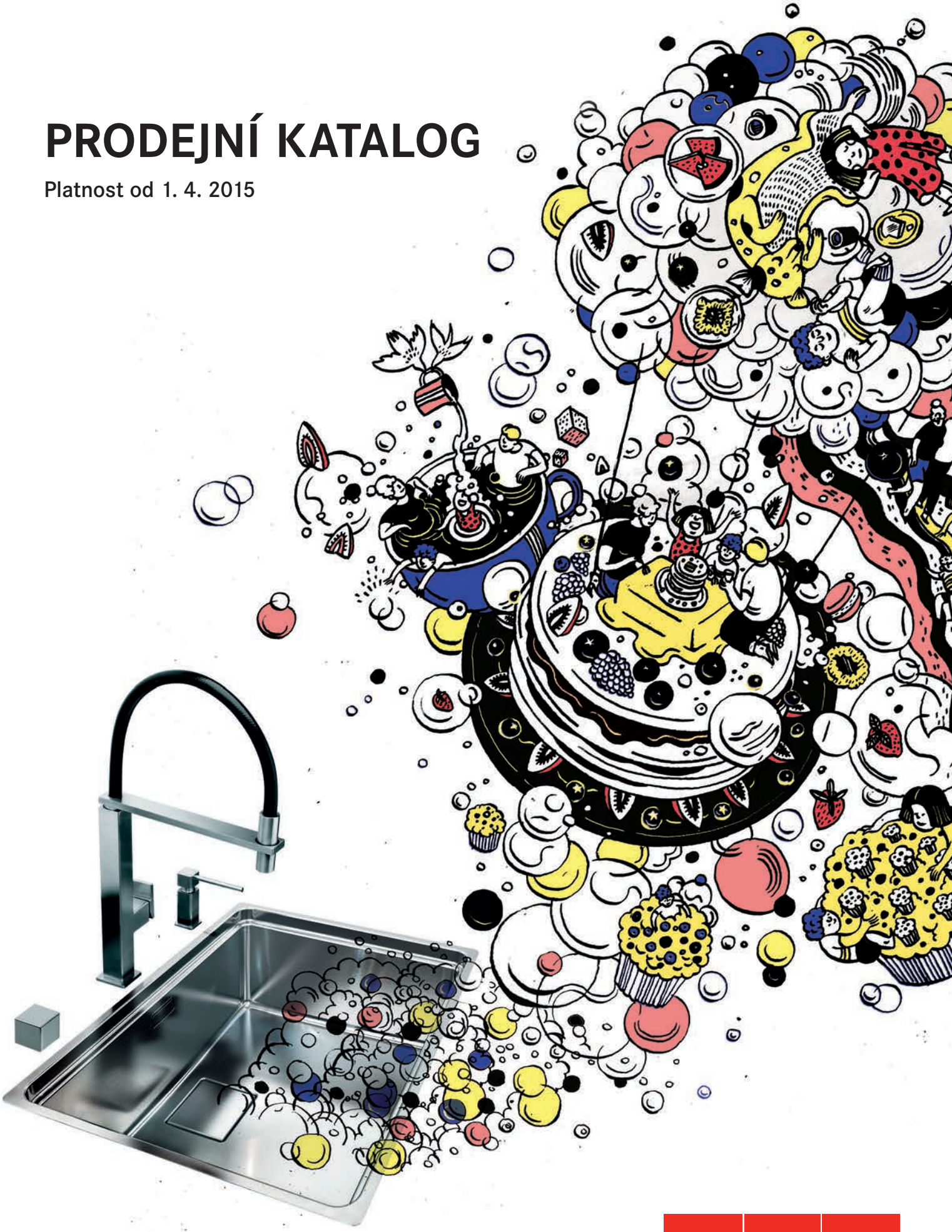

MAKE IT WONDERFUL

FRANKE

VÁŠ VÝBĚR

Dřezy, baterie, odsavače par, sortery a také vestavné spotřebiče FRANKE - už samotná značka znamená kvalitní, univerzální funkčnost a nadčasový design. Nedávných 100 let v historii společnosti je výzvou pro neustálé inovace v oblasti technologie a designu a špičková řešení pro splnění spotřebitelských nároků.

Pokud si pro svoji kuchyni zvolíte osobitý styl nebo budete sledovat designové trendy, FRANKE Vám vždy nabídne široký výběr produktů.

Více než 100 milionů domácností po celém světě důvěřuje kuchyňským systémům FRANKE. Nechte se jimi inspirovat i Vy a zařiďte si kuchyni bez kompromisů.

FRANKE S.R.O. ČESKÁ REPUBLIKA

Letos uplyne již 22 let, co firma Franke s.r.o. začala působit na českém trhu. Za tuto dobu jsme se stali jedním z nejvýznamnějších výrobců dřezů, kuchyňských baterií, sorterů, odsavačů par a v posledních 3 letech jsme přišli na český trh i s vestavnými spotřebiči.

A právě pro lepší přehled a orientaci v nabízených produktech jsou nově vestavné spotřebiče součástí tohoto katalogu.

Nově jsou v katalogu uvedeny ceny v Kč, které jsou platné pro český trh a ceny v €, platné pro trh slovenský.

Veškerý sortiment lze zakoupit u obchodních partnerů, kterými jsou kuchyňská studia, velkoobchody, obchodní řetězce a vybrané internetové obchody v celé České republice.

Bližší informace o sortimentu a obchodních partnerech najdete na našich webových stránkách www.franke.cz, na kterých mimo jiné naleznete i přehledný vyhledávač všech produktů.

Vaše FRANKE

SÍDLO SPOLEČNOSTI A SHOWROOM

Franke s.r.o.
Kolbenova 17
190 00 Praha 9
Česká republika
Tel. +420 281 090 431-3
Fax +420 281 862 027
www.franke.cz
GPS: N 50° 06‘ 37,88“ E 14° 31‘ 33,20“

Provozní doba:

pondělí – čtvrtek	8:00 – 12:00; 13:00 – 16:30
pátek	8:00 – 12:00

OBCHODNÍ ZASTOUPENÍ PRO SLOVENSKO

M.R. Štefánika 71
010 01 Žilina
Slovenská republika
Tel. +421 41 7336 221
Fax +421 41 5626 724
www.franke.sk

Objednávky:	irena.martosova@franke.com
Obchodní zástupci:	
Michal Melicher	0903 832 722
Boris Žídek	0903 941 054

SKLAD - POUZE VÝDEJ ZBOŽÍ

VGP Park Horní Počernice
hala H2, Do Čertous 2658/1
193 00 Praha 9
Česká republika
Tel. +420 281 090 440
www.franke.cz
GPS: N 50° 07‘ 23,48“ E 14° 36‘ 30,47“

Provozní doba:

pondělí – čtvrtek	8:00 – 12:00; 13:00 – 17:00
pátek	8:00 – 12:00; 13:00 – 14:00

FRANKE
PRODUKTOVÉ ŘADY

ŘADA	STRANA
FRAGRANIT DURAKLEEN® PLUS DŘEZY	str. 30-51
TECTONITE® DŘEZY	str. 52-61
NEREZOVÉ DŘEZY	str. 62-109
SORTERY	str. 110-131
DŘEZY PRO ZABUDOVÁNÍ DO ROVINY A PRO SPODNÍ MONTÁŽ	str. 132-165
KUCHYŇSKÉ BATERIE	str. 166-197
ODSAVAČE PAR KOMÍNOVÉ	str. 198-239
ODSAVAČE PAR OSTRŮVKOVÉ, OSTATNÍ	str. 240-267
VESTAVNÉ TROUBY, ŘADA CRYSTAL STEEL 46, MIKROVLNNÉ TROUBY, MOSAZ	str. 268-293
PLYNOVÉ, INDUKČNÍ A SKLOKERAMICKÉ VARNÉ DESKY	str. 294-313
CHLADNIČKY	str. 314-323
MYČKY NÁDOBÍ	str. 324-331
OSTATNÍ	str. 332-341

PŘEHLED DŘEZŮ FRAGRANIT DURAKLEEN® PLUS + SANITIZED

450 mm

ROG 610
rozměr: ⌀ 510 mm
str. 47

KSG 218
rozměr: 425 × 520 mm
str. 45

MRG 611-62
rozměr: 620 × 500 mm
str. 37

BFG 611-62
rozměr: 620 × 500 mm
str. 48

PBG 611-78
rozměr: 780 × 500 mm
str. 42

IMG 611-78
rozměr: 780 × 500 mm
str. 44

MRG 611
rozměr: 780 × 500 mm
str. 37

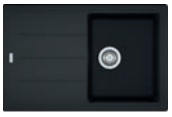

BFG 611-78
rozměr: 780 × 500 mm
str. 48

500 mm

EFG 614-78
rozměr: 780 × 475 mm
str. 50

STG 614
rozměr: 860 × 435 mm
str. 47

JAG 611
rozměr: 860 × 510 mm
str. 41

600 mm

KSG 238
rozměr: 585 × 520 mm
str. 45

NOVINKA **MRG 611-78 BB**
rozměr: 780 × 500 mm
str. 38

PBG 611
rozměr: 970 × 500 mm
str. 42

BFG 611
rozměr: 970 × 500 mm
str. 49

MTF 611
rozměr: 1 000 × 515 mm
str. 35

MTG 611
rozměr: 1 000 × 515 mm
str. 36

MRG 651-78
rozměr: 780 × 500 mm
str. 38

BFG 651-78
rozměr: 780 × 500 mm
str. 49

PBG 651
rozměr: 970 × 500 mm
str. 43

MRG 651
rozměr: 970 × 500 mm
str. 39

IMG 651
rozměr: 970 × 500 mm
str. 44

JAG 651
rozměr: 1 000 × 510 mm
str. 41

MTF 651
rozměr: 1 000 × 515 mm
str. 35

MTG 651-100
rozměr: 1 000 × 515 mm
str. 36

- HORNÍ MONTÁŽ

800 mm

ACG 610-N
rozměr: 860 × 500 mm
str. 46

MRG 620
rozměr: 800 × 520 mm
str. 40

rohové dřezy

EFG 682 E
rozměr: 905 × 505 mm
str. 50

COG 651 E
rozměr: 960 × 500 mm
str. 46

MRG 612 E
rozměr: 960 × 500 mm
str. 40

PŘEHLED DŘEZŮ TECTONITE® - HORNÍ MONTÁŽ

450 mm

NOVINKA **RID 610**
rozměr: ⌀ 500 mm
str. 56

OID 611-62
rozměr: 620 × 500 mm
str. 60

OID 611-78
rozměr: 780 × 500 mm
str. 60

500 mm

SID 611-78
rozměr: 780 × 500 mm
str. 57

600 mm

SID 610
rozměr: 560 × 530 mm
str. 56

OID 611
rozměr: 940 × 510 mm
str. 61

SID 611
rozměr: 1 000 × 510 mm
str. 57

OID 651
rozměr: 1 000 × 510 mm
str. 61

SID 651
rozměr: 1 000 × 510 mm
str. 59

800 mm

SID 620
rozměr: 860 × 510 mm
str. 59

PŘEHLED DŘEZŮ NEREZ - HORNÍ MONTÁŽ

300 mm

KBX 210/610-20
rozměr: 230 × 430 mm
str. 74

ETX 610-30
rozměr: 320 × 435 mm
str. 106

400 mm

KBX 210/610-34
rozměr: 370 × 430 mm
str. 74

AMX 610
rozměr: 420 × 500 mm
str. 86

ETN 611-58
rozměr: 580 × 510 mm
str. 107

SNX 211/611
rozměr: 780 × 510 mm
str. 81

450 mm

NOVINKA **RAN 610-38 3 1/2"**
rozměr: ⌀ 440 mm
str. 96

AGX 610 3 1/2"
rozměr: 420 × 500 mm
str. 95

AGX 610 6/4"
rozměr: 420 × 500 mm
str. 95

PEX 210/610-42 TL
rozměr: 415 × 505 mm
str. 76

PPX 210/610-44 TL
rozměr: 440 × 512 mm
str. 77

ETN 610
rozměr: 435 × 455 mm
str. 106

ETN 611-56
rozměr: 560 × 435 mm
str. 107

PXN 611-60
rozměr: 615 × 490 mm
str. 104

PMN 611
rozměr: 770 × 500 mm
str. 97

EFN 611
rozměr: 780 × 475 mm
str. 100

PXN 611-78
rozměr: 780 × 490 mm
str. 104

LLX/L 611
rozměr: 790 × 500 mm
str. 86

OLX 611
rozměr: 790 × 500 mm
str. 101

ONN 611
rozměr: 790 × 500 mm
str. 101

MON 611
rozměr: 860 × 500 mm
str. 91

GOX 611
rozměr: 860 × 510 mm
str. 88

PXN 612 E
rozměr: 780 × 490 mm
str. 105

500 mm

RON 610-41
rozměr: Ø 510 mm
str. 97

QAX 610
rozměr: 445 × 415 mm
str. 94

EFN 610
rozměr: 510 × 475 mm
str. 100

NOVINKA

ETN/L 614 NOVA 3 1/2"
rozměr: 780 × 435 mm
str. 108

ETN 614 N ETHOS 3 1/2"
rozměr: 780 × 435 mm
str. 108

EFN/L 614-78
rozměr: 780 × 475 mm
str. 98

NPX 611
rozměr: 860 × 510 mm
str. 83

NEX 611
rozměr: 860 × 510 mm
str. 84

EOX 611
rozměr: 1 000 × 510 mm
str. 72

MTX 611
rozměr: 1 000 × 520 mm
str. 71

MMX 611
rozměr: 1 000 × 520 mm
str. 70

550 mm

KBX 210/610-45
rozměr: 480 × 430 mm
str. 75

600 mm

PEX 210/610-51 TL
rozměr: 505 × 505 mm
str. 76

CEX 210/610-50
rozměr: 555 × 465 mm
str. 69

PPX 210/610-58 TL
rozměr: 580 × 512 mm
str. 77

KBX 210/610-55
rozměr: 580 × 430 mm
str. 75

MON 660
rozměr: 575 × 505 mm
str. 93

CNX 660/2
rozměr: 615 × 500 mm
str. 94

ZOX 660
rozměr: 625 × 500 mm
str. 93

GAX 611
rozměr: 1 000 × 500 mm
str. 82

GOX 611-100
rozměr: 1 000 × 510 mm
str. 88

PPX 211/611 TL
rozměr: 1 000 × 512 mm
str. 78

PŘEHLED DŘEZŮ NEREZ - HORNÍ MONTÁŽ

600 mm

EFN 651-78
rozměr: 780 × 475 mm
str. 98

PXN 651-78
rozměr: 780 × 490 mm
str. 105

MON 651
rozměr: 965 × 500 mm
str. 91

SNX 251/651
rozměr: 965 × 510 mm
str. 81

LLX/L 651
rozměr: 1 000 × 500 mm
str. 87

ONN 651
rozměr: 1 000 × 500 mm
str. 102

PPX 251/651 TL
rozměr: 1 000 × 512 mm
str. 78

EOX 651
rozměr: 1 000 × 510 mm
str. 72

NEX 651
rozměr: 1 000 × 510 mm
str. 84

GOX 651
rozměr: 1 000 × 510 mm
str. 89

MTX 651
rozměr: 1 000 × 520 mm
str. 71

MMX 651
rozměr: 1 000 × 520 mm
str. 70

NOVINKA **LAX 211/611-W-36**
rozměr: 1 000 × 520 mm
str. 67

800 mm

AEX 610
rozměr: 860 × 510 mm
str. 79

EFN 620-78
rozměr: 780 × 475 mm
str. 99

LLX 620
rozměr: 790 × 500 mm
str. 87

ONN 620
rozměr: 790 × 500 mm
str. 102

NEX 620
rozměr: 860 × 510 mm
str. 85

GOX 620
rozměr: 860 × 510 mm
str. 90

EFN 621
rozměr: 1 160 × 475 mm
str. 99

ONN 621
rozměr: 1 160 × 500 mm
str. 103

NEX 621
rozměr: 1 160 × 510 mm
str. 85

GOX 621
rozměr: 1 160 × 510 mm
str. 90

NOVINKA **LAX 211/611-W-45**
rozměr: 1 000 × 520 mm
str. 67

900 mm

GAX 620
rozměr: 860 × 500 mm
str. 82

rohové dřezy

PMN 611
rozměr: 770 × 500 mm
str. 97

PXN 612 E
rozměr: 780 × 490 mm
str. 105

MON 681 E
rozměr: 960 × 500 mm
str. 92

MON 651 E
rozměr: 960 × 500 mm
str. 92

EOX 652 E
rozměr: 1 053 × 513 mm
str. 73

STX 621 E
rozměr: 830 × 830 × 500 mm
str. 83

PŘEHLED SORTERŮ

koš KEA

vestavné koše KEA
str. 115

300 mm

Cube 30
str. 126

400 mm

Sorter Mini
str. 131

Pivot
str. 131

Sorter 350-40
str. 116

Trolley Vario
str. 128

Cube 40
str. 126

Cube 41
str. 126

450 mm

Solo 45
str. 130

Sorter 700 M 45, K 45
str. 114

Sorter 300-45
str. 121

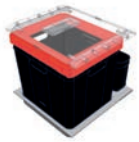

Sorter 350-45
str. 116

Garbo 45-2
str. 122

Trolley Vario
str. 128

500 mm

Solo 50
str. 130

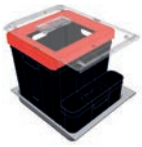

Sorter 350-50
str. 117

Garbo 50-3
str. 123

Trolley Vario
str. 128

Cube 50
str. 127

600 mm

Solo 60
str. 130

Sorter 700 M 60, K 60
str. 114

Sorter 300-60
str. 121

Sorter 350-60 VARIA
str. 117

NOVINKA **Sorter 350-60 COMPOSTA**
str. 119

NOVINKA **Garbo 60-2**
str. 123

Garbo 60-3
str. 125

Garbo 60-4
str. 125

Trolley Vario
str. 129

900 mm

Trolley Vario
str. 129

Sorter 350-90
str. 119

rohový - spodní skříňka 900 mm × 900 mm

Sorter 700 - rohový
str. 115

Cube rohový
str. 127

PŘEHLED DŘEZŮ NEREZ - ZABUDOVÁNÍ DO ROVINY

300 mm

KBX 210/610-20
rozměr: 230 × 430 mm
str. 142

400 mm

KBX 210/610-34
rozměr: 370 × 430 mm
str. 142

SNX 211/611
rozměr: 780 × 510 mm
str. 141

450 mm

PEX 210/610-42 TL
rozměr: 415 × 505 mm
str. 144

PPX 210/610-44 TL
rozměr: 440 × 512 mm
str. 145

500 mm

NEX 211
rozměr: 864 × 514 mm
str. 147

550 mm

KBX 210/610-45
rozměr: 480 × 430 mm
str. 143

600 mm

PEX 210/610-51 TL
rozměr: 505 × 505 mm
str. 144

CEX 210/610-50
rozměr: 555 × 465 mm
str. 139

KBX 210/610-55
rozměr: 580 × 430 mm
str. 143

PPX 210/610-58 TL
rozměr: 580 × 512 mm
str. 145

PPX 211/611 TL
rozměr: 1 000 × 512 mm
str. 146

SNX 251/651
rozměr: 965 × 510 mm
str. 141

PPX 251/651 TL
rozměr: 1 000 × 512 mm
str. 146

NEX 251
rozměr: 1 004 × 514 mm
str. 147

NOVINKA **LAX 211/611-W-36**
rozměr: 1 000 × 520 mm
str. 137

800 mm

NOVINKA **LAX 211/611-W-45**
rozměr: 1 000 × 520 mm
str. 137

PŘEHLED DŘEZŮ FRAGRANIT DURAKLEEN PLUS® + SANITIZED, TECTONITE®

300 mm

KBG 110-16
rozměr: 187 × 460 mm
str. 148

AMX 110-16
rozměr: 188 × 323 mm
str. 163

ARX 110-17 S
rozměr: 190 × 340 mm
str. 160

KBX 110-16
rozměr: 200 × 380 mm
str. 158

PEX 110-16
rozměr: 200 × 440 mm
str. 155

PPX 110-16
rozměr: 200 × 450 mm
str. 156

KBX 110-20
rozměr: 230 × 430 mm
str. 158

400 mm

GAX 110-30
rozměr: 332 × 372 mm
str. 162

KBX 110-34
rozměr: 370 × 430 mm
str. 158

450 mm

NOVINKA **SID 110-34**
rozměr: 365 × 440 mm
str. 150

KBG 110-34
rozměr: 367 × 460 mm
str. 148

RBX 110-38
rozměr: ⌀ 435 mm
str. 165

AMX 110-34
rozměr: 369 × 429 mm
str. 163

CMX 110-34
rozměr: 370 × 440 mm
str. 154

ARX 110-35 S/O
rozměr: 371 × 456 mm
str. 160

ZOX 110-36
rozměr: 392 × 452 mm
str. 165

PEX 110-36
rozměr: 400 × 440 mm
str. 155

PPX 110-38
rozměr: 420 × 450 mm
str. 156

A NEREZ - SPODNÍ MONTÁŽ

550 mm

KBX 110-45
rozměr: 480 × 430 mm
str. 159

600 mm

KBG 110-50
rozměr: 540 × 440 mm
str. 149

KBG 160/2
rozměr: 558 × 460 mm
str. 149

NOVINKA **SID 110-50**
rozměr: 525× 440 mm
str. 150

NOVINKA **SID 160**
rozměr: 560 × 440 mm
str. 151

GAX 110-45
rozměr: 482 × 432 mm
str. 162

PEX 110-45
rozměr: 490 × 440 mm
str. 155

LAX 110-50
rozměr: 524 × 374 mm
str. 161

CMX 110-50
rozměr: 530 × 440 mm
str. 154

PPX 110-52
rozměr: 560 × 450 mm
str. 156

KBX 110-55
rozměr: 580 × 430 mm
str. 159

NOVINKA
CMX 160-34/17 /2
rozměr: 565 × 440 mm
str. 153

AMX 160/2
rozměr: 580 × 450 mm
str. 164

ARX 160/7
rozměr: 598 × 485 mm
str. 161

PPX 111
rozměr: 980 × 450 mm
str. 157

PPX 151
rozměr: 980 × 450 mm
str. 157

800 mm

NOVINKA
CMX 160-50/17 /2
rozměr: 725 × 440 mm
str. 153

AMX 120
rozměr: 765 × 450 mm
str. 164

PŘEHLED KUCHYŇSKÝCH BATERIÍ

tlakové bez sprchy

FW 77
chrom
str. 171

FN 2300
chrom
str. 171

FG 6753
chrom
str. 172

NOVINKA **FN 2962**
chrom
str. 173

NOVINKA **FN 1873**
chrom
str. 173

FC 650
chrom
str. 173

FG 7036
chrom
str. 175

NOVINKA **FN 9613**
chrom
str. 180

FG 0566
chrom, nikl
str. 181

FG 6100
chrom, nikl, barva
str. 186

FN 0143
chrom
str. 184

FG 7071
chrom
str. 179

FG 8501
chrom
str. 177

FG 6651
chrom
str. 177

FN 2113
chrom
str. 177

FG 7048
chrom
str. 175

FG 7090
chrom
str. 175

FG 7000
chrom
str. 182

FG 3541
chrom, nikl
str. 183

FG 9541
chrom, nikl, barva
str. 187

FG 1839
chrom
str. 184

NOVINKA **FG 7477**
chrom, chrom/barva
str. 185

tlakové s vytahovací koncovkou osazenou perlátorem

FG 0583
chrom
str. 171

FG 6587
chrom
str. 174

NOVINKA **FN 9612**
chrom
str. 180

FG 0562
chrom, nikl
str. 181

FG 6110
chrom, nikl, barva
str. 186

FN 0147
chrom
str. 184

FG 7073
chrom
str. 179

FG 7010
chrom
str. 182

FG 3550
chrom, nikl
str. 183

FN 7780
chrom
str. 184

FG 0945
chrom
str. 174

NOVINKA **FG 7486**
chrom, chrom/barva
str. 185

tlakové se sprchou

FN 9617
chrom
str. 172

FN 9630
chrom
str. 172

FG 9547
chrom, barva
str. 187

tlakové pod okno

FG 7421
chrom, nikl
str. 192

FG 7427
se samost. vytah. sprchou
chrom, nikl
str. 192

FG 7481
nikl
str. 193

FG 7483
s vytah. koncovkou
chrom, nikl
str. 193

FG 6564
chrom
str. 194

PŘEHLED KUCHYŇSKÝCH BATERIÍ

tlakové pod okno

FG 6560
s vytah. koncovkou
chrom
str. 194

FG 4500
chrom
str. 195

FG 4510
se sprchou
chrom
str. 195

FN 9311
chrom
str. 191

tlakové celonerezové

FW 77
celonerezová
str. 171

FC 0476 LEDA
celonerezová
str. 189

FC 0473 LEDA
s vytah. koncovkou
celonerezová
str. 189

FC 3834 ATLAS
celonerezová
str. 189

FC 3791 ATLAS
s vytah. koncovkou
celonerezová
str. 189

FC 3635 GAIA
celonerezová
str. 190

FC 7986 GAIA
s vytah. koncovkou
celonerezová
str. 190

FC 2545 TAROS
celonerezová
str. 190

FC 7987 TAROS
s vytah. koncovkou
celonerezová
str. 190

beztlakové

FG 6101
chrom
str. 196

FG 6111
s vytah. koncovkou
chrom
str. 196

FG 6301
chrom
str. 196

FG 6311
se sprchou
chrom
str. 196

PŘEHLED ODSAVAČŮ PAR - KOMÍNOVÉ

šířka 37 cm

FTU 3807-P XS
FTU 3807-P XS 70 H
str. 220

FTU 3805 XS
str. 221

šířka 60 cm

FMA 605 WH
str. 213

FMA 605 BK
str. 214

FMA 605 WH XS
str. 215

FMA 605 BK XS
str. 217

NOVINKA **FPJ 615 V WH A**
str. 218

NOVINKA **FPJ 615 V BK A**
str. 219

FPL 606-P XS
str. 222

FNE 605 XS
str. 225

FDF 6457 XS
str. 229

(ilustr. foto)

FGC 625 BK XS
str. 231

FGC 615 XS
str. 230

FGL 6015 XS
str. 235

FDL 664 XS
str. 236

FJO 604 XS
str. 237

FCL 602-C
str. 239

šířka 70 cm

FDF 7354 XS
str. 228

FDF 7457 XS
str. 229

(ilustr. foto)

FGL 705-P XS
str. 232

FGL 7015 BK XS
str. 233

FDL 764 XS
str. 236

PŘEHLED ODSAVAČŮ PAR - KOMÍNOVÉ

šířka 80 cm

FMA 805 WH
str. 213

FMA 805 BK
str. 214

FMA 805 WH XS
str. 215

FMA 805 BK XS
str. 217

FDF 8354 XS
str. 228

FGL 805-P XS
str. 232

šířka 90 cm

FMA 905 WH
str. 213

FMA 905 BK
str. 214

FMA 905 WH XS
str. 215

FMA 905 BK XS
str. 217

NOVINKA **FPJ 915 V WH A**
str. 218

NOVINKA **FPJ 915 V BK A**
str. 219

NOVINKA **FSN 908 WH A**
str. 207

NOVINKA **FSN 908 BK A**
str. 208

NOVINKA **FRO 918 BK**
str. 209

FSW 918 WH XS
str. 210

FSW 918 BK XS
str. 211

FNE 905 XS
str. 225

FCR 925 TC BK XS
str. 226

FIFO 900 XS
str. 223

NOVINKA **FDF 9274 XS**
str. 227

FDF 9354 XS
str. 228

FDF 9457 XS
str. 229

FGC 925 BK XS
str. 231

FGC 915 XS
str. 230

FGL 905-P XS
str. 232

šířka 90 cm

FGL 9015 BK XS
str. 233

FGL 9015 XS
str. 235

FDL 964 XS
str. 236

FJO 904 XS
str. 237

FCS 902-C
str. 238

šířka 90 cm

FCL 902-C
str. 239

NOVINKA **FCL 924 CO**
str. 239

šířka 120 cm

FDF 12354 XS
str. 228

PŘEHLED ODSAVAČŮ PAR - STROPNÍ

šířka 120 cm

NOVINKA
FCBI 1204 C WH B RF
str. 241

NOVINKA **FCBU 1204 C WH**
str. 243

PŘEHLED ODSAVAČŮ PAR - OSTRŮVKOVÉ-VÝSUVNÉ

šířka 88 cm

FDW 908 IB XS
str. 245

PŘEHLED ODSAVAČŮ PAR - OSTRŮVKOVÉ-LUSTROVÉ

šířka 51,5 cm

FUD 5007 I XS*
FUDL JUPITER*
(vnější plášť)
* nutno objednat obě části
str. 247

PŘEHLED ODSAVAČŮ PAR - OSTRŮVKOVÉ

šířka 37 cm

FTU 3807 I XS 77 H V2
str. 251

šířka 40 cm

FME 407 XS
str. 249

FME 407 BK
str. 249

šířka 45 cm

FPL 457 I XS 645 H V2
str. 250

šířka 60 cm

FPL 657 I XS 645 H V2
str. 250

šířka 90 cm

FPL 957 I XS 645 H V2
str. 250

FNE 905 I XS
str. 254

FDF 9274 I XS
str. 252

FDF 9354 I XS
str. 253

FGC 906 I XS
str. 255

FGL 905-P I XS
str. 257

PŘEHLED ODSAVAČŮ PAR - PRO ZABUDOVÁNÍ DO ROHU

šířka 90 × 90 cm

FFC 905-P XS
str. 258

FDPA 904 XS
str. 259

PŘEHLED ODSAVAČŮ PAR - VÝSUVNÉ, VESTAVNÉ, PODVĚSNÉ

šířka 52 cm

FBI 537 XS
vestavný
str. 263

(ilustr. foto)

FBI 522 XS
vestavný
str. 264

šířka 60 cm

FTC 622 XS
výsuvný
str. 260

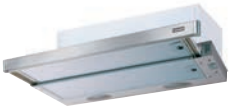

FTC 6032 GR/XS
výsuvný
str. 261

FTT 632 XS FM
podvěsný
str. 265

(ilustr. foto)

FTT 632 WH FS
podvěsný
str. 265

šířka 70 cm

FBI 737 XS
vestavný
str. 263

FBI 722 XS
vestavný
str. 264

šířka 90 cm

(ilustr. foto)

FTC 922 XS
výsuvný
str. 260

PŘEHLED VESTAVNÝCH SPOTŘEBIČŮ

vestavné trouby

CS 912 M XS DCT 60+
str. 277

CS 981 M XS M DCT
str. 277

CS 66 M XS
str. 277

CR 912 M BM DCT 60+
str. 279

CR 86 M BM-1
str. 279

CR 66 M BM-1
str. 279

CR 912 M WH DCT 60+
str. 281

CR 981 M WH M DCT
str. 281

CR 66 M WH-1
str. 281

SM 981 P XS
str. 282

SM 981 M XS M
str. 282

SM 981 M XS
str. 282

SM 86 M XS
str. 283

SM 62 M XS
str. 283

SG 62 M MI
str. 283

vest. trouba Country, plyn. varná deska Trend Line 600 a komín. odsavač par Classic Lord

NOVINKA **CM 981 M CO**
str. 288

NOVINKA
FHTL 604 3G TC CO C
str. 288

NOVINKA **FCL 924 CO**
str. 289

řada Crystal Steel 46

FMW 46 CS C XS
str. 278

FSO 46 CS TC XS
str. 278

FMO 46 CS 9T1 XS
str. 278

mikrovlnné trouby

FMW 380 CS G XS
str. 285

FMW 380 CR G BK
str. 285

FMW 380 SM G XS
str. 285

NOVINKA **FMW 250 CS G XS**
str. 286

FMW 250 CR G WH
str. 286

mikrovlnné trouby

FMW 250 CR G BM
str. 286

FMW 250 SM G XS
str. 287

plynové varné desky

FHCR 1204 3G TC WH C
str. 299

FHCR 705 4G TC WH C
str. 299

FHCR 1204 3G TC BK C
str. 301

FHCR 705 4G TC BK C
str. 301

FHCR 604 4G BK C
str. 301

FHNE 1204 3G TC XS C
str. 302

FHNE 805 4G TC XS C
str. 302

FHNE 604 3G TC XS C
str. 303

FHNE 755 4G TC XS C
str. 303

NOVINKA

FHOS 755 4G TC XS C
str. 305

indukční varné desky

NOVINKA **FHI 904 4I ST WH**
str. 309

NOVINKA **FHI 904 4I ST BK**
str. 309

FHBP 7704 4I T PWL XS
str. 310

FHFB 6421 I FLEXI
str. 310

FH 604-1E 4I T PWL WH
str. 311

FH 604-1E 4I T PWL
str. 311

FH 604-1 4I T PWL
str. 311

sklokeramické varné desky

FHC 7704 4C T XS
str.312

FHC 604 4C T BP WH
str. 312

FHC 604 4C T BP
str. 312

PŘEHLED VESTAVNÝCH SPOTŘEBIČŮ

chladničky

FHBS 6001 NF IWD XS A+
str. 318

FCB 4001 NF S BK A+
str. 319

FCB 320/E ANFI A+
str. 320

FCB 320/MSL AI A+
str. 320

FCB 320/MSL AI A++
str. 321

FCB 320/MSL SI A+
str. 321

myčky nádobí

FDW 614 DTS 3B A++
str. 328

FDW 613 DTS A+++
str. 328

FDW 612 E5P A+
str. 329

FDW 410 E8P A+
str. 329

PŘEHLED OSTATNÍHO PŘÍSLUŠENSTVÍ

dávkovače saponátu

Centinox
chrom, nerez
str. 334

Planar
chrom
str. 334

Cube
chrom
str. 334

Sinos
chrom, nikl
str. 335

Simple
chrom, nikl, nerez
str. 335

Basic
chrom, mat
str. 335

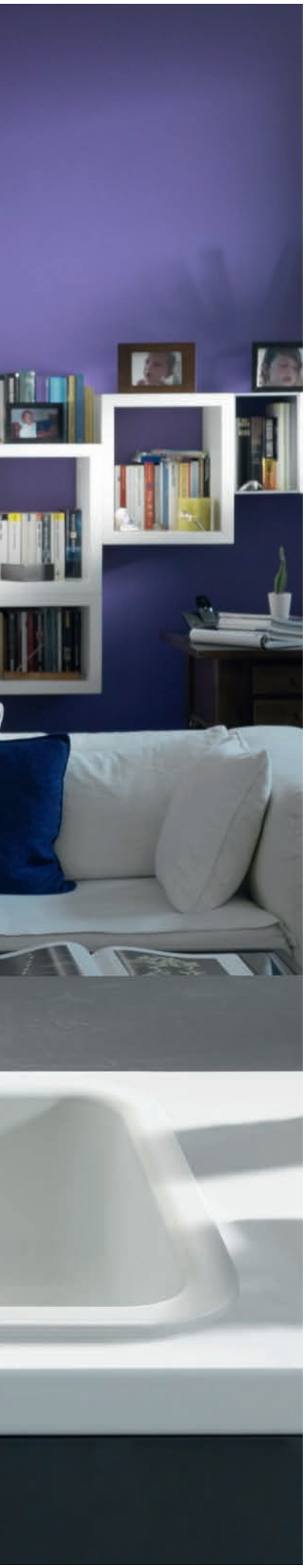

DŘEZY FRAGRANIT DURAKLEEN® PLUS + SANITIZED®

MODEL	OZNAČENÍ	STRANA
Acquario	ACG 610-N	str. 46
Basis	BFG 611-62	str. 48
	BFG 611-78	str. 48
	BFG 611	str. 49
	BFG 651-78	str. 49
Calypso	COG 651 E	str. 46
Euroform	EFG 614-78	str. 50
	EFG 682 E	str. 50
Impact	IMG 611-78	str. 44
	IMG 651	str. 44
Java	JAG 611	str. 41
	JAG 651	str. 41
Maris	MRG 611	str. 37
	MRG 611-62	str. 37
	MRG 611-78 BB	str. 38
	MRG 612 E	str. 40
	MRG 620	str. 40
	MRG 651	str. 39
	MRG 651-78	str. 38
Mythos	MTG 611	str. 36
	MTG 651-100	str. 36
Mythos Fusion	MTF 611	str. 35
	MTF 651	str. 35
Kubus	KSG 218	str. 45
	KSG 238	str. 45
Pebel	PBG 611	str. 42
	PBG 611-78	str. 42
	PBG 651	str. 43
Strata	STG 614	str. 47
Rondo	ROG 610	str. 47

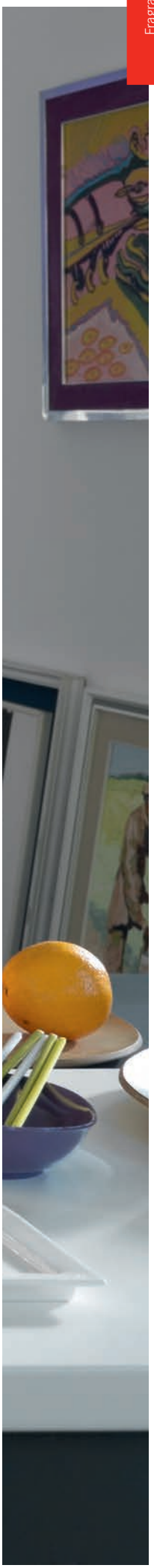

DŘEZY FRAGRANIT DURAKLEEN® PLUS + SANITIZED®

VÁŠ VÝBĚR

FRANKE je největším světovým výrobcem fragranitových dřezů.

Materiál Fragranit DuraKleen® PLUS je kombinace 80% žuly a 20% akrylátové polymerové pryskyřice. Neztrácí barvu, odolá krátkodobým teplotám až do 280 °C, je odolný vůči skvrnám, ulpívání nečistot a poškrábání.

Tento materiál je zdokonalený o antibakteriální úpravu Sanitized®, která pomáhá udržovat povrch dřezu hygienicky čistý a chrání jej před bakteriemi a mikroby po dobu mezi běžným čištěním.

SKRYTÝ PŘEPAD

Některé dřezy FRANKE mají nově designově řešený skrytý přepad s logem.

SANITIZED®

Kuchyně je kritickým místem pro šíření bakterií a její údržba proto vyžaduje zvláštní pozornost. Na nechráněném povrchu se mohou bakterie množit a mají tak negativní vliv na hygienu.

Antibakteriální úprava Sanitized® uchovává fragranitové dřezy v čistotě a poskytuje trvalou ochranu. Nenahrazuje běžné čištění, ale pomáhá udržovat povrch bez bakterií.

Testy prokázaly, že Sanitized® snižuje výskyt bakterií a mikrobů až o 99%.

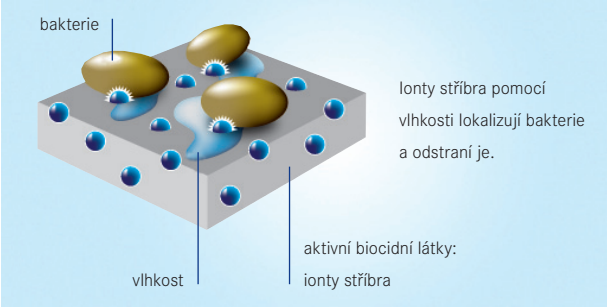

BARVY

onyx

grafit

šedý kámen

stříbrná

bílá-led

vanilka

sahara

pískový melír

tmavě hnědá

PŘEHLED SESTAVENÍ TYPOVÝCH ČÍSEL DŘEZŮ - PŘÍKLAD DŘEZ MTG 611/2

MT

znamenají typovou řadu
např. **MTG 611/2**
označují dřezy MYTHOS

G

označuje materiál
MTG 611/2

X = chromniklová ocel (nerez)
L = tkaná struktura (nerez)
G = Fragranit DuraKleen® PLUS
D = Tectonite®

6

označuje skupinu
a způsob zabudování
MTG 611/2

1 = spodní zabudování
2 = zabudování do roviny
6 = horní montáž

1

označuje počet dřezů
a jejich uspořádání
MTG 611/2

1 = 1 dřez
2 = 2 dřezy + 1 ¾ dřezu
5 = 1 ½ dřezu
(½ dřezu u odkapové plochy)
6 = 1 ½ dřezu
7 = 2 ½ dřezu
8 = 1 ¼ dřezu s nárokem
na místo ve spodní skřínce

1

označuje druh a počet
odkapových ploch
MTG 611/2

0 = bez odkapové plochy
1 = 1 odkapová plocha
2 = 2 odkapové plochy
4 = přepad umístěn na odkap ploše

/2

označuje model
MTG 611/2

E = rohový dřez
2 = odkapová plocha vpravo
7 = odkapová plocha vlevo

MTG 611/2
odkapová plocha vpravo

MTG 611/7
odkapová plocha vlevo

PIKTOGRAMY - VYSVĚTLIVKY:

- ŠÍŘKA SKŘÍŇKY
- ŠÍŘKA ROHOVÉ SKŘÍŇKY
- HORNÍ MONTÁŽ
- ODKAPOVÁ PLOCHA VPRAVO (2)/VLEVO (7)
- REVERZIBILNÍ DŘEZ
- OTVOR PRO BATERII O ⌀ 35 MM
- SKRYTÝ PŘEPAD

ilustrační foto

Franke Mythos Fusion Fragranit DuraKleen® PLUS + Sanitized®

TYP/ POPIS | SKŘÍŇKA/ NÁKRES | MODEL

MTF 611/7

spodní skříňka od 600 mm

2
7

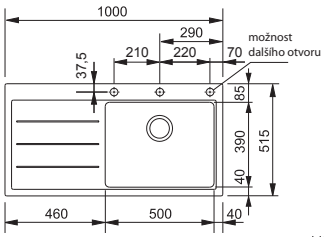

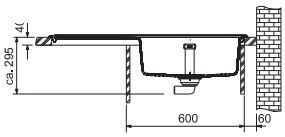

nerezové proužky na odkapové ploše

rozměry:
1 000 × 515 mm

výřez: 980 × 495 mm (rádius 10 mm)
dřez: 500 × 390 × 200 mm

cena zahrnuje:
- odkapovou misku a skleněnou desku
- otočný sítkový ventil 3 1/2“ s přepadem
- sifon pro úsporu místa 6/4“ s odbočkou na myčku
- možnost umístit dávkovač saponátu, viz. str. 334-335

BARVA

onyx
bílá
led

CENA

20 570 Kč (vč. DPH)
17 000 Kč (bez DPH)
734 € (vr. DPH)
cena vč. misky a desky

Věnujte prosím pozornost návodu na montáž a údržbu fragranitových a tectonitových dřezů na str. 51.

MTF 651/7

spodní skříňka od 600 mm

2
7

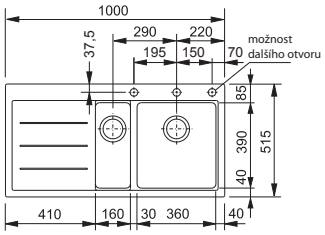

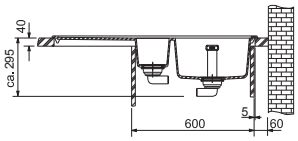

nerezové proužky na odkapové ploše

rozměry:
1 000 × 515 mm

výřez: 980 × 495 mm (rádius 10 mm)
dřezy: 360 × 390 × 200 mm
160 × 390 × 130 mm

cena zahrnuje:
- odkapovou misku a skleněnou desku
- otočný sítkový ventil 3 1/2“
- sítkový ventil 3 1/2“ s přepadem
- sifon pro úsporu místa 6/4“ s odbočkou na myčku
- možnost umístit dávkovač saponátu, viz. str. 334-335

BARVA

onyx
bílá
led

CENA

21 780 Kč (vč. DPH)
18 000 Kč (bez DPH)
777 € (vr. DPH)
cena vč. misky a desky

Věnujte prosím pozornost návodu na montáž a údržbu fragranitových a tectonitových dřezů na str. 51.

PŘÍSLUŠENSTVÍ

miska MTF
nerez
158 × 406 × 55 mm
112.0018.817
v ceně dřezu

posuvná přípr. deska MTF
bezpečnostní sklo
280 × 408 mm
112.0017.900
v ceně dřezu

Franke Mythos Fragranit DuraKleen® PLUS + Sanitized®

TYP/ POPIS | SKŘÍŇKA/ NÁKRES | MODEL

MTG 611/7

spodní skříňka od 600 mm

MODEL: 2, 7

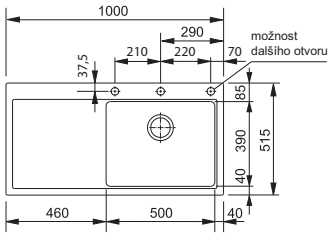

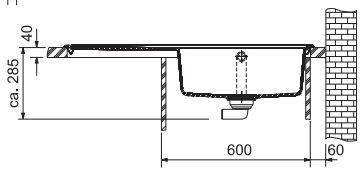

rozměry:
1 000 × 515 mm

výřez: 984 × 499 mm (rádius 10 mm)
dřez: 500 × 390 × 200 mm

cena zahrnuje:
- odkapovou misku
- otočný sítkový ventil 3 1/2“ s přepadem
- sifon pro úsporu místa 6/4“ s odbočkou na myčku
- možnost umístit dávkovač saponátu, viz. str. 334-335

BARVA

onyx, grafit, šedý kámen, bílá led, vanilka, sahara, pískový melír, tmavě hnědá

CENA

13 915 Kč (vč. DPH)
11 500 Kč (bez DPH)
496 € (vr. DPH)
cena včetně misky

Věnujte prosím pozornost návodu na montáž a údržbu fragranitových a tectonitových dřezů na str. 51.

MTG 651-100/7

spodní skříňka od 600 mm

MODEL: 2, 7

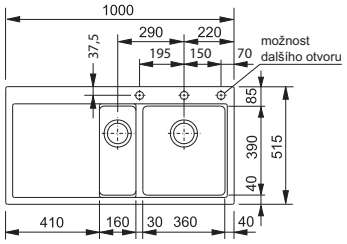

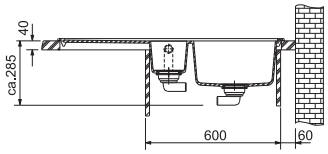

rozměry:
1 000 × 515 mm

výřez: 984 × 499 mm (rádius 10 mm)
dřezy: 360 × 390 × 200 mm
160 × 390 × 130 mm

cena zahrnuje:
- odkapovou misku
- otočný sítkový ventil 3 1/2“
- sítkový ventil 3 1/2“ s přepadem
- sifon pro úsporu místa 6/4“ s odbočkou na myčku
- možnost umístit dávkovač saponátu, viz. str. 334-335

BARVA

onyx, grafit, šedý kámen, bílá led, vanilka, sahara, pískový melír, tmavě hnědá

CENA

15 972 Kč (vč. DPH)
13 200 Kč (bez DPH)
570 € (vr. DPH)
cena včetně misky

Věnujte prosím pozornost návodu na montáž a údržbu fragranitových a tectonitových dřezů na str. 51.

PŘÍSLUŠENSTVÍ

miska MTG
nerez
158 × 406 × 55 mm
112.0018.817
v ceně dřezu

posuvná přípr. deska MTG
bezpečnostní sklo
280 × 408 mm
112.0017.900
cena: 968 Kč (vč. DPH)
800 Kč (bez DPH)
35 € (vr. DPH)

koš MTG
nerez
285 × 350 × 145 mm
112.0018.988
cena: 726 Kč (vč. DPH)
600 Kč (bez DPH)
26 € (vr. DPH)

model 2 (odkapávací plocha vpravo), model 7 (odkapávací plocha vlevo)

Franke Maris Fragranit DuraKleen® PLUS + Sanitized®

TYP/ POPIS

SKŘÍŇKA/ NÁKRES

MRG 611-62

spodní skříňka od 450 mm

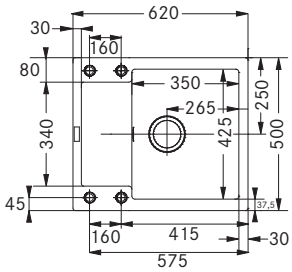

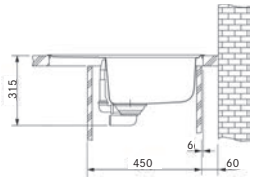

rozměry:
620 × 500 mm

výřez: 600 × 480 mm
dřez: 350 × 425 × 200 mm

cena zahrnuje:
- sítkový ventil 3 1/2“ s přepadem
- sifon pro úsporu místa 6/4“ s odbočkou na myčku
- možnost umístit dávkovač saponátu, viz. str. 334-335
- 4 místa pro vyražení otvoru
- Pozor! umístění dávkovače po úpravě skříňky od 600 mm

BARVA

onyx, grafit, šedý kámen, stříbrná, bílá led, vanilka, sahara, pískový melír, tmavě hnědá

CENA

6 534 Kč (vč. DPH)
5 400 Kč (bez DPH)
233 € (vr. DPH)

Věnujte prosím pozornost návodu na montáž a údržbu fragranitových a tectonitových dřezů na str. 51.

MRG 611

spodní skříňka od 450 mm

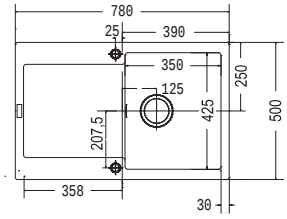

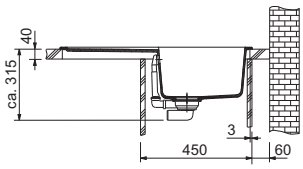

rozměry:
780 × 500 mm

výřez: 760 × 480 mm
dřez: 350 × 425 × 200 mm

cena zahrnuje:
- sítkový ventil 3 1/2“ s přepadem
- sifon pro úsporu místa 6/4“ s odbočkou na myčku

BARVA

onyx, grafit, šedý kámen, stříbrná, bílá led, vanilka, sahara, pískový melír, tmavě hnědá

CENA

7 623 Kč (vč. DPH)
6 300 Kč (bez DPH)
272 € (vr. DPH)

Věnujte prosím pozornost návodu na montáž a údržbu fragranitových a tectonitových dřezů na str. 51.

PŘÍSLUŠENSTVÍ

miska MRG
156× 439 × 54 mm
112.0066.060
cena: 2 420 Kč (vč. DPH)
2 000 Kč (bez DPH)
86 € (vr. DPH)

koš MRG
nerez
310 × 395 × 122 mm
112.0007.664
cena: 726 Kč (vč. DPH)
600 Kč (bez DPH)
26 € (vr. DPH)

otočný sítkový ventil 3 1/2“
pro MRG
(kulatý knoflík - chrom)
1314.30
cena: 726 Kč (vč. DPH)
600 Kč (bez DPH)
26 € (vr. DPH)

posuvná přípr. deska MRG 611
bezpečnostní sklo
(nelze použít pro MRG 611-62)
390 × 260 mm
112.0047.579
cena: 968 Kč (vč. DPH)
800 Kč (bez DPH)
35 € (vr. DPH)

rolovací rošt MRG 611
nerez/černý plast
366× 326 mm
112.0075.642
cena: 1 089 Kč (vč. DPH)
900 Kč (bez DPH)
39 € (vr. DPH)

Franke Maris Fragranit DuraKleen® PLUS + Sanitized®

TYP/ POPIS

SKŘÍŇKA/ NÁKRES

MRG 611-78 BB NOVINKA

spodní skříňka od 600 mm

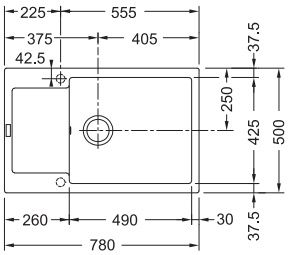

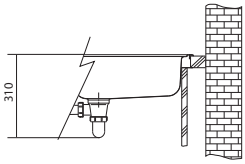

rozměry:
780 × 500 mm

výřez: 760 × 480 mm
dřez: 490 × 425 × 200 mm

cena zahrnuje:
- sítkový ventil 3 1/2“ s přepadem
- sifon pro úsporu místa 6/4“ s odbočkou na myčku

BARVA

onyx, grafit, šedý kámen, stříbrná, bílá led, vanilka, sahara, pískový melír, tmavě hnědá

CENA

7 865 Kč (vč. DPH)
6 500 Kč (bez DPH)
281 € (vr. DPH)

Věnujte prosím pozornost návodu na montáž a údržbu fragranitových a tectonitových dřezů na str. 51.

MRG 651-78

spodní skříňka od 600 mm

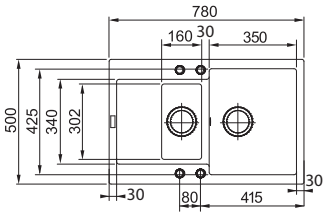

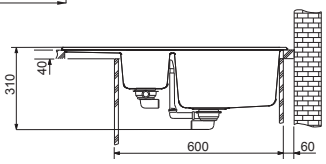

rozměry:
780 × 500 mm

výřez: 760 × 480 mm
dřezy: 350 × 425 × 200 mm
160 × 302 × 130 mm

cena zahrnuje:
- sítkový ventil 3 1/2“ s přepadem
- sítkový ventil 3 1/2“
- sifon pro úsporu místa 6/4“ s odbočkou na myčku
- možnost umístit dávkovač saponátu, viz. str. 334-335
- 4 místa pro vyražení otvoru

BARVA

onyx, grafit, šedý kámen, stříbrná, bílá led, vanilka, sahara, pískový melír, tmavě hnědá

CENA

7 623 Kč (vč. DPH)
6 300 Kč (bez DPH)
272 € (vr. DPH)

Věnujte prosím pozornost návodu na montáž a údržbu fragranitových a tectonitových dřezů na str. 51.

PŘÍSLUŠENSTVÍ

koš MRG
nerez
112.0007.664
310 × 395 × 122 mm
cena: 726 Kč (vč. DPH)
600 Kč (bez DPH)
26 € (vr. DPH)

otočný sítkový ventil 3 1/2“
pro MRG
(kulatý knoflík - chrom)
1314.30
cena: 726 Kč (vč. DPH)
600 Kč (bez DPH)
26 € (vr. DPH)

miska MRG 651-78
150 × 325 × 80 mm
112.0057.214
cena: 1 210 Kč (vč. DPH)
1 000 Kč (bez DPH)
43 € (vr. DPH)

posuv. přípr. deska MRG 651-78
bezpečnostní sklo
390 × 260 mm
112.0047.579
cena: 968 Kč (vč. DPH)
800 Kč (bez DPH)
35 € (vr. DPH)

rolovací rošt MRG 651-78
nerez/černý plast
366× 326 mm
112.0075.642
cena: 1 089 Kč (vč. DPH)
900 Kč (bez DPH)
39 € (vr. DPH)

Franke Maris Fragranit DuraKleen® PLUS + Sanitized®

TYP/ POPIS

MRG 651

SKŘÍŇKA/ NÁKRES

spodní skříňka od 600 mm

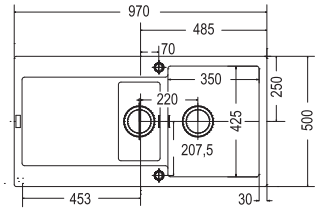

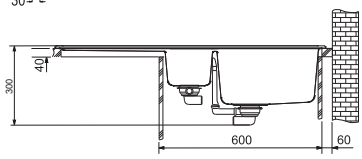

rozměry:
970 × 500 mm

výřez: 950 × 480 mm
dřezy: 350 × 425 × 200 mm
160 × 302 × 130 mm

cena zahrnuje:
- otočný sítkový ventil 3 1/2“ s přepadem
- sítkový ventil 3 1/2“
- sifon pro úsporu místa 6/4“ s odbočkou na myčku

BARVA

onyx, grafit, šedý kámen, bílá led, vanilka, sahara, pískový melír, tmavě hnědá

CENA

10 769 Kč (vč. DPH)
8 900 Kč (bez DPH)
384 € (vr. DPH)

Věnujte prosím pozornost návodu na montáž a údržbu fragranitových a tectonitových dřezů na str. 51.

dřez MRG 651

PŘÍSLUŠENSTVÍ

miska MRG 651
150 × 325 × 80 mm
112.0057.214
cena: 1 210 Kč (vč. DPH)
1 000 Kč (bez DPH)
43 € (vr. DPH)

posuvná přípr. deska MRG
bezpečnostní sklo
390 × 260 mm
112.0047.579
cena: 968 Kč (vč. DPH)
800 Kč (bez DPH)
35 € (vr. DPH)

koš MRG
nerez
112.0007.664
310 × 395 × 122 mm
cena: 726 Kč (vč. DPH)
600 Kč (bez DPH)
26 € (vr. DPH)

rolovací rošt MRG
nerez/černý plast
366× 326 mm
112.0075.642
cena: 1 089 Kč (vč. DPH)
900 Kč (bez DPH)
39 € (vr. DPH)

Franke Maris Fragranit DuraKleen® PLUS + Sanitized®

TYP/ POPIS

SKŘÍŇKA/ NÁKRES

MRG 620

spodní skříňka od 800 mm

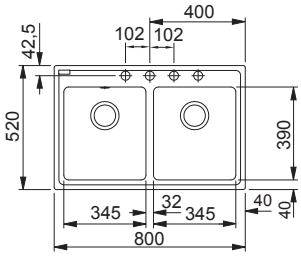

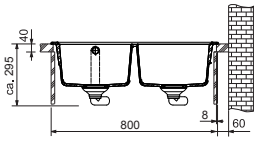

rozměry:
800 × 520 mm

výřez: 780 × 500 mm
dřezy: 2 × 345 × 390 × 204 mm

cena zahrnuje:
- otočný sítkový ventil 3 1/2“
- otočný sítkový ventil s přepadem
- sifon pro úsporu místa 6/4“ s odbočkou na myčku
- možnost umístit dávkovač saponátu, viz. str. 334-335

BARVA

onyx, grafit, šedý kámen, bílá led, vanilka, sahara, pískový melír, tmavě hnědá

CENA

13 673 Kč (vč. DPH)
11 300 Kč (bez DPH)
488 € (vr. DPH)

Věnujte prosím pozornost návodu na montáž a údržbu fragranitových a tectonitových dřezů na str. 51.

MRG 612 E

spodní rohová skříňka 900 × 900 mm
nebo 1 050 × 1 050 mm

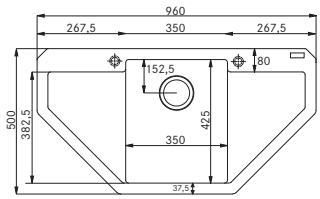

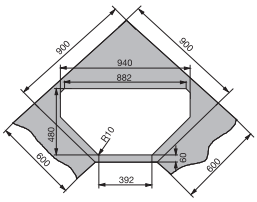

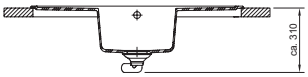

rozměry:
960 × 500 mm

výřez: dle šablony
dřez: 350 × 425 × 200 mm

cena zahrnuje:
- sítkový ventil 3 1/2“ s přepadem
- sifon pro úsporu místa 6/4“ s odbočkou na myčku
- možnost umístit dávkovač saponátu, viz. str. 334-335

BARVA

onyx, grafit, šedý kámen, stříbrná, bílá led, vanilka, sahara, pískový melír, tmavě hnědá

CENA

8 833 Kč (vč. DPH)
7 300 Kč (bez DPH)
315 € (vr. DPH)

Věnujte prosím pozornost návodu na montáž a údržbu fragranitových a tectonitových dřezů na str. 51.

PŘÍSLUŠENSTVÍ

miska MRG 620, nerez
158 × 406 × 55 mm
112.0018.817
cena: 1 452 Kč (vč. DPH)
1 200 Kč (bez DPH)
52 € (vr. DPH)

posuv. přípr. deska MRG 620
bezpečnostní sklo
280 × 408 mm
112.0017.900
cena: 968 Kč (vč. DPH)
800 Kč (bez DPH)
35 € (vr. DPH)

koš MRG 620, nerez
295 × 375 × 134 mm
112.0008.448
cena: 726 Kč (vč. DPH)
600 Kč (bez DPH)
26 € (vr. DPH)

miska MRG 612 E
156× 439 × 54 mm
112.0066.060
cena: 2 420 Kč (vč. DPH)
2 000 Kč (bez DPH)
86 € (vr. DPH)

koš MRG 612 E, nerez
112.0007.664
310 × 395 × 122 mm
cena: 726 Kč (vč. DPH)
600 Kč (bez DPH)
26 € (vr. DPH)

otočný sítkový ventil 3 1/2“
pro MRG 612 E
(kulatý knoflík - chrom)
1314.30
cena: 726 Kč (vč. DPH)
600 Kč (bez DPH)
26 € (vr. DPH)

Franke Java Fragranit DuraKleen® PLUS + Sanitized®

TYP/ POPIS

SKŘÍŇKA/ NÁKRES

JAG 611

spodní skříňka od 500 mm

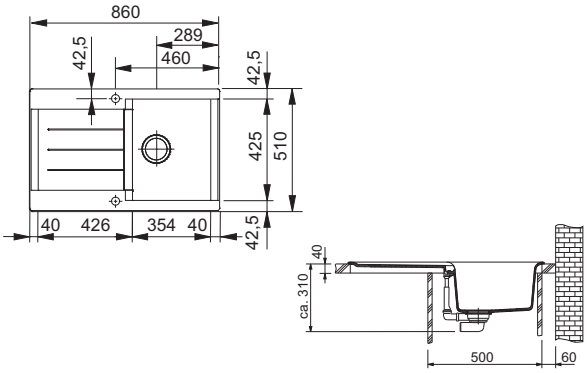

rozměry:
860 × 510 mm

výřez: 840 × 490 mm
dřez: 354 × 425 × 200 mm

cena zahrnuje:
- otočný sítkový ventil 3 1/2“ s přepadem
- sifon pro úsporu místa 6/4“ s odbočkou na myčku

BARVA

onyx, grafit, šedý kámen, bílá led, vanilka, sahara, pískový melír, tmavě hnědá

CENA

10 890 Kč (vč. DPH)
9 000 Kč (bez DPH)
388 € (vr. DPH)

Věnujte prosím pozornost návodu na montáž a údržbu fragranitových a tectonitových dřezů na str. 51.

JAG 651

spodní skříňka od 600 mm

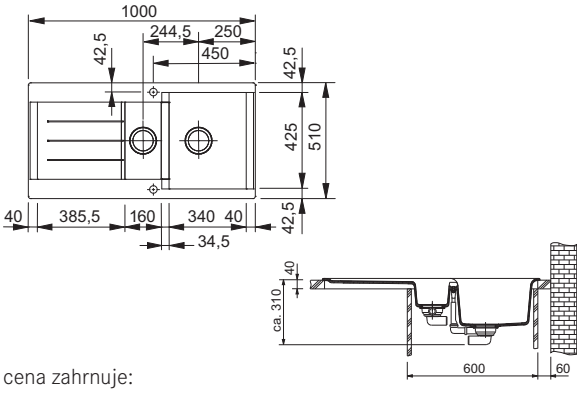

rozměry:
1 000 × 510 mm

výřez: 980 × 490 mm
dřezy: 340 × 425 × 200 mm
160 × 340 × 135 mm

cena zahrnuje:
- odkapovou misku
- otočný sítkový ventil 3 1/2“ s přepadem
- sítkový ventil 3 1/2“
- sifon pro úsporu místa 6/4“ s odbočkou na myčku

BARVA

onyx, grafit, šedý kámen, bílá led, vanilka, sahara, pískový melír, tmavě hnědá

CENA

12 463 Kč (vč. DPH)
10 300 Kč (bez DPH)
445 € (vr. DPH)
cena včetně misky

Věnujte prosím pozornost návodu na montáž a údržbu fragranitových a tectonitových dřezů na str. 51.

PŘÍSLUŠENSTVÍ

posuvná přípr. deska JAG
bezpečnostní sklo
390 × 260 mm
112.0047.579
cena: 968 Kč (vč. DPH)
800 Kč (bez DPH)
35 € (vr. DPH)

koš JAG
nerez
310 × 395 × 122 mm
112.0007.664
cena: 726 Kč (vč. DPH)
600 Kč (bez DPH)
26 € (vr. DPH)

miska JAG 651
nerez
325 × 145 × 83 mm
112.0059.872
v ceně dřezu

Franke Pebel Fragranit DuraKleen® PLUS + Sanitized®

TYP/ POPIS

PBG 611-78

rozměry:
780 × 500 mm

výřez: 760 × 480 mm (rádius 80 mm)
dřez: 340 × 425 × 200 mm

SKŘÍŇKA/ NÁKRES

spodní skříňka od 450 mm

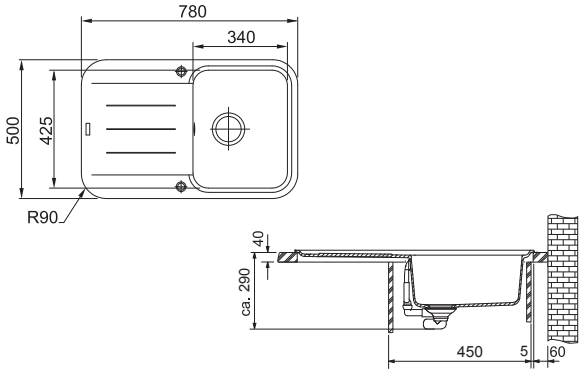

cena zahrnuje:
- otočný sítkový ventil 3 1/2“ s přepadem
- sifon pro úsporu místa 6/4“ s odbočkou na myčku

BARVA

onyx, grafit, šedý kámen, bílá led, vanilka, sahara, pískový melír, tmavě hnědá

CENA

9 559 Kč (vč. DPH)
7 900 Kč (bez DPH)
341 € (vr. DPH)

Věnujte prosím pozornost návodu na montáž a údržbu fragranitových a tectonitových dřezů na str. 51.

PBG 611

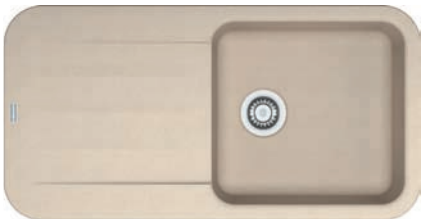

rozměry:
970 × 500 mm

výřez: 950 × 480 mm (rádius 80 mm)
dřez: 450 × 425 × 200 mm

spodní skříňka od 600 mm

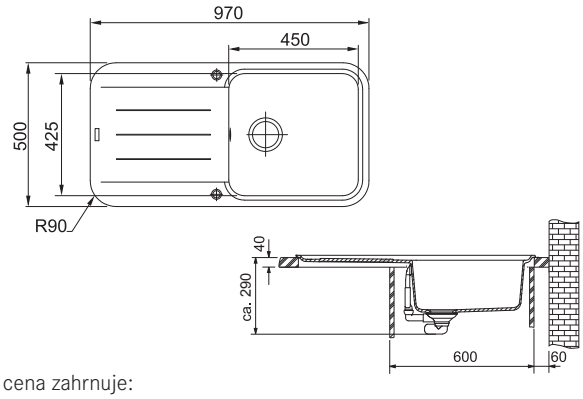

cena zahrnuje:
- otočný sítkový ventil 3 1/2“ s přepadem
- sifon pro úsporu místa 6/4“ s odbočkou na myčku

BARVA

onyx, grafit, šedý kámen, bílá led, vanilka, sahara, pískový melír, tmavě hnědá

CENA

9 801 Kč (vč. DPH)
8 100 Kč (bez DPH)
350 € (vr. DPH)

Věnujte prosím pozornost návodu na montáž a údržbu fragranitových a tectonitových dřezů na str. 51.

PŘÍSLUŠENSTVÍ

přípravná deska PBG
bílý plast
262 × 459 × 17 mm
112.0007.537
cena: 1 331 Kč (vč. DPH)
1 100 Kč (bez DPH)
47 € (vr. DPH)

koš PBG
nerez
310 × 395 × 122 mm
112.0007.664
cena: 726 Kč (vč. DPH)
600 Kč (bez DPH)
26 € (vr. DPH)

Franke Pebel Fragranit DuraKleen® PLUS + Sanitized®

TYP/ POPIS

PBG 651

rozměry:
970 × 500 mm

výřez: 950 × 480 mm (rádius 80 mm)
dřezy: 340 × 425 × 200 mm
160 × 285 × 120 mm

SKŘÍŇKA/ NÁKRES

spodní skříňka od 600 mm

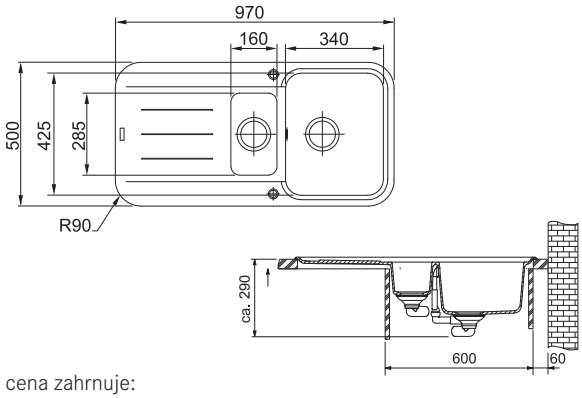

cena zahrnuje:
- odkapovou misku
- otočný sítkový ventil 3 1/2“ s přepadem
- sítkový ventil 3 1/2“
- sifon pro úsporu místa 6/4“ s odbočkou na myčku

BARVA

onyx, grafit, šedý kámen, bílá led, vanilka, sahara, pískový melír, tmavě hnědá

CENA

11 858 Kč (vč. DPH)
9 800 Kč (bez DPH)
423 € (vr. DPH)
cena včetně misky

Věnujte prosím pozornost návodu na montáž a údržbu fragranitových a tectonitových dřezů na str. 51.

dřez PBG 611-78

PŘÍSLUŠENSTVÍ

miska PBG 651
nerez
305 × 180 × 80 mm
112.0250.861
v ceně dřezu

přípravná deska PBG
bílý plast
262 × 459 × 17 mm
112.0007.537
cena: 1 331 Kč (vč. DPH)
1 100 Kč (bez DPH)
47 € (vr. DPH)

koš PBG
nerez
310 × 395 × 122 mm
112.0007.664
cena: 726 Kč (vč. DPH)
600 Kč (bez DPH)
26 € (vr. DPH)

Franke Impact Fragranit DuraKleen® PLUS + Sanitized®

TYP/ POPIS

SKŘÍŇKA/ NÁKRES

IMG 611-78

spodní skříňka od 450 mm

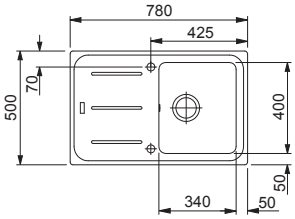

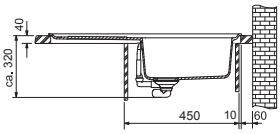

rozměry:
780 × 500 mm

výřez: 760 × 480 mm
dřez: 340 × 400 × 220 mm

cena zahrnuje:
- otočný sítkový ventil 3 1/2“ s přepadem
- sifon pro úsporu místa 6/4“ s odbočkou na myčku

BARVA

onyx, grafit, šedý kámen, bílá led, vanilka, sahara, pískový melír, tmavě hnědá

CENA

7 986 Kč (vč. DPH)
6 600 Kč (bez DPH)
285 € (vr. DPH)

Věnujte prosím pozornost návodu na montáž a údržbu fragranitových a tectonitových dřezů na str. 51.

IMG 651

spodní skříňka od 600 mm

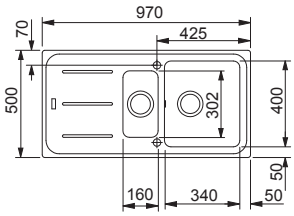

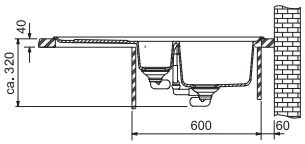

rozměry:
970 × 500 mm

výřez: 950 × 480 mm
dřezy: 340 × 400 × 220 mm
160 × 302 × 130 mm

cena zahrnuje:
- odkapovou misku
- otočný sítkový ventil 3 1/2“ s přepadem
- sítkový ventil 3 1/2“
- sifon pro úsporu místa 6/4“ s odbočkou na myčku

BARVA

onyx, grafit, šedý kámen, bílá led, vanilka, sahara, pískový melír, tmavě hnědá

CENA

9 922 Kč (vč. DPH)
8 200 Kč (bez DPH)
354 € (vr. DPH)
cena včetně misky

Věnujte prosím pozornost návodu na montáž a údržbu fragranitových a tectonitových dřezů na str. 51.

PŘÍSLUŠENSTVÍ

přípravná deska IMG
bílý plast
340 × 400 mm
112.0047.761
cena: 1 573 Kč (vč. DPH)
1 300 Kč (bez DPH)
56 € (vr. DPH)

koš IMG
nerez
340 × 400 × 160 mm
112.0047.840
cena: 726 Kč (vč. DPH)
600 Kč (bez DPH)
26 € (vr. DPH)

miska IMG 651
nerez
260 × 386 mm
112.0192.710
v ceně dřezu

Franke Kubus Fragranit DuraKleen® PLUS + Sanitized®

TYP/ POPIS

SKŘÍŇKA/ NÁKRES

KSG 218

spodní skříňka od 450 mm

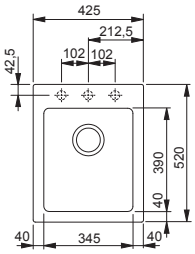

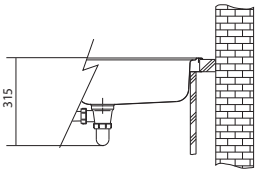

rozměry:
425 × 520 mm

výřez: 405 × 500 mm (rádius 10 mm)
dřez: 345 × 390 × 200 mm

cena zahrnuje:
- sítkový ventil 3 1/2“ s přepadem
- sifon pro úsporu místa 6/4“ s odbočkou na myčku
- možnost umístit dávkovač saponátu, viz. str. 334-335

BARVA

onyx, grafit, šedý kámen, bílá led, vanilka, sahara, tmavě hnědá

CENA

6 413 Kč (vč. DPH)
5 300 Kč (bez DPH)
229 € (vr. DPH)

Věnujte prosím pozornost návodu na montáž a údržbu fragranitových a tectonitových dřezů na str. 51.

KSG 238

spodní skříňka od 600 mm

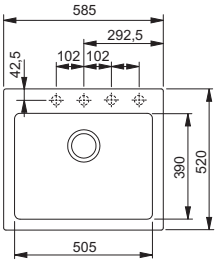

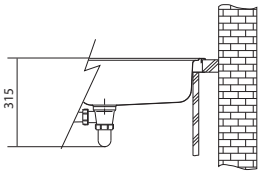

rozměry:
585 × 520 mm

výřez: 565 × 500 mm (rádius 10 mm)
dřez: 505 × 390 × 200 mm

cena zahrnuje:
- sítkový ventil 3 1/2“ s přepadem
- sifon pro úsporu místa 6/4“ s odbočkou na myčku
- možnost umístit dávkovač saponátu, viz. str. 334-335

BARVA

onyx, grafit, šedý kámen, bílá led, vanilka, sahara, tmavě hnědá

CENA

7 623 Kč (vč. DPH)
6 300 Kč (bez DPH)
272 € (vr. DPH)

Věnujte prosím pozornost návodu na montáž a údržbu fragranitových a tectonitových dřezů na str. 51.

PŘÍSLUŠENSTVÍ

miska KSG
nerez
158 × 406 × 55 mm
112.0018.817
cena: 1 452 Kč (vč. DPH)
1 200 Kč (bez DPH)
52 € (vr. DPH)

posuvná přípr. deska KSG
bezpečnostní sklo
280 × 408 mm
112.0017.900
cena: 968 Kč (vč. DPH)
800 Kč (bez DPH)
35 € (vr. DPH)

koš KSG
nerez
285 × 350 × 145 mm
112.0018.988
cena: 726 Kč (vč. DPH)
600 Kč (bez DPH)
26 € (vr. DPH)

otočný sítkový ventil 3 1/2“
pro KSG
(hranatý knoflík - chrom)
1314.57
NOVINKA
(hranatý knoflík - nerez)
1314.70
cena: 847 Kč (vč. DPH)
700 Kč (bez DPH)
30 € (vr. DPH)

Franke Calypso Fragranit DuraKleen® PLUS
Franke Acquario Fragranit DuraKleen® PLUS
+ Sanitized®

TYP/ POPIS

SKŘÍŇKA/ NÁKRES

COG 651 E

spodní rohová skříňka 900 × 900 mm
nebo 1 050 × 1 050 mm

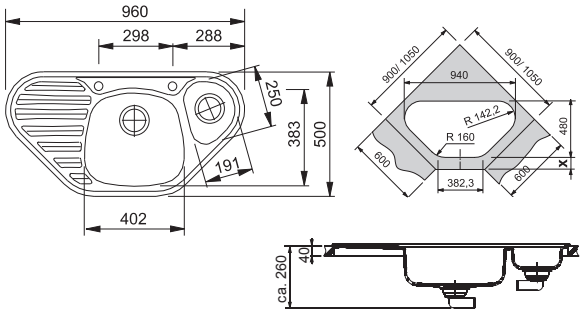

rozměry:
960 × 500 mm

výřez: dle šablony
dřezy: 402 × 383 × 150 mm
191 × 250 × 80 mm

cena zahrnuje:
- sítkový ventil 3 1/2“
- sítkový ventil 3 1/2“
- sifon pro úsporu místa 6/4“ s odbočkou na myčku
- malá vanička nelze zavřít, slouží jako přepad
- možnost umístit dávkovač saponátu, viz. str. 334-335

BARVA

grafit, šedý kámen, stříbrná, bílá led, vanilka, sahara, pískový melír

CENA

8 833 Kč (vč. DPH)
7 300 Kč (bez DPH)
315 € (vr. DPH)
cena bez misky

Věnujte prosím pozornost návodu na montáž a údržbu fragranitových a tectonitových dřezů na str. 51.

ACG 610-N

spodní skříňka od 800 mm

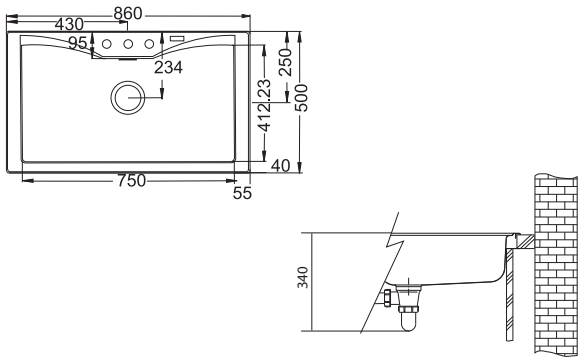

rozměry:
860 × 500 mm

výřez: 840 × 480 mm
dřez: 750 × 410 × 226 mm

cena zahrnuje:
- sítkový ventil 3 1/2“ s přepadem
- sifon pro úsporu místa 6/4“ s odbočkou na myčku
- možnost umístit dávkovač saponátu, viz. str. 334-335

BARVA

grafit, bílá led, pískový melír

CENA

9 680 Kč (vč. DPH)
8 000 Kč (bez DPH)
345 € (vr. DPH)

Věnujte prosím pozornost návodu na montáž a údržbu fragranitových a tectonitových dřezů na str. 51.

PŘÍSLUŠENSTVÍ

miska COG, nerez
200 × 264 × 70 mm
112.0006.138
cena: 726 Kč (vč. DPH)
600 Kč (bez DPH)
26 € (vr. DPH)

přípravná deska COG, bílý plast
420 × 300 × 15 mm
112.0008.436
cena: 1 331 Kč (vč. DPH)
1 100 Kč (bez DPH)
47 € (vr. DPH)

koš COG, nerez
298 × 378 × 110 mm
112.0008.450
cena: 968 Kč (vč. DPH)
800 Kč (bez DPH)
35 € (vr. DPH)

otočný sítkový ventil 3 1/2“
pro COG, 1314.29
cena: 726 Kč (vč. DPH)
600 Kč (bez DPH)
26 € (vr. DPH)

miska ACG, nerez
(pro umístění do kombi přípr. desky ACG)
165 × 306 × 80 mm
112.0040.691
cena: 726 Kč (vč. DPH)
600 Kč (bez DPH)
26 € (vr. DPH)

kombi přípravná deska ACG
dřevo/bílý plast
375 × 395 × 20 mm
112.0176.753
cena: 1 815 Kč (vč. DPH)
1 500 Kč (bez DPH)
65 € (vr. DPH)

koš ACG, nerez
340 × 400 × 180 mm
112.0047.842
cena: 1 815 Kč (vč. DPH)
1 500 Kč (bez DPH)
65 € (vr. DPH)

Franke Strata Fragranit DuraKleen® PLUS
Franke Rondo Fragranit DuraKleen® PLUS
+ Sanitized®

TYP/ POPIS

STG 614

rozměry:
860 × 435 mm

výřez: 840 × 415 mm (rádius 20 mm)
dřez: 333 × 360 × 165 mm

SKŘÍŇKA/ NÁKRES

spodní skříňka od 500 mm,
po úpravě skříňky i od 450 mm

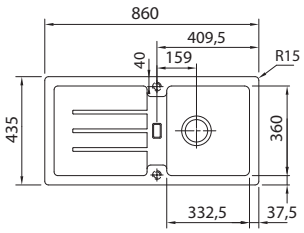

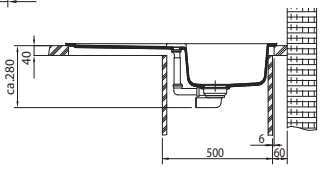

cena zahrnuje:
- sítkový ventil 3 1/2“ s přepadem
- sifon pro úsporu místa 6/4“ s odbočkou na myčku

BARVA

onyx, grafit, šedý kámen, stříbrná, bílá led, vanilka, sahara, pískový melír, tmavě hnědá

CENA

5 445 Kč (vč. DPH)
4 500 Kč (bez DPH)
194 € (vr. DPH)

Věnujte prosím pozornost návodu na montáž a údržbu fragranitových a tectonitových dřezů na str. 51.

ROG 610

spodní skříňka od 450 mm

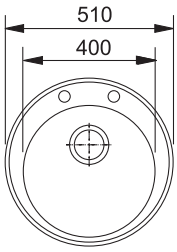

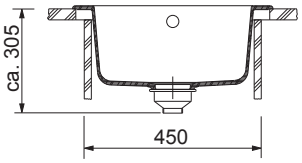

rozměry:
⌀ 510 mm

výřez: dle šablony
dřez: ⌀ 400 × 195 mm

cena zahrnuje:
- sítkový ventil 3 1/2“ s přepadem
- sifon pro úsporu místa 6/4“ s odbočkou na myčku
- otvor pro baterii ⌀ 35 mm
- možnost umístit dávkovač saponátu, viz. str. 334-335

BARVA

onyx, grafit, šedý kámen, stříbrná, bílá led, vanilka, sahara, pískový melír, tmavě hnědá

CENA

5 445 Kč (vč. DPH)
4 500 Kč (bez DPH)
194 € (vr. DPH)

Věnujte prosím pozornost návodu na montáž a údržbu fragranitových a tectonitových dřezů na str. 51.

PŘÍSLUŠENSTVÍ

otočný sítkový ventil 3 1/2“
pro STG/ROG
(kulatý knoflík - chrom)
1314.30
cena: 726 Kč (vč. DPH)
600 Kč (bez DPH)
26 € (vr. DPH)

přípravná deska ROG
bílý plast
⌀ 425 × 19 mm
112.0008.433
cena: 2 057 Kč (vč. DPH)
1 700 Kč (bez DPH)
73 € (vr. DPH)

koš ROG
nerez
⌀ 380 × 150 mm
112.0008.449
cena: 1 452 Kč (vč. DPH)
1 200 Kč (bez DPH)
53 € (vr. DPH)

Franke Basis Fragranit DuraKleen® PLUS + Sanitized®

TYP/ POPIS

SKŘÍŇKA/ NÁKRES

BFG 611-62

spodní skříňka od 450 mm

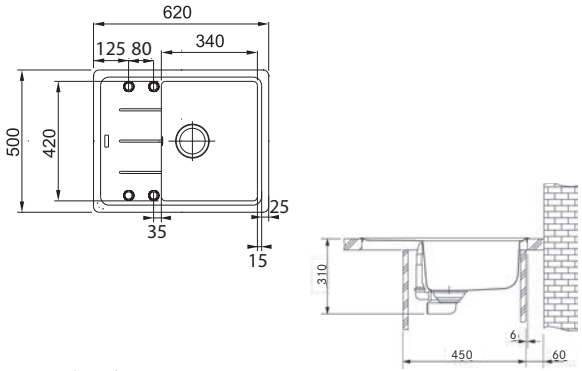

rozměry:
620 × 500 mm

výřez: 600 × 480 mm (rádius 20 mm)
dřez: 340 × 420 × 200 mm

cena zahrnuje:
- sítkový ventil 3 1/2“ s přepadem
- sifon pro úsporu místa 6/4“ s odbočkou na myčku
- možnost umístit dávkovač saponátu, viz. str. 334-335
- 4 místa pro vyražení otvoru
- Pozor! umístění dávkovače do skříňky od 600 mm

BARVA

onyx, grafit, šedý kámen, stříbrná, bílá led, vanilka, sahara, pískový melír, tmavě hnědá

CENA

5 445 Kč (vč. DPH)
4 500 Kč (bez DPH)
194 € (vr. DPH)

Věnujte prosím pozornost návodu na montáž a údržbu fragranitových a tectonitových dřezů na str. 51.

BFG 611-78

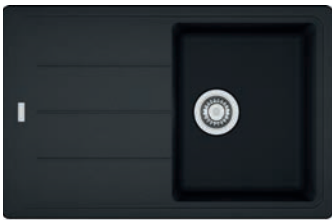

spodní skříňka od 450 mm

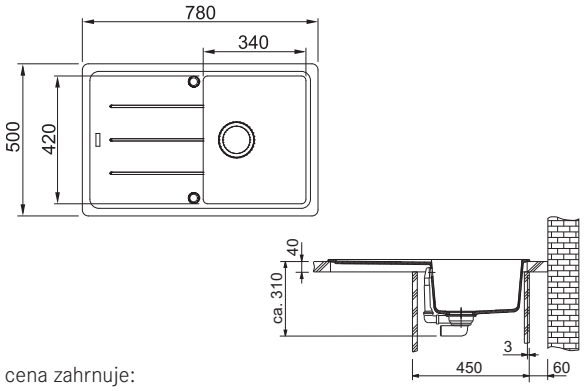

rozměry:
780 × 500 mm

výřez: 760 × 480 mm (rádius 20 mm)
dřez: 340 × 420 × 200 mm

cena zahrnuje:
- sítkový ventil 3 1/2“ s přepadem
- sifon pro úsporu místa 6/4“ s odbočkou na myčku

BARVA

onyx, grafit, šedý kámen, stříbrná, bílá led, vanilka, sahara, pískový melír, tmavě hnědá

CENA

5 929 Kč (vč. DPH)
4 900 Kč (bez DPH)
212 € (vr. DPH)

Věnujte prosím pozornost návodu na montáž a údržbu fragranitových a tectonitových dřezů na str. 51.

PŘÍSLUŠENSTVÍ

otočný sítkový ventil 3 1/2“
pro BFG
(kulatý knoflík - chrom)
1314.30
cena: 726 Kč (vč. DPH)
600 Kč (bez DPH)
26 € (vr. DPH)

Franke Basis Fragranit DuraKleen® PLUS + Sanitized®

TYP/ POPIS

SKŘÍŇKA/ NÁKRES

BFG 611

spodní skříňka od 600 mm

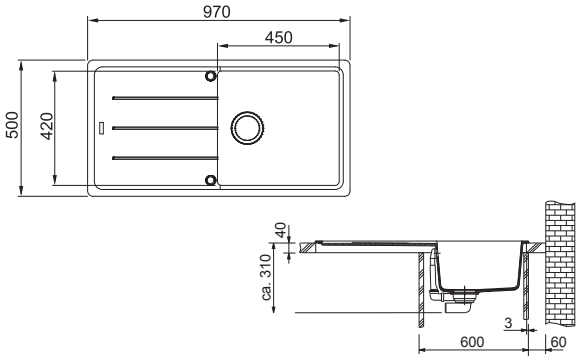

rozměry:
970 × 500 mm

výřez: 950 × 480 mm (rádius 20 mm)
dřez: 450 × 420 × 200 mm

cena zahrnuje:
- sítkový ventil 3 1/2“ s přepadem
- sifon pro úsporu místa 6/4“ s odbočkou na myčku

BARVA

onyx, grafit, šedý kámen, stříbrná, bílá led, vanilka, sahara, pískový melír, tmavě hnědá

CENA

6 776 Kč (vč. DPH)
5 600 Kč (bez DPH)
242 € (vr. DPH)

Věnujte prosím pozornost návodu na montáž a údržbu fragranitových a tectonitových dřezů na str. 51.

BFG 651-78

spodní skříňka od 600 mm

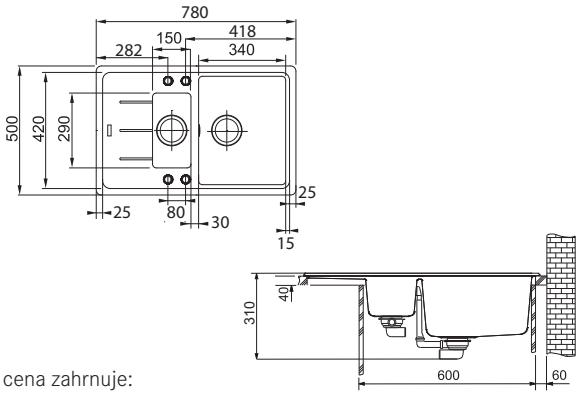

rozměry:
780 × 500 mm

výřez: 760 × 480 mm (rádius 20 mm)
dřezy: 340 × 420 × 200 mm
150 × 290 × 100 mm

cena zahrnuje:
- sítkový ventil 3 1/2“ s přepadem
- sítkový ventil 3 1/2“
- sifon pro úsporu místa 6/4“ s odbočkou na myčku
- možnost umístit dávkovač saponátu, viz. str. 334-335
- 4 místa pro vyražení otvoru

BARVA

onyx, grafit, šedý kámen, stříbrná, bílá led, vanilka, sahara, pískový melír, tmavě hnědá

CENA

6 413 Kč (vč. DPH)
5 300 Kč (bez DPH)
229 € (vr. DPH)

Věnujte prosím pozornost návodu na montáž a údržbu fragranitových a tectonitových dřezů na str. 51.

PŘÍSLUŠENSTVÍ

otočný sítkový ventil 3 1/2“
pro BFG
(kulatý knoflík - chrom)
1314.30
cena: 726 Kč (vč. DPH)
600 Kč (bez DPH)
26 € (vr. DPH)

miska BFG 651-78
nerez
160 × 300 × 70 mm
112.0250.014
cena: 1 210 Kč (vč. DPH)
1 000 Kč (bez DPH)
43 € (vr. DPH)

Franke Euroform Fragranit DuraKleen® PLUS + Sanitized®

TYP/ POPIS

EFG 614-78

rozměry:
780 × 475 mm

výřez: 765 × 460 mm (rádius 20 mm)
dřez: 330 × 400 × 150 mm

SKŘÍŇKA/ NÁKRES

spodní skříňka od 500 mm,
po úpravě skříňky i od 450 mm

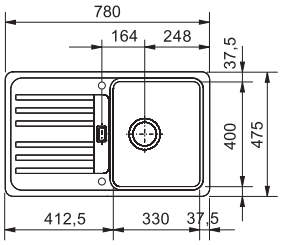

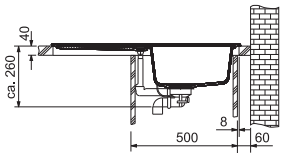

cena zahrnuje:
- sítkový ventil 3 1/2“ s přepadem
- sifon pro úsporu místa 6/4“ s odbočkou na myčku

BARVA

onyx, grafit, šedý kámen, stříbrná, bílá led, vanilka, sahara, pískový melír, tmavě hnědá

CENA

6 292 Kč (vč. DPH)
5 200 Kč (bez DPH)
224 € (vr. DPH)

Věnujte prosím pozornost návodu na montáž a údržbu fragranitových a tectonitových dřezů na str. 51.

EFG 682 E

rozměry:
905 × 505 mm

výřez: dle šablony
dřez: 295 × 430 × 150 mm

spodní rohová skříňka 900 × 900 mm
nebo 1 050 × 1 050 mm

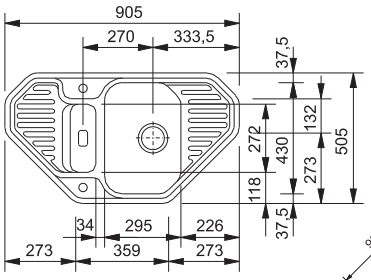

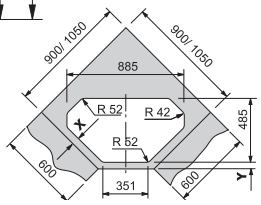

cena zahrnuje:
- sítkový ventil 3 1/2“ s přepadem
- sifon pro úsporu místa 6/4“ s odbočkou na myčku a flexi vývodem
- malá vanička nelze zavřít, slouží jako přepad

BARVA

grafit, šedý kámen, stříbrná, bílá led, sahara, pískový melír

CENA

7 986 Kč (vč. DPH)
6 600 Kč (bez DPH)
285 € (vr. DPH)

cena bez misky

Věnujte prosím pozornost návodu na montáž a údržbu fragranitových a tectonitových dřezů na str. 51.

PŘÍSLUŠENSTVÍ

otočný sítkový ventil 3 1/2“
pro EFG
(kulatý knoflík - chrom)
1314.30
cena: 726 Kč (vč. DPH)
600 Kč (bez DPH)
26 € (vr. DPH)

přípravná deska EFG 614-78
bílý plast
280 × 420 × 15 mm
112.0016.486
cena: 1 089 Kč (vč. DPH)
900 Kč (bez DPH)
39 € (vr. DPH)

koš EFG 614-78, nerez
295 × 375 × 134 mm
112.0008.448
cena: 726 Kč (vč. DPH)
600 Kč (bez DPH)
26 € (vr. DPH)

miska EFG 682 E, nerez
133 × 281 × 50 mm
112.0006.112
cena: 847 Kč (vč. DPH)
700 Kč (bez DPH)
30 € (vr. DPH)

bílý plast - 112.0006.114
cena: 363 Kč (vč. DPH)
300 Kč (bez DPH)
13 € (vr. DPH)

přípravná deska EFG 682 E
bílý plast
262 × 447 × 15 mm
112.0007.561
cena: 1 210 Kč (vč. DPH)
1 000 Kč (bez DPH)
43 € (vr. DPH)

koš EFG 682 E, nerez
285 × 420 × 150 mm
112.0007.656
cena: 968 Kč (vč. DPH)
800 Kč (bez DPH)
35 € (vr. DPH)

NÁVOD NA MONTÁŽ A ÚDRŽBU FRAGRANITOVÝCH A TECTONITOVÝCH DŘEZŮ

(Přehled čisticích prostředků – viz. str. 336)

Dřez je vyroben ze zdokonaleného materiálu, akrylátové polymerové pryskyřice, která obsahuje jemné granitové částečky. Z tohoto technologicky dokonalého materiálu je vymodelován dřez, který snadno snese zátěž každodenního užívání. Rádi bychom se s vámi podělili o instrukce pro péči o tento dřez, které pomohou vašemu dřezu zůstat přitažlivým prvkem vaší kuchyně po mnoho dalších let. Pro běžnou údržbu doporučujeme čisticí pastu **FRANKE – TWISTER.**

Správný postup – jak udržovat

- Základem je časté a pravidelné čištění dřezu. I v případě, že není zevrubné, je pravidelné čištění vhodnější než pouze příležitostné důkladné vyčištění dřezu. Nejlepší údržbou dřezu je časté umývání nádobí. U fragranitového dřezu je možnost použít pro pravidelnou údržbu běžné tekuté prostředky, krémy, pasty i suché prášky.
- Dokonalý vzhled vašeho dřezu může být ovlivněn kvalitou vody. V oblastech s tvrdou vodou se na dřezu mohou objevit šedivé nebo jinak zbarvené skvrny. Ty jsou ve skutečnosti jen vrstvou vodních usazenin nebo minerálů, která se běžně objevuje v oblastech s tvrdou vodou. Do tohoto minerálu se potom snadno vsakují látky, které zanechávají skvrny, jako je např. čaj, káva, červené víno, potraviny s vysokou barevnou pigmentací atd., a tím kazí vzhled vašeho dřezu. Proto byste měli dřez umýt a vysušit po každém použití. **Pokud usazeniny na vašem dřezu přetrvávají, použijte prostředek na odstranění vodního kamene (ne čističe odpadu). Také můžete vytvořit roztok z jedné části octa a tří částí vody, nanést na dřez a tím uvolnit nános kamene, nebo dřez potírat rozkrojeným citrónem. Usazeninu potom můžete snadněji odstranit pomocí houbičky a prostředku na čištění dřezu.**
- Pro odstranění každodenních stop po používání dřezu použijte měkkou látku nebo houbičku a prostředek na mytí nádobí. Přetrvávající skvrny odstraníte pomocí houbičky a aktivního čističe, např. **TWISTER**.
- **Pokud jsou skvrny velmi těžko odstranitelné, naplňte dřez roztokem vytvořeným ze 40 dílů vody a 1 dílu bělidla nebo biologického pracího prostředku a nechte působit přes noc. Poté dřez vypusťte a pečlivě vypláchněte. Tento způsob není rozhodně určen pro každodenní čištění dřezu. V případě delšího zanedbání údržby a následného zešednutí, zežloutnutí dna dřezu (usazení vodního kamene), je odstranění vodního kamene dlouhodobější záležitostí.**
- Váš fragranitový dřez je vyroben z extrémně odolného materiálu. Pokud ale budete posunovat po jeho povrchu kovové hrnce a pánve, mohou zanechat kovové stopy. Ty jsou však pouze na povrchu dřezu a můžete je odstranit krouživými pohyby hrubou stranou houbičky a čisticím prostředkem na dřezy.
- Pokuste se vyhnout pádům ostrých předmětů do dřezu, ty mohou naštípnout nebo poškodit povrch.

Špatný postup – čemu se vyhnout

- Vždy se vyhněte používání kovových čisticích houbiček a drátěnek, protože jejich kovové části ulpívají na povrchu dřezu. Nezanechávejte dlouho na povrchu dřezu ocelové a litinové kuchyňské potřeby. Pokud přesto na povrchu zanechají skvrny, můžete je odstranit pomocí houbičky a čisticího prostředku na dřezy.
- Nezanechávejte ve dřezu přes noc plastové podložky do dřezu, vlhké čisticí houbičky a hadříky, protože pod sebou a v sobě zadržují vodu, a tak může dojít ke vzniku vrstvy vodního kamene na povrchu dřezu.
- **Dbejte na to, aby dřez nepřišel do styku s koncentrovanými bělicími prostředky nebo produkty obsahujícími chlorové účinné látky (odstraňovače nátěrů a prostředky na čištění štětců), s kyselinami (odstraňovač vodního kamene z konvic), s louhem sodným (čističe odpadu např. KRTEK) nebo s čisticími prostředky na trouby a prostředky obsahujícími kysličník uhličitý. Použití těchto prostředků způsobí odbarvení pryskyřice, která spojuje granitové částečky.**
- Dřez je krátkodobě odolný proti teplotám až do 280 °C a nemělo by dojít k jakémukoli poškození. Přesto ale nedoporučujeme, aby byl dřez používán jako odkládací prostor ke chlazení vařících předmětů. Pro tento účel používejte oddělenou odkládací plochu a podložku. Nevylévejte horký olej do dřezu, mohlo by dojít k narušení povrchu. Horký olej má o mnoho vyšší teplotu než je 280 °C.
- Nepoužívejte dřez ke krájení potravin.

Horní montáž fragranitových a tectonitových dřezů

- Před instalací nainstalujte dodané fix. příchytky do připravených otvorů (pokud již nejsou namontované z výroby) a zajistěte zaražením fixačních trnů.
- Vyznačte si výřez pro dřez obkreslením dodané šablony, není-li šablona, výřez pro dřez provedete obkreslením dřezu a ubráním 1 cm z každé obvodové strany. **Důležité! Ujistěte se, že jste šablonu (dřez) umístili správným způsobem.**
- Vyřízněte v desce naznačený otvor pro dřez.
- Před instalací umístěte sanitární silikon (není součástí dodávky) po okraji výřezu tak, aby částečně přesahoval přes okraj dřezu.
- Dřez opatrně spusťte do otvoru. Dejte pozor na správnou orientaci výrobku.
- Zahákněte fixační příchytky pod desku a pomalu je **UTAHUJTE OD STŘEDU DŘEZU SMĚREM KE VZDÁLENÝM OKRAJŮM** (nepoužívejte "aku" zařízení, aby nedošlo ke stržení závitu).
- Odstraňte přebytečný silikon podél okraje dřezu.
- Přepadovou hlavu (je-li v příslušenství), která má být připevněna za mřížkou, nebo mřížku, která je příslušenstvím přepadové hlavy, připevněte pomocí dodaného šroubu.
- Spodní část přepadové trubky nasaďte na přepadovou hlavu.
- Spojte přepadovou trubku s odtokovým ventilem a připevněte pomocí gumového těsnění a matice.
- Upevněte odtokový ventil pomocí šroubů z vnitřní strany dřezu a připojte ke stávajícímu odpadu.

POSTUP PRO VYRÁŽENÍ OTVORU PRO BATERII A OVLÁDÁNÍ OTOČNÉHO VENTILU U FRAGRANITOVÝCH DŘEZŮ

Vyražení otvoru pro baterii (ovládání otočného ventilu) provádějte nejlépe, když je dřez již umístěn v pracovní desce.

- Zkontrolujte, zda vyznačený bod pro otvor odpovídá středu spodního odfrézování.
- Ostrý špičatý předmět (např. šroubovák) přidržte uprostřed budoucího otvoru a kladivem 200 – 300 g rázně uhoďte. Vypadne kolečko fragranitu. Vzniklý otvor zvětšíte poklepáváním kladivem do krajů otvoru a začistěte pilníkem nebo rašplí.

7

DŘEZY TECTONITE®

MODEL	OZNAČENÍ	STRANA
Orion	OID 611	str. 61
	OID 611-62	str. 60
	OID 611-78	str. 60
	OID 651	str. 61
Single	RID 610	str. 56
Sirius	SID 610	str. 56
	SID 611	str. 57
	SID 611-78	str. 57
	SID 620	str. 59
	SID 651	str. 59

DŘEZY TECTONITE®

VÁŠ VÝBĚR

FRANKE je jediným výrobcem, který vyvinul a nechal si patentovat novou generaci materiálu - Tectonite®.

Tento materiál je vyroben ze syntetického materiálu, tzv. SMC (Sheet Molding Compound), dosud používaného především v automobilovém průmyslu pro výrobu komponentů, podléhajících těžkému opotřebení.

Speciální povrch s příměsí skelných vláken zajišťuje jeho odolnost a pevnost při použití v kuchyni.

Je 100% recyklovatelný.

Odolá krátkodobé vysoké teplotě (až 300 °C), usazování nečistot, poškrábání, chemikáliím a kyselinám obsažených v potravinách a v čisticích prostředcích používaných v kuchyni.

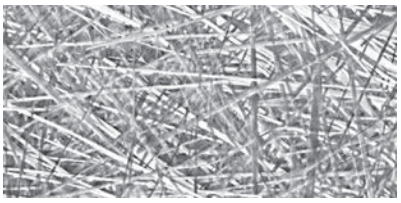

SMC

(Sheet Moulding Compound)
Směs skleněných vláken a pryskyřice, která zajišťuje odolnost proti nárazům a poškrábání.

+

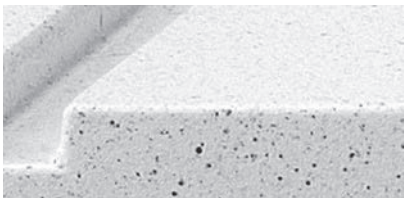

POVRCH 3. GENERACE

Nový povrch PiMC
(Powder in Mould Coating)
- tato vrstva poskytuje ochranu materiálu a žulový vzhled.

+

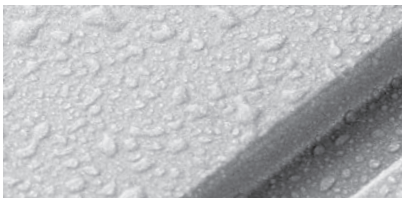

UNIKÁTNÍ TEXTURA

Speciální vodotěsná textura auto-sleeve.
Voda a znečištění jednoduše stékají z povrchu dřezu.

TECTONITE®

BARVY

černá

hnědá

kávová

bílá

SKRYTÝ PŘEPAD

Některé dřezy FRANKE mají designově řešený skrytý přepad s logem.

PŘEHLED SESTAVENÍ TYPOVÝCH ČÍSEL DŘEZŮ - PŘÍKLAD DŘEZ SID 610

SI

znamenají typovou řadu
např. **SID 610**
označují dřezy SIRUS

D

označuje materiál
SID 610

X = chromniklová ocel (nerez)
L = tkaná struktura (nerez)
G = Fragranit DuraKleen® PLUS
D = Tectonite®

6

označuje skupinu
a způsob zabudování
SID 610

1 = spodní zabudování
2 = zabudování do roviny
6 = horní montáž

1

označuje počet dřezů
a jejich uspořádání
SID 610

1 = 1 dřez
2 = 2 dřezy + 1 ¾ dřezu
5 = 1 ½ dřezu
(½ dřezu u odkapové plochy)
6 = 1 ½ dřezu
7 = 2 ½ dřezu
8 = 1 ¼ dřezu s nárokem
na místo ve spodní skřínce

0

označuje druh a počet
odkapových ploch
SID 610

0 = bez odkapové plochy
1 = 1 odkapová plocha
2 = 2 odkapové plochy
4 = přepad umístěn na odkap ploše

PIKTOGRAMY - VYSVĚTLIVKY:

- ŠÍŘKA SKŘÍŇKY
- HORNÍ MONTÁŽ
- REVERZIBILNÍ DŘEZ
- OTVOR PRO BATERII O ⌀ 35 MM
- SKRYTÝ PŘEPAD

Franke Single Tectonite®
Franke Sirius Tectonite®

TYP/ POPIS

SKŘÍŇKA/ NÁKRES

RID 610 NOVINKA

spodní skříňka od 450 mm

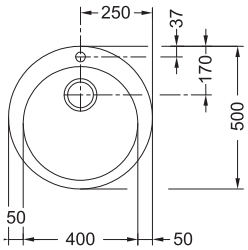

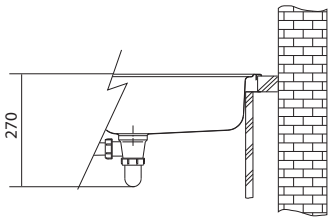

rozměry:
⌀ 500 mm

výřez: dle šablony
dřez: ⌀ 400 × 160 mm

cena zahrnuje:
- sítkový ventil 3 1/2“ s přepadem
- sifon pro úsporu místa 6/4“ s odbočkou na myčku
- otvor pro baterii ⌀ 35 mm

BARVA

černá, kávová

CENA

3 146 Kč (vč. DPH)
2 600 Kč (bez DPH)
112 € (vr. DPH)

Věnujte prosím pozornost návodu na montáž a údržbu fragranitových a tectonitových dřezů na str. 51.

SID 610

spodní skříňka od 600 mm

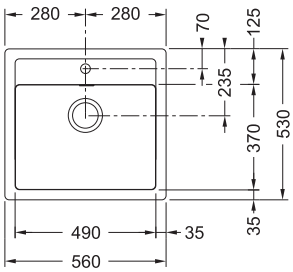

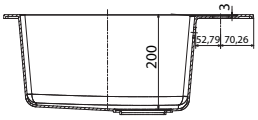

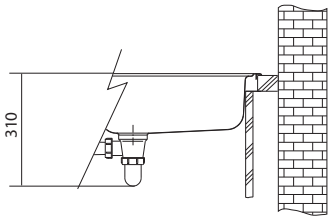

rozměry:
560 × 530 mm

výřez: 540 × 510 mm
dřez: 490 × 370 × 200 mm

cena zahrnuje:
- sítkový ventil 3 1/2“ s přepadem
- sifon pro úsporu místa 6/4“ s odb. na myčku
- otvor pro baterii ⌀ 35 mm
- možno vyvrtat další otvor pro dávkovač nebo otočný knoflík vykružovacím vrtákem přímo při montáži

BARVA

černá, hnědá, kávová, bílá

CENA

4 840 Kč (vč. DPH)
4 000 Kč (bez DPH)
173 € (vr. DPH)

Věnujte prosím pozornost návodu na montáž a údržbu fragranitových a tectonitových dřezů na str. 51.

PŘÍSLUŠENSTVÍ

otočný sítkový ventil 3 1/2“
pro SID 610
(hranatý knoflík - chrom)
1314.57
cena: 847 Kč (vč. DPH)
700 Kč (bez DPH)
30 € (vr. DPH)

čisticí pasta Twister (40 ml)
včetně houbičky
cena: 73 Kč (vč. DPH)
60 Kč (bez DPH)
2,60 € (vr. DPH)

čisticí pasta Twister (125 ml)
včetně houbičky
cena: 182 Kč (vč. DPH)
150 Kč (bez DPH)
6,50 € (vr. DPH)

Franke Sirius Tectonite®

TYP/ POPIS

SKŘÍŇKA/ NÁKRES

SID 611-78

spodní skříňka od 500 mm

otočný knoflík - chrom

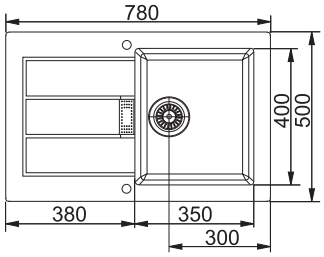

rozměry:
780 × 500 mm

výřez: 760 × 480 mm
dřez: 350 × 400 × 180 mm

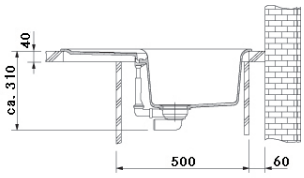

cena zahrnuje:
- otočný sítkový ventil 3 1/2“ s přepadem
- sifon pro úsporu místa 6/4“ s odbočkou na myčku
- otvor pro baterii ⌀ 35 mm

BARVA

černá hnědá kávová bílá

CENA

4 840 Kč (vč. DPH)
4 000 Kč (bez DPH)
173 € (vr. DPH)

Věnujte prosím pozornost návodu na montáž a údržbu fragranitových a tectonitových dřezů na str. 51.

SID 611

spodní skříňka od 600 mm

otočný knoflík - chrom

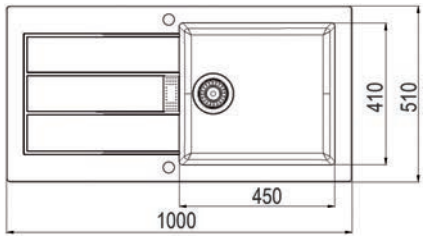

rozměry:
1 000 × 510 mm

výřez: 980 × 490 mm
dřez: 450 × 410 × 200 mm

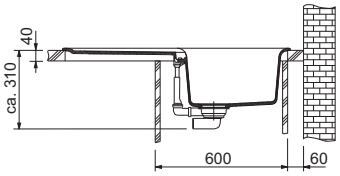

cena zahrnuje:
- otočný sítkový ventil 3 1/2“ s přepadem
- sifon pro úsporu místa 6/4“ s odbočkou na myčku
- otvor pro baterii ⌀ 35 mm

BARVA

černá hnědá kávová bílá

CENA

5 445 Kč (vč. DPH)
4 500 Kč (bez DPH)
194 € (vr. DPH)

Věnujte prosím pozornost návodu na montáž a údržbu fragranitových a tectonitových dřezů na str. 51.

PŘÍSLUŠENSTVÍ

otočný knoflík
nerez
1314.63
cena: 484 Kč (vč. DPH)
400 Kč (bez DPH)
17 € (vr. DPH)

posuvná přípr. deska SID
bezpečnostní sklo
280 × 408 mm
112.0064.137
cena: 1 573 Kč (vč. DPH)
1 300 Kč (bez DPH)
56 € (vr. DPH)

čisticí pasta Twister (40 ml)
včetně houbičky
cena: 73 Kč (vč. DPH)
60 Kč (bez DPH)
2,60 € (vr. DPH)

čisticí pasta Twister (125 ml)
včetně houbičky
cena: 182 Kč (vč. DPH)
150 Kč (bez DPH)
6,50 € (vr. DPH)

dřez SID 620 černá

Franke Sirius Tectonite®

TYP/ POPIS

SID 651

rozměry:
1 000 × 510 mm

výřez: 980 × 490 mm
dřezy: 350 × 410 × 200 mm
160 × 350 × 150 mm

cena zahrnuje:
- otočný sítkový ventil 3 1/2“ s přepadem
- sítkový ventil 3 1/2“ s přepadem
- sifon pro úsporu místa 6/4“ s odb. na myčku
- otvor pro baterii ⌀ 35 mm
- možno vyvrtat další otvor pro dávkovač vykružovacím vrtákem přímo při montáži

SKŘÍŇKA/ NÁKRES

spodní skříňka od 600 mm

otočný knoflík - chrom

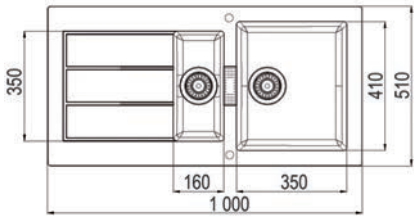

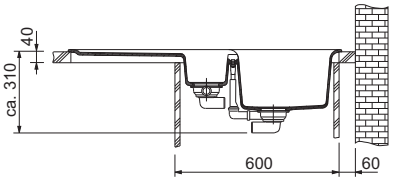

BARVA

černá hnědá kávová bílá

CENA

6 534 Kč (vč. DPH)
5 400 Kč (bez DPH)
233 € (vr. DPH)

Věnujte prosím pozornost návodu na montáž a údržbu fragranitových a tectonitových dřezů na str. 51.

SID 620

spodní skříňka od 800 mm

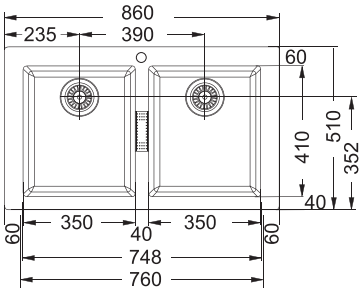

rozměry:
860 × 510 mm

výřez: 840 × 490 mm
dřezy: 2 × 350 × 410 × 200 mm

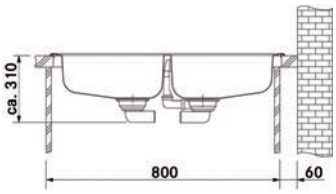

cena zahrnuje:
- sítkový ventil 3 1/2“ s přepadem
- sítkový ventil 3 1/2“
- sifon pro úsporu místa 6/4“ s odbočkou na myčku
- otvor pro baterii ⌀ 35 mm

BARVA

černá hnědá kávová bílá

CENA

5 445 Kč (vč. DPH)
4 500 Kč (bez DPH)
194 € (vr. DPH)

Věnujte prosím pozornost návodu na montáž a údržbu fragranitových a tectonitových dřezů na str. 51.

PŘÍSLUŠENSTVÍ

miska SID 651
nerez
325 × 147 × 70 mm
112.0064.216
cena: 1 331 Kč (vč. DPH)
1 100 Kč (bez DPH)
47 € (vr. DPH)

posuvná přípr. deska SID 651
bezpečnostní sklo
280 × 408 mm
112.0064.137
cena: 1 573 Kč (vč. DPH)
1 300 Kč (bez DPH)
56 € (vr. DPH)

otočný knoflík pro SID 651
nerez
1314.63
cena: 484 Kč (vč. DPH)
400 Kč (bez DPH)
17 € (vr. DPH)

čisticí pasta Twister (40 ml)
včetně houbičky
cena: 73 Kč (vč. DPH)
60 Kč (bez DPH)
2,60 € (vr. DPH)

čisticí pasta Twister (125 ml)
včetně houbičky
cena: 182 Kč (vč. DPH)
150 Kč (bez DPH)
6,50 € (vr. DPH)

Franke Orion Tectonite®

TYP/ POPIS

OID 611-62

rozměry:
620 × 500 mm

výřez: 600 × 480 mm
dřez: 350 × 430 × 180 mm

cena zahrnuje:
- sítkový ventil 3 1/2“ s přepadem
- sifon pro úsporu místa 6/4“ s odbočkou na myčku
- Pozor! bez otvoru na baterii (otvor lze vyvrtat vykružovacím vrtákem přímo při montáži)

SKŘÍŇKA/ NÁKRES

spodní skříňka od 450 mm

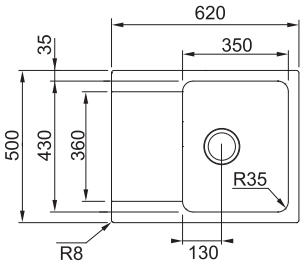

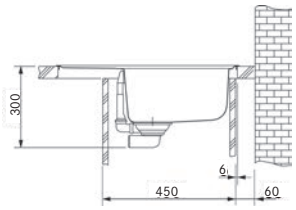

BARVA

černá hnědá kávová bílá

CENA

4 356 Kč (vč. DPH)
3 600 Kč (bez DPH)
155 € (vr. DPH)

Věnujte prosím pozornost návodu na montáž a údržbu fragranitových a tectonitových dřezů na str. 51.

OID 611-78

spodní skříňka od 450 mm

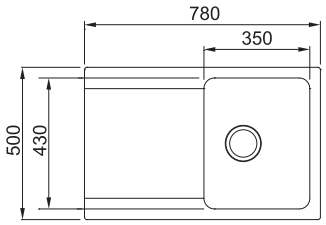

rozměry:
780 × 500 mm

výřez: 760 × 480 mm
dřez: 350 × 430 × 180 mm

cena zahrnuje:
- sítkový ventil 3 1/2“ s přepadem
- sifon pro úsporu místa 6/4“ s odbočkou na myčku
- Pozor! bez otvoru na baterii (otvor lze vyvrtat vykružovacím vrtákem přímo při montáži)

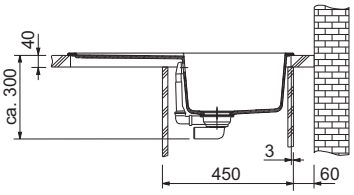

BARVA

černá hnědá kávová bílá

CENA

4 598 Kč (vč. DPH)
3 800 Kč (bez DPH)
164 € (vr. DPH)

Věnujte prosím pozornost návodu na montáž a údržbu fragranitových a tectonitových dřezů na str. 51.

PŘÍSLUŠENSTVÍ

NOVINKA koš OID
nerez
295 × 375 × 134 mm
112.0008.448
cena: 726 Kč (vč. DPH)
600 Kč (bez DPH)
26 € (vr. DPH)

otočný sítkový ventil 3 1/2“
pro OID
(kulatý knoflík - chrom)
1314.30
cena: 726 Kč (vč. DPH)
600 Kč (bez DPH)
26 € (vr. DPH)

čisticí pasta Twister (40 ml)
včetně houbičky
cena: 73 Kč (vč. DPH)
60 Kč (bez DPH)
2,60 € (vr. DPH)

čisticí pasta Twister (125 ml)
včetně houbičky
cena: 182 Kč (vč. DPH)
150 Kč (bez DPH)
6,50 € (vr. DPH)

Franke Orion Tectonite®

TYP/ POPIS

OID 611

rozměry:
940 × 510 mm

výřez: 920 × 490 mm
dřez: 440 × 440 × 190 mm

cena zahrnuje:
- sítkový ventil 3 1/2“ s přepadem
- sifon pro úsporu místa 6/4“ s odbočkou na myčku
- Pozor! bez otvoru na baterii (otvor lze vyvrtat vykružovacím vrtákem přímo při montáži)

SKŘÍŇKA/ NÁKRES

spodní skříňka od 600 mm

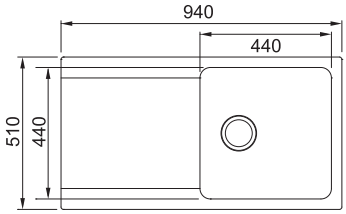

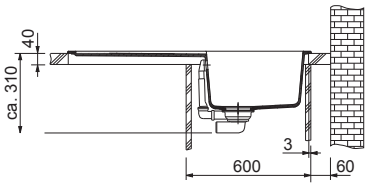

BARVA

černá hnědá kávová bílá

CENA

4 840 Kč (vč. DPH)
4 000 Kč (bez DPH)
173 € (vr. DPH)

Věnujte prosím pozornost návodu na montáž a údržbu fragranitových a tectonitových dřezů na str. 51.

OID 651

spodní skříňka od 600 mm

rozměry:
1 000 × 510 mm

výřez: 980 × 490 mm
dřezy: 340 × 440 × 190 mm
160 × 370 × 140 mm

cena zahrnuje:
- sítkový ventil 3 1/2“ s přepadem
- sítkový ventil 3 1/2“
- sifon pro úsporu místa 6/4“ s odb. na myčku
- Pozor! bez otvoru na baterii (otvor lze vyvrtat vykružovacím vrtákem přímo při montáži)

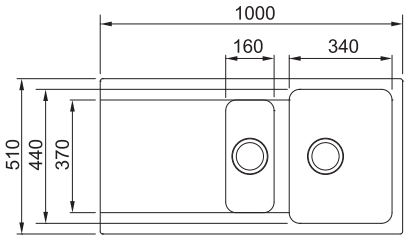

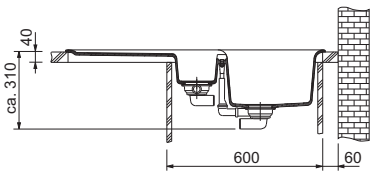

BARVA

černá hnědá kávová bílá

CENA

5 445 Kč (vč. DPH)
4 500 Kč (bez DPH)
194 € (vr. DPH)

Věnujte prosím pozornost návodu na montáž a údržbu fragranitových a tectonitových dřezů na str. 51.

PŘÍSLUŠENSTVÍ

NOVINKA koš OID
nerez
295 × 375 × 134 mm
112.0008.448
cena: 726 Kč (vč. DPH)
600 Kč (bez DPH)
26 € (vr. DPH)

otočný sítkový ventil 3 1/2“
pro OID
(kulatý knoflík - chrom)
1314.30
cena: 726 Kč (vč. DPH)
600 Kč (bez DPH)
26 € (vr. DPH)

čisticí pasta Twister (40 ml)
včetně houbičky
cena: 73 Kč (vč. DPH)
60 Kč (bez DPH)
2,60 € (vr. DPH)

čisticí pasta Twister (125 ml)
včetně houbičky
cena: 182 Kč (vč. DPH)
150 Kč (bez DPH)
6,50 € (vr. DPH)

NEREZOVÉ DŘEZY

MODEL	OZNAČENÍ	STRANA
Acquario Line	AEX 610	str. 79
Argo	AGX 610 3 1/2"	str. 95
	AGX 610 6/4"	str. 95
Armonia	AMX 610	str. 86
Centinox	CEX 210/610-50	str. 69
Compact Nova	CNX 660/2	str. 94
Epos	EOX 611	str. 72
	EOX 651	str. 72
	EOX 652 E	str. 73
Euroform	EFL 614-78	str. 98
	EFN 610	str. 100
	EFN 611	str. 100
	EFN 614-78	str. 98
	EFN 620-78	str. 99
	EFN 621	str. 99
	EFN 651-78	str. 98
Eurostar	ETL 614 NOVA 3 1/2"	str. 108
	ETN 610	str. 106
	ETX 610-30	str. 106
	ETN 611-56	str. 107
	ETN 611-58	str. 107
	ETN 614 NOVA 3 1/2"	str. 108
Eurostar Ethos	ETN 614 N ETHOS	str. 108
Galassia	GAX 611	str. 82
	GAX 620	str. 82
Galileo	GOX 611	str. 88
	GOX 611-100	str. 88
	GOX 620	str. 90
	GOX 621	str. 90
	GOX 651	str. 89
Kubus	KBX 210/610-20	str. 74
	KBX 210/610-34	str. 74
	KBX 210/610-45	str. 75
	KBX 210/610-55	str. 75
Largo Workcenter	LAX 211/611-W-36	str. 67
	LAX 211/611-W-45	str. 67

MODEL	OZNAČENÍ	STRANA
Logica	LLL 611	str. 86
	LLL 651	str. 87
	LLX 611	str. 86
	LLX 620	str. 87
	LLX 651	str. 87
Mikado	MON 611	str. 91
	MON 651	str. 91
	MON 651 E	str. 92
	MON 660	str. 93
	MON 681 E	str. 92
Mythos	MMX 611	str. 70
	MMX 651	str. 70
	MTX 611	str. 71
	MTX 651	str. 71
Neptun	NEX 611	str. 84
	NEX 620	str. 85
	NEX 621	str. 85
	NEX 651	str. 84
Neptune Plus	NPX 611	str. 83
Onda	ONN 611	str. 101
	ONN 620	str. 102
	ONN 621	str. 103
	ONN 651	str. 102
Onda Line	OLX 611	str. 101
Pamira	PMN 611	str. 97
Planar	PPX 210/610-44 TL	str. 77
	PPX 210/610-58 TL	str. 77
	PPX 211/611 TL	str. 78
	PPX 251/651 TL	str. 78
Planar 8	PEX 210/610-42 TL	str. 76
	PEX 210/610-51 TL	str. 76
Polar	PXN 611-60	str. 104
	PXN 611-78	str. 104
	PXN 612 E	str. 105
	PXN 651-78	str. 105
Quadrant	QAX 610	str. 94
Rambla	RAN 610-38 3 1/2"	str. 96
Rondo	RON 610-41	str. 97
Sinos	SNX 211/611	str. 81
	SNX 251/651	str. 81
Studio	STX 621 E	str. 83
Zodiaco	ZOX 660	str. 93

NEREZOVÉ DŘEZY

VÁŠ VÝBĚR

FRANKE je největším světovým výrobcem nerezových dřezů a nabízí široký výběr tohoto sortimentu.

Vysoce kvalitní chromniklová ocel je odolná vůči korozi i po porušení povrchu dřezu a vůči vysokým teplotám. Je také pružná, takže na rozdíl od keramiky nepraskne.

Hladký povrch nerezu zabraňuje usazování bakterií, lehce se čistí a je plně recyklovatelný. Životnost nerezu nepřekonal zatím žádný jiný materiál.

SKRYTÝ PŘEPAD

Některé dřezy FRANKE mají nově designově řešený skrytý přepad s logem.

PLOCHÝ OKRAJ

Dřezy FRANKE označené tímto piktogramem mají plochý okraj. Lze je tedy použít jak pro horní montáž, tak do roviny.

EASY CLICK

Inovativní Easy Click systém je hygienické zavírání a otevírání odtoku dřezu pomocí tlačítka.
Jednoduchý a intuitivní mechanismus, který pracuje bez elektřiny a nevyžaduje žádnou údržbu.

LARGO WORKCENTER

Nové FRANKE dřezy Largo Workcenter (LAX 211/611-W-36 a LAX 211/611-W-45) usnadňují každodenní práci u dřezu.

Charakteristickým rysem nového pohodlí je tzv. box modul, který je umístěn vedle dřezu. Větší box je určen pro biologický odpad, menší pro kuchyňské potřeby, např. houbičku na nádobí, čisticí pastu FRANKE Twister aj.

MATERIÁL

nerez

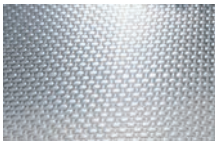

tkaná struktura

INTEGROVANÝ VENTIL

Ventil jako součást dna dřezu. Omezuje usazování nečistot.

Ventil u dřezů (CEX 210/610-50, LAX 211/611, MMX 611/651, MTX 611/651, SNX 211/611, SNX 251/651) je zdokonalen o antibakteriální vrstvu Sanitized®, která pomáhá udržovat ventil hygienicky čistý a chrání jej před bakteriemi.

PŘEHLED SESTAVENÍ TYPOVÝCH ČÍSEL DŘEZŮ - PŘÍKLAD DŘEZ MTX 651/2

MT

znamenají typovou řadu
např. **MTX 651/2**
označují dřezy MYTHOS

X

označuje materiál
MTX 651/2

X = chromniklová ocel (nerez)
L = tkaná struktura (nerez)
G = Fragranit DuraKleen® PLUS
D = Tectonite®

6

označuje skupinu
a způsob zabudování
MTX 651/2

1 = spodní zabudování
2 = zabudování do roviny
6 = horní montáž

5

označuje počet dřezů
a jejich uspořádání
MTX 651/2

1 = 1 dřez
2 = 2 dřezy + 1 ¾ dřezu
5 = 1 ½ dřezu
(½ dřezu u odkapové plochy)
6 = 1 ½ dřezu
7 = 2 ½ dřezu
8 = 1 ¼ dřezu s nárokem
na místo ve spodní skřínce

1

označuje druh a počet
odkapových ploch
MTX 651/2

0 = bez odkapové plochy
1 = 1 odkapová plocha
2 = 2 odkapové plochy
4 = přepad umístěn na odkap ploše

/2

označuje model
MTX 651/2

E = rohový dřez
2 = odkapová plocha vpravo
7 = odkapová plocha vlevo

MTX 651/2
odkapová plocha vpravo

MTX 651/7
odkapová plocha vlevo

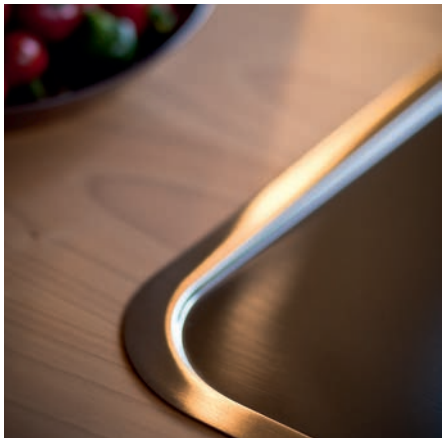

PIKTOGRAMY - VYSVĚTLIVKY:

- ŠÍŘKA SKŘÍŇKY
- ŠÍŘKA ROHOVÉ SKŘÍŇKY
- HORNÍ MONTÁŽ
- HORNÍ MONTÁŽ - PLOCHÝ OKRAJ
- ODKAPOVÁ PLOCHA VPRAVO (2)/VLEVO (7)
- REVERZIBILNÍ DŘEZ
- OTVOR PRO BATERII O ⌀ 35 MM
- SKRYTÝ PŘEPAD
- VENTIL SOUČÁST DNA DŘEZU
- TOP-CLIP (SNADNÉ UCHYCENÍ DŘEZU POMOCÍ SPECIÁLNÍCH PŘÍCHYTEK)

dřez LAX 211/611-W-36

Franke Largo Workcenter nerez

TYP/ POPIS | SKŘÍŇKA/ NÁKRES | MODEL

LAX 211/611-W-36 /7 NOVINKA

spodní skříňka od 600 mm

2
7

easy click knoflík - nerez

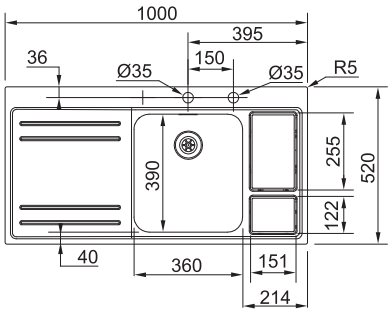

rozměry:
1 000 × 520 mm

Ventil u toho dřezu je zdokonalen o antibakteriální vrstvu Sanitized®, která pomáhá udržovat ventil hygienicky čistý a chrání jej před bakteriemi.

výřez: 987 × 507 mm (rádius 10-20 mm)
dřez: 360 × 390 × 175 mm
koš: 151 × 255 × 245 mm,
obsahuje vnitřní koš o objemu 5,5 l
box: 151 × 122 × 230 mm

cena zahrnuje:
- easy click sítkový ventil 3 1/2“ s přepadem
- sifon pro úsporu místa 6/4“ s odb. na myčku
- otvor pro baterii Ø 35 mm
- minimální tloušťka pracovní desky 30 mm
- dotykové otvírání víka u boxu a koše
- box i koš napojen na sifon
- koš určen pro biologický odpad
- nelze instalovat drtič na odpadky

MATERIÁL

nerez

CENA

29 645 Kč (vč. DPH)
24 500 Kč (bez DPH)
1 058 € (vr. DPH)

LAX 211/611-W-45 /7 NOVINKA

spodní skříňka od 800 mm

2
7

easy click knoflík - nerez

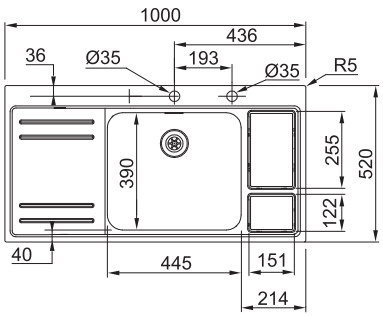

rozměry:
1 000 × 520 mm

Ventil u toho dřezu je zdokonalen o antibakteriální vrstvu Sanitized®, která pomáhá udržovat ventil hygienicky čistý a chrání jej před bakteriemi.

výřez: 987 × 507 mm (rádius 10-20 mm)
dřez: 445 × 520 × 175 mm
koš: 151 × 255 × 245 mm,
obsahuje vnitřní koš o objemu 5,5 l
box: 151 × 122 × 230 mm

cena zahrnuje:
- easy click sítkový ventil 3 1/2“
- sifon pro úsporu místa 6/4“ s odb. na myčku
- otvor pro baterii Ø 35 mm
- minimální tloušťka pracovní desky 30 mm
- dotykové otvírání víka u boxu a koše
- box i koš napojen na sifon
- koš určen pro biologický odpad
- nelze instalovat drtič na odpadky

MATERIÁL

nerez

CENA

29 645 Kč (vč. DPH)
24 500 Kč (bez DPH)
1 058 € (vr. DPH)

PŘÍSLUŠENSTVÍ

miska LAX
nerez
183 × 413 × 64 mm
112.0081.491
cena: 1 815 Kč (vč. DPH)
1 500 Kč (bez DPH)
65 € (vr. DPH)

přípravná deska LAX
černý plast
255 × 428 × 16 mm
112.0285.247
cena: 1 452 Kč (vč. DPH)
1 200 Kč (bez DPH)
52 € (vr. DPH)

náhradní koš LAX
víko nerez, tělo plast
112.0280.997
v ceně dřezu
cena: 5 082 Kč (vč. DPH)
4 200 Kč (bez DPH)
181 € (vr. DPH)

náhradní box LAX
víko nerez, tělo plast
112.0281.000
v ceně dřezu
cena: 3 388 Kč (vč. DPH)
2 800 Kč (bez DPH)
121 € (vr. DPH)

koš LAX 211-W-45
nerez
310 × 395 × 122 mm
112.0007.664
cena: 726 Kč (vč. DPH)
600 Kč (bez DPH)
26 € (vr. DPH)

model 2 (odkapávací plocha vpravo), model 7 (odkapávací plocha vlevo)

Věnujte prosím pozornost návodu na montáž a údržbu nerezových dřezů na str. 109.

dřez CEX 210/610-50

Franke Centinox nerez

TYP/ POPIS

CEX 210/610-50

otočný knoflík - nerez
pro otvor Ø 22 mm

reddot design award winner 2011

Ventil u toho dřezu je zdokonalen o antibakteriální vrstvu Sanitized®, která pomáhá udržovat ventil hygienicky čistý a chrání jej před bakteriemi.

rozměry:
555 × 465 mm

výřez: dle šablony
dřez: 500 × 410 × 200 mm

cena zahrnuje:
- otočný sítkový ventil 3 1/2“ s přepadem
- sifon pro úsporu místa 6/4“ s odbočkou na myčku
- nelze instalovat drtič na odpadky

SKŘÍŇKA/ NÁKRES

spodní skříňka od 600 mm

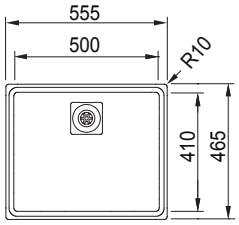

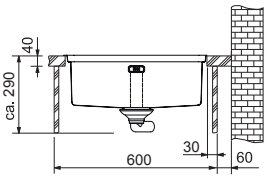

MATERIÁL

nerez

CENA

22 869 Kč (vč. DPH)
18 900 Kč (bez DPH)
816 € (vr. DPH)

PŘÍSLUŠENSTVÍ

miska CEX
nerez
176 × 426 × 52 mm
112.0172.452
cena: 1 694 Kč (vč. DPH)
1 400 Kč (bez DPH)
60 € (vr. DPH)

přípravná deska CEX
nerez/černý plast
200 × 465 × 10 mm
112.0173.062
cena: 3 872 Kč (vč. DPH)
3 200 Kč (bez DPH)
138 € (vr. DPH)

rolovací rošt CEX
nerez
319 × 429 × 9 mm
112.0173.411
cena: 2 420 Kč (vč. DPH)
2 000 Kč (bez DPH)
86 € (vr. DPH)

posuvný odkap. tác CEX
nerez/černý plast
343 × 465 × 22 mm
112.0173.587
cena: 2 420 Kč (vč. DPH)
2 000 Kč (bez DPH)
86 € (vr. DPH)

otočný knoflík CEX
chrom
133.0175.465
cena: 605 Kč (vč. DPH)
500 Kč (bez DPH)
22 € (vr. DPH)

doporučená baterie

FW 77 – viz str. 171

Věnujte prosím pozornost návodu na montáž a údržbu nerezových dřezů na str. 109.

Franke Mythos nerez

TYP/ POPIS | SKŘÍŇKA/ NÁKRES | MODEL

MMX 611/7

spodní skříňka od 500 mm

2
7

otočný knoflík - nerez

Ventil u toho dřezu je zdokonalen o antibakteriální vrstvu Sanitized®, která pomáhá udržovat ventil hygienicky čistý a chrání jej před bakteriemi.

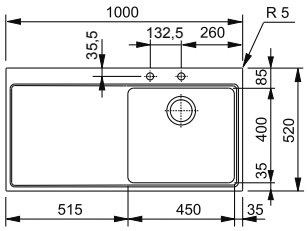

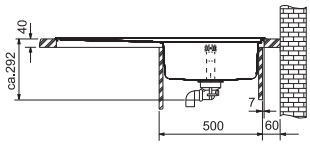

rozměry:
1 000 × 520 mm

výřez: 989 × 509 mm (rádius 10 mm)
dřez: 450 × 400 × 180 mm

cena zahrnuje:
- otočný sítkový ventil 3 1/2“ s přepadem
- sifon pro úsporu místa 6/4“ s odbočkou na myčku
- otvor pro baterii ⌀ 35 mm
- nelze instalovat drtič na odpadky

MATERIÁL

nerez

CENA

24 684 Kč (vč. DPH)
20 400 Kč (bez DPH)
881 € (vr. DPH)

MMX 651/7

spodní skříňka od 600 mm

2
7

otočný knoflík - nerez

Ventil u toho dřezu je zdokonalen o antibakteriální vrstvu Sanitized®, která pomáhá udržovat ventil hygienicky čistý a chrání jej před bakteriemi.

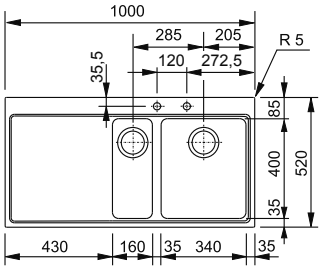

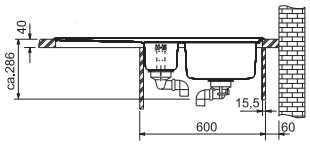

rozměry:
1 000 × 520 mm

výřez: 989 × 509 mm (rádius 10 mm)
dřezy: 340 × 400 × 175 mm
160 × 400 × 130 mm

cena zahrnuje:
- otočný sítkový ventil 3 1/2“
- sítkový ventil 3 1/2“ s přepadem
- sifon pro úsporu místa 6/4“ s odbočkou na myčku
- otvor pro baterii ⌀ 35 mm
- nelze instalovat drtič na odpadky

MATERIÁL

nerez

CENA

29 040 Kč (vč. DPH)
24 000 Kč (bez DPH)
1 036 € (vr. DPH)

PŘÍSLUŠENSTVÍ

miska MMX
nerez
172 × 412 × 55 mm
112.0017.788
cena: 1 210 Kč (vč. DPH)
1 000 Kč (bez DPH)
43 € (vr. DPH)

posuvná přípr. deska MMX
černý plast
× mm
112.0285.247
cena: 1 452 Kč (vč. DPH)
1 200 Kč (bez DPH)
52 € (vr. DPH)

koš MMX
nerez
285 × 350 × 145 mm
112.0018.988
cena: 726 Kč (vč. DPH)
600 Kč (bez DPH)
26 € (vr. DPH)

rolovací rošt MMX
nerez
468 × 420 × 9 mm
112.0030.882
cena: 1 815 Kč (vč. DPH)
1 500 Kč (bez DPH)
65 € (vr. DPH)

otočný knoflík
chrom
133.0171.327
cena: 484 Kč (vč. DPH)
400 Kč (bez DPH)
17 € (vr. DPH)

model 2 (odkapávací plocha vpravo), model 7 (odkapávací plocha vlevo)

Věnujte prosím pozornost návodu na montáž a údržbu nerezových dřezů na str. 109.

Franke Mythos nerez

TYP/ POPIS | SKŘÍŇKA/ NÁKRES | MODEL

MTX 611/7

spodní skříňka od 500 mm

2
7

otočný knoflík - nerez

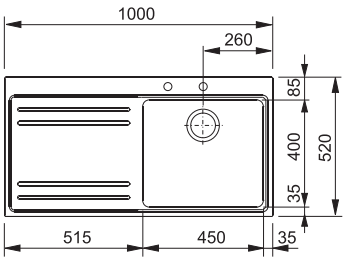

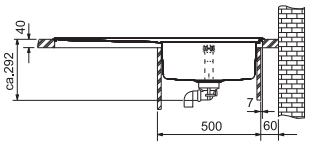

Ventil u toho dřezu je zdokonalen o antibakteriální vrstvu Sanitized®, která pomáhá udržovat ventil hygienicky čistý a chrání jej před bakteriemi.

rozměry:
1 000 × 520 mm

výřez: 989 × 509 mm (rádius 10 mm)
dřez: 450 × 400 × 180 mm

cena zahrnuje:
- otočný sítkový ventil 3 1/2“ s přepadem
- sifon pro úsporu místa 6/4“ s odbočkou na myčku
- otvor pro baterii ⌀ 35 mm
- nelze instalovat drtič na odpadky

MATERIÁL

nerez

CENA

25 894 Kč (vč. DPH)
21 400 Kč (bez DPH)
924 € (vr. DPH)

MTX 651/7

spodní skříňka od 600 mm

2
7

otočný knoflík - nerez

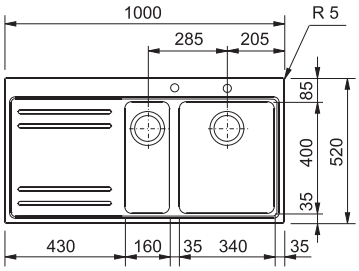

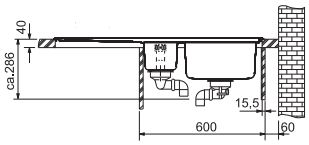

Ventil u toho dřezu je zdokonalen o antibakteriální vrstvu Sanitized®, která pomáhá udržovat ventil hygienicky čistý a chrání jej před bakteriemi.

rozměry:
1 000 × 520 mm

výřez: 989 × 509 mm (rádius 10 mm)
dřezy: 340 × 400 × 175 mm
160 × 400 × 130 mm

cena zahrnuje:
- otočný sítkový ventil 3 1/2“
- sítkový ventil 3 1/2“ s přepadem
- sifon pro úsporu místa 6/4“ s odbočkou na myčku
- otvor pro baterii ⌀ 35 mm
- nelze instalovat drtič na odpadky

MATERIÁL

nerez

CENA

29 887 Kč (vč. DPH)
24 700 Kč (bez DPH)
1 066 € (vr. DPH)

PŘÍSLUŠENSTVÍ

miska MTX
nerez
172 × 412 × 55 mm
112.0017.788
cena: 1 210 Kč (vč. DPH)
1 000 Kč (bez DPH)
43 € (vr. DPH)

posuvná přípr. deska MMX
černý plast
× mm
112.0285.247
cena: 1 452 Kč (vč. DPH)
1 200 Kč (bez DPH)
52 € (vr. DPH)

koš MTX
nerez
285 × 350 × 145 mm
112.0018.988
cena: 726 Kč (vč. DPH)
600 Kč (bez DPH)
26 € (vr. DPH)

otočný knoflík
chrom
133.0171.327
cena: 484 Kč (vč. DPH)
400 Kč (bez DPH)
17 € (vr. DPH)

Věnujte prosím pozornost návodu na montáž a údržbu nerezových dřezů na str. 109.

Franke Epos nerez

TYP/ POPIS | SKŘÍŇKA/ NÁKRES | MODEL

EOX 611/7

spodní skříňka od 500 mm

2
7

otočný knoflík - nerez

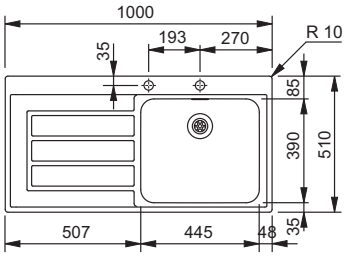

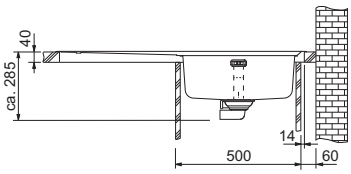

rozměry:
1 000 × 510 mm

výřez: 984 × 494 mm (rádius 10 mm)
dřez: 445 × 390 × 175 mm

cena zahrnuje:
- otočný sítkový ventil 3 1/2“ s přepadem
- sifon pro úsporu místa 6/4“ s odbočkou na myčku
- otvor pro baterii ⌀ 35 mm
- nelze instalovat drtič na odpadky

MATERIÁL

nerez

CENA

16 940 Kč (vč. DPH)
14 000 Kč (bez DPH)
604 € (vr. DPH)

EOX 651/7

spodní skříňka od 600 mm

2
7

otočný knoflík - nerez

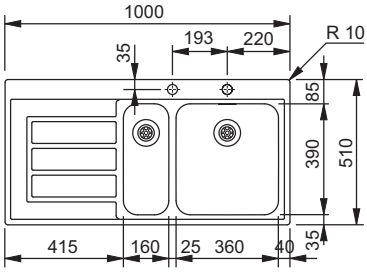

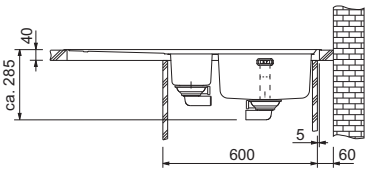

rozměry:
1 000 × 510 mm

výřez: 984 × 494 mm (rádius 10 mm)
dřezy: 360 × 390 × 175 mm
160 × 390 × 120 mm

cena zahrnuje:
- otočný sítkový ventil 3 1/2“ s přepadem
- sítkový ventil 3 1/2“
- sifon pro úsporu místa 6/4“ s odbočkou na myčku
- otvor pro baterii ⌀ 35 mm
- nelze instalovat drtič na odpadky

MATERIÁL

nerez

CENA

20 570 Kč (vč. DPH)
17 000 Kč (bez DPH)
734 € (vr. DPH)

PŘÍSLUŠENSTVÍ

miska EOX
nerez
183 × 413 × 64 mm
112.0081.491
cena: 1 815 Kč (vč. DPH)
1 500 Kč (bez DPH)
65 € (vr. DPH)

přípravná deska EOX
dřevo
260 × 401 × 18 mm
112.0081.501
cena: 2 057 Kč (vč. DPH)
1 700 Kč (bez DPH)
73 € (vr. DPH)

koš EOX
nerez
285 × 350 × 145 mm
112.0018.988
cena: 726 Kč (vč. DPH)
600 Kč (bez DPH)
26 € (vr. DPH)

otočný knoflík
chrom
133.0171.327
cena: 484 Kč (vč. DPH)
400 Kč (bez DPH)
17 € (vr. DPH)

model 2 (odkapávací plocha vpravo), model 7 (odkapávací plocha vlevo)

Věnujte prosím pozornost návodu na montáž a údržbu nerezových dřezů na str. 109.

Franke Epos nerez

TYP/ POPIS

EOX 652 E

rozměry:
1 053 × 513 mm

výřez: dle šablony
dřezy: 360 × 445 × 175 mm
160 × 300 × 120 mm

cena zahrnuje:
- otočný sítkový ventil 3 1/2“
- sítkový ventil 3 1/2“
- sifon pro úsporu místa 6/4“ s odbočkou na myčku
- otvor pro baterii ⌀ 35 mm
- nelze instalovat drtič na odpadky

SKŘÍŇKA/ NÁKRES

spodní rohová skříňka 900 × 900 mm
nebo 1 050 × 1 050 mm

otočný knoflík - chrom

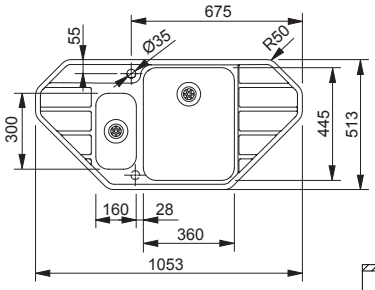

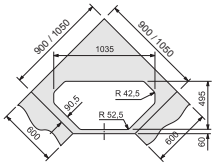

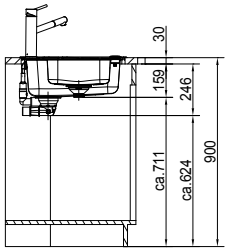

MATERIÁL

nerez

CENA

21 780 Kč (vč. DPH)
18 000 Kč (bez DPH)
777 € (vr. DPH)

dřez EOX 652 E

PŘÍSLUŠENSTVÍ

miska EOX 652 E
nerez
177 × 317 × 60 mm
112.0041.519
cena: 1 452 Kč (vč. DPH)
1 200 Kč (bez DPH)
52 € (vr. DPH)

koš EOX
nerez
310 × 395 × 122 mm
112.0007.664
cena: 726 Kč (vč. DPH)
600 Kč (bez DPH)
26 € (vr. DPH)

otočný knoflík
nerez
133.0256.088
cena: 605 Kč (vč. DPH)
500 Kč (bez DPH)
22 € (vr. DPH)

Věnujte prosím pozornost návodu na montáž a údržbu nerezových dřezů na str. 109.

Franke Kubus nerez

TYP/ POPIS

KBX 210/610-20

rozměry:
230 × 430 mm

výřez dle šablony
dřez: 200 × 400 ×130 mm

cena zahrnuje:
- sítkový ventil 3 1/2 s přepadem
- dřez je bez sifonu

SKŘÍŇKA/ NÁKRES

spodní skříňka od 300 mm

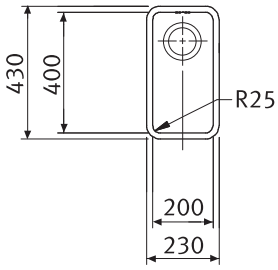

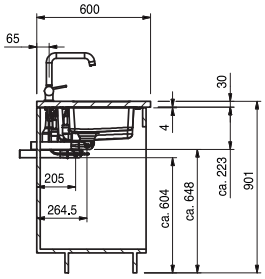

MATERIÁL

nerez

CENA

10 890 Kč (vč. DPH)
9 000 Kč (bez DPH)
388 € (vr. DPH)

KBX 210/610-34

otočný knoflík – chrom
pro otvor ⌀ 22 mm

rozměry:
370 × 430 mm

výřez dle šablony
dřez: 340 × 400 × 175 mm

cena zahrnuje:
- otočný sítkový ventil 3 1/2“ s přepadem
- dřez je bez sifonu

spodní skříňka od 400 mm

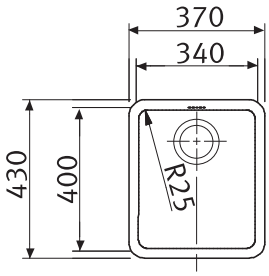

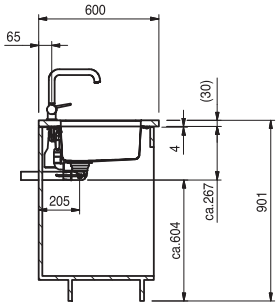

MATERIÁL

nerez

CENA

15 125 Kč (vč. DPH)
12 500 Kč (bez DPH)
540 € (vr. DPH)

PŘÍSLUŠENSTVÍ

odkapávací miska KBX, nerez
200 × 400 × 55 mm
112.0014.123
cena: 2 783 Kč (vč. DPH)
2 300 Kč (bez DPH)
99 € (vr. DPH)

miska KBX, nerez
172 × 412 × 55 mm
112.0017.788
cena: 1 210 Kč (vč. DPH)
1 000 Kč (bez DPH)
43 € (vr. DPH)

přípravná deska KBX 210/610-34
dřevo
358 × 418 × 15 mm
112.0014.124
cena: 2 904 Kč (vč. DPH)
2 400 Kč (bez DPH)
104 € (vr. DPH)

rolovací rošt KBX, nerez
468 × 420 × 9 mm
112.0030.882
cena: 1 815 Kč (vč. DPH)
1 500 Kč (bez DPH)
65 € (vr. DPH)

otočný knoflík KBX, nerez
133.0171.314
cena: 484 Kč (vč. DPH)
400 Kč (bez DPH)
17 € (vr. DPH)

F3L – odtokové spojení pro úsporu místa včetně sifonu a odb. na myčku
112.0066.087/1325.05
cena: 303 Kč (vč. DPH)
250 Kč (bez DPH)
11 € (vr. DPH)

Věnujte prosím pozornost návodu na montáž a údržbu nerezových dřezů na str. 109.

Franke Kubus nerez

TYP/ POPIS

SKŘÍŇKA/ NÁKRES

KBX 210/610-45

spodní skříňka od 550 mm

otočný knoflík – chrom
pro otvor ⌀ 22 mm

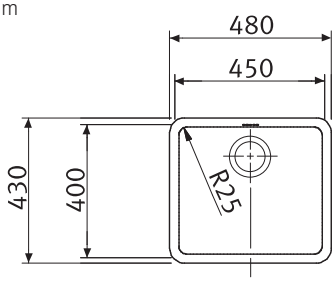

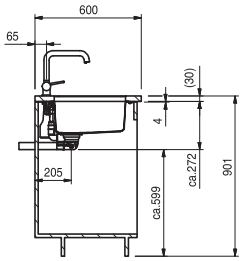

rozměry:
480 × 430 mm

výřez dle šablony
dřez: 450 × 400 × 180 mm

cena zahrnuje:
- otočný sítkový ventil 3 1/2“ s přepadem
- dřez je bez sifonu

MATERIÁL

nerez

CENA

15 730 Kč (vč. DPH)
13 000 Kč (bez DPH)
561 € (vr. DPH)

KBX 210/610-55

spodní skříňka od 600 mm

otočný knoflík – chrom
pro otvor ⌀ 22 mm

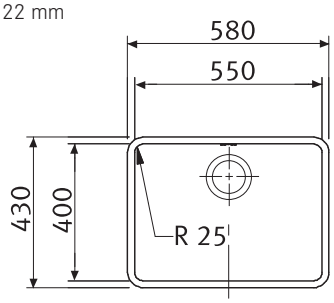

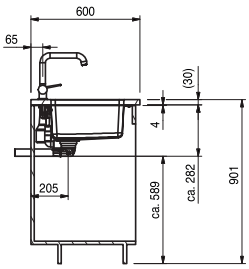

rozměry:
580 × 430 mm

výřez: dle šablony
dřez: 550 × 400 × 190 mm

cena zahrnuje:
- otočný sítkový ventil 3 1/2“ s přepadem
- dřez je bez sifonu

MATERIÁL

nerez

CENA

16 819 Kč (vč. DPH)
13 900 Kč (bez DPH)
600 € (vr. DPH)

PŘÍSLUŠENSTVÍ

odkapávací miska KBX, nerez
200 × 400 × 55 mm
112.0014.123
cena: 2 783 Kč (vč. DPH)
2 300 Kč (bez DPH)
99 € (vr. DPH)

miska KBX, nerez
172 × 412 × 55 mm
112.0017.788
cena: 1 210 Kč (vč. DPH)
1 000 Kč (bez DPH)
43 € (vr. DPH)

přípravná deska KBX
dřevo
358 × 418 × 15 mm
112.0014.124
cena: 2 904 Kč (vč. DPH)
2 400 Kč (bez DPH)
104 € (vr. DPH)

rolovací rošt KBX, nerez
468 × 420 × 9 mm
112.0030.882
cena: 1 815 Kč (vč. DPH)
1 500 Kč (bez DPH)
65 € (vr. DPH)

otočný knoflík KBX
nerez
133.0171.314
cena: 484 Kč (vč. DPH)
400 Kč (bez DPH)
17 € (vr. DPH)

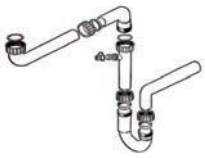

sifon pro úsporu místa
vč. odbočky na myčku
112.0066.085/1325.00
cena: 182 Kč (vč. DPH)
150 Kč (bez DPH)
7 € (vr. DPH)

Věnujte prosím pozornost návodu na montáž a údržbu nerezových dřezů na str. 109.

Franke Planar 8 nerez

TYP/ POPIS

SKŘÍŇKA/ NÁKRES

PEX 210/610-42 TL

spodní skříňka od 450 mm

otočný knoflík - nerez

rádius 8 mm

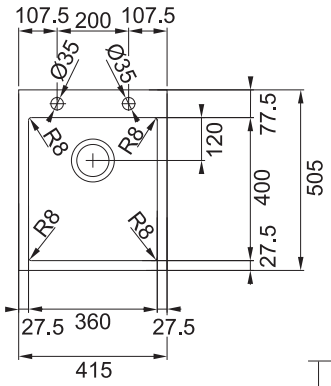

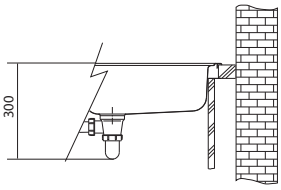

rozměry:
415 × 505 mm

výřez: dle šablony
dřez: 360 × 400 × 200 mm
rádius 8 mm

cena zahrnuje:
- otočný sítkový ventil 3 1/2“ s přepadem
- sifon pro úsporu místa 6/4“ s odbočkou na myčku
- otvor pro baterii ⌀ 35 mm
- nelze instalovat drtič na odpadky

MATERIÁL

nerez

CENA

16 819 Kč (vč. DPH)
13 900 Kč (bez DPH)
600 € (vr. DPH)

PEX 210/610-51 TL

spodní skříňka od 600 mm

otočný knoflík - nerez

rádius 8 mm

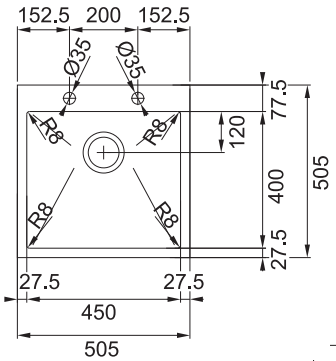

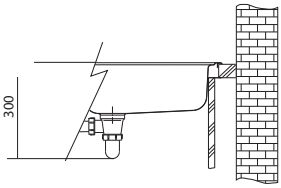

rozměry:
505 × 505 mm

výřez: dle šablony
dřez: 450 × 400 × 200 mm
rádius 8 mm

cena zahrnuje:
- otočný sítkový ventil 3 1/2“ s přepadem
- sifon pro úsporu místa 6/4“s odbočkou na myčku
- otvor pro baterii ⌀ 35 mm
- nelze instalovat drtič na odpadky

MATERIÁL

nerez

CENA

17 061 Kč (vč. DPH)
14 100 Kč (bez DPH)
609 € (vr. DPH)

PŘÍSLUŠENSTVÍ

miska PEX
nerez
193 × 413 × 70 mm
112.0199.112
cena: 3 630 Kč (vč. DPH)
3 000 Kč (bez DPH)
129 € (vr. DPH)

miska PEX
nerez
174 × 416 × 80 mm
112.0061.444
cena: 6 050 Kč (vč. DPH)
5 000 Kč (bez DPH)
216 € (vr. DPH)

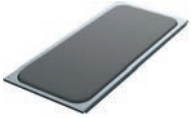

deska PEX
nerez
169 × 389 mm
112.0199.104
cena: 3 025 Kč (vč. DPH)
2 500 Kč (bez DPH)
108 € (vr. DPH)

otočný knoflík
chrom
133.0171.327
cena: 484 Kč (vč. DPH)
400 Kč (bez DPH)
17 € (vr. DPH)

Věnujte prosím pozornost návodu na montáž a údržbu nerezových dřezů na str. 109.

Franke Planar nerez

TYP/ POPIS

SKŘÍŇKA/ NÁKRES

PPX 210/610-44 TL

spodní skříňka od 450 mm

otočný knoflík - nerez

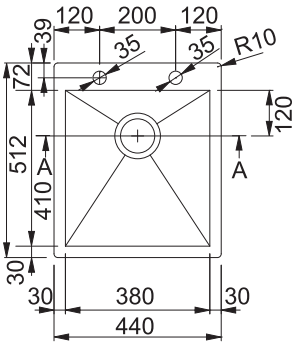

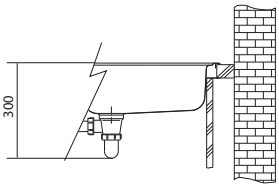

rozměry:
440 × 512 mm

výřez: dle šablony
dřez: 380 × 410 × 200 mm

cena zahrnuje:
- otočný sítkový ventil 3 1/2“ s přepadem
- sifon pro úsporu místa 6/4“ s odbočkou na myčku
- otvor pro baterii ⌀ 35 mm

MATERIÁL

nerez

CENA

13 310 Kč (vč. DPH)
11 000 Kč (bez DPH)
475 € (vr. DPH)

PPX 210/610-58 TL

spodní skříňka od 600 mm

otočný knoflík - nerez

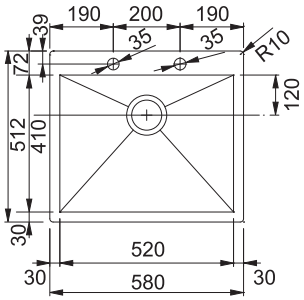

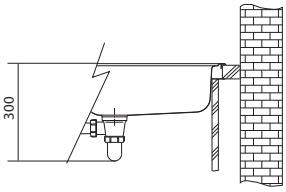

rozměry:
580 × 512 mm

výřez: dle šablony
dřez: 520 × 410 × 200 mm

cena zahrnuje:
- otočný sítkový ventil 3 1/2“ s přepadem
- sifon pro úsporu místa 6/4“s odbočkou na myčku
- otvor pro baterii ⌀ 35 mm

MATERIÁL

nerez

CENA

13 552 Kč (vč. DPH)
11 200 Kč (bez DPH)
483 € (vr. DPH)

PŘÍSLUŠENSTVÍ

přípravná deska PPX
bílý plast
426 × 230 mm
112.0016.488
cena: 968 Kč (vč. DPH)
800 Kč (bez DPH)
35 € (vr. DPH)

přípr. kombi deska PPX
bílý plast + dřevo
426 × 400 mm, ⌀ 255 mm
112.0016.487
cena: 3 872 Kč (vč. DPH)
3 200 Kč (bez DPH)
138 € (vr. DPH)

otočný knoflík
chrom
133.0171.327
cena: 484 Kč (vč. DPH)
400 Kč (bez DPH)
17 € (vr. DPH)

Věnujte prosím pozornost návodu na montáž a údržbu nerezových dřezů na str. 109.

Franke Planar nerez

TYP/ POPIS | SKŘÍŇKA/ NÁKRES | MODEL

PPX 211/611 TL /7

spodní skříňka od 600 mm

2
7

otočný knoflík - nerez

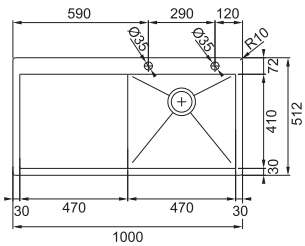

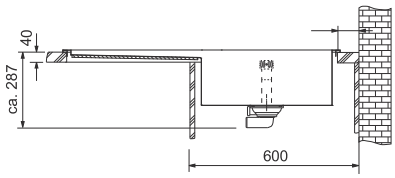

rozměry:
1 000 × 512 mm

výřez: dle šablony
dřez: 470 × 410 × 200 mm

cena zahrnuje:
- otočný sítkový ventil 3 1/2“ s přepadem
- sifon pro úsporu místa 6/4“ s odbočkou na myčku
- otvor pro baterii ⌀ 35 mm

MATERIÁL

nerez

CENA

16 940 Kč (vč. DPH)
14 000 Kč (bez DPH)
604 € (vr. DPH)

PPX 251/651 TL /7

spodní skříňka od 600 mm

2
7

otočný knoflík - nerez

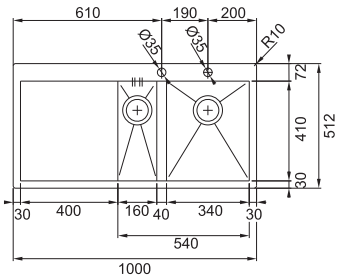

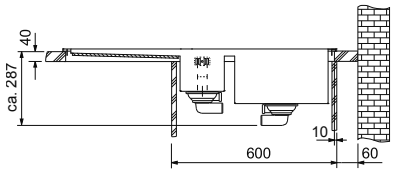

rozměry:
1 000 × 512 mm

výřez: dle šablony
dřezy: 340 × 410 × 200 mm
160 × 410 × 155 mm

cena zahrnuje:
- otočný sítkový ventil 3 1/2“ s přepadem
- sítkový ventil 3 1/2“
- sifon pro úsporu místa 6/4“ s odbočkou na myčku
- otvor pro baterii ⌀ 35 mm

MATERIÁL

nerez

CENA

18 634 Kč (vč. DPH)
15 400 Kč (bez DPH)
665 € (vr. DPH)

PŘÍSLUŠENSTVÍ

přípravná deska PPX
bílý plast
426 × 230 mm
112.0016.488
cena: 968 Kč (vč. DPH)
800 Kč (bez DPH)
35 € (vr. DPH)

přípr. kombi deska PPX
bílý plast + dřevo
426 × 400 mm, ⌀ 255 mm
112.0016.487
cena: 3 872 Kč (vč. DPH)
3 200 Kč (bez DPH)
138 € (vr. DPH)

rolovací rošt PPX
nerez
468 × 420 × 9 mm
112.0030.882
cena: 1 815 Kč (vč. DPH)
1 500 Kč (bez DPH)
65 € (vr. DPH)

otočný knoflík
chrom
133.0171.327
cena: 484 Kč (vč. DPH)
400 Kč (bez DPH)
17 € (vr. DPH)

model 2 (odkapávací plocha vpravo), model 7 (odkapávací plocha vlevo)

Věnujte prosím pozornost návodu na montáž a údržbu nerezových dřezů na str. 109.

Franke Acquario Line nerez

TYP/ POPIS

AEX 610

SKŘÍŇKA/ NÁKRES

spodní skříňka od 800 mm

otočný knoflík - chrom

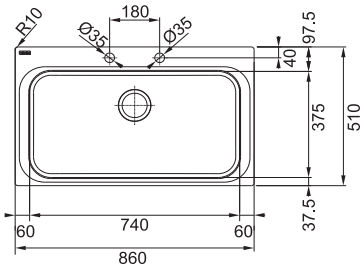

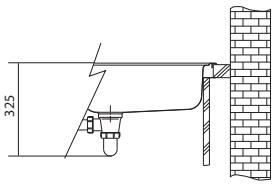

rozměry:
860 × 510 mm

výřez: 840 × 490 mm
dřez: 740 × 375 × 220 mm

cena zahrnuje:
- otočný sítkový ventil 3 1/2“ s přepadem
- sifon pro úsporu místa 6/4“ s odbočkou na myčku
- otvor pro baterii ⌀ 35 mm

MATERIÁL

nerez

CENA

8 712 Kč (vč. DPH)
7 200 Kč (bez DPH)
311 € (vr. DPH)

dřez AEX 610

PŘÍSLUŠENSTVÍ

NOVINKA miska AEX
nerez
366 × 406 × 52 mm
112.0199.086
cena: 3 146 Kč (vč. DPH)
2 600 Kč (bez DPH)
112 € (vr. DPH)

NOVINKA přípravná deska AEX
šedý plast
200 × 426 mm
112.0199.087
cena: 1 089 Kč (vč. DPH)
900 Kč (bez DPH)
39 € (vr. DPH)

koš AEX
nerez
300 × 340 × 190 mm
112.0199.083
cena: 1 089 Kč (vč. DPH)
900 Kč (bez DPH)
39 € (vr. DPH)

Věnujte prosím pozornost návodu na montáž a údržbu nerezových dřezů na str. 109.

dřez SNX 251/651

Franke Sinos nerez

TYP/ POPIS | SKŘÍŇKA/ NÁKRES | MODEL

SNX 211/611 /7

spodní skříňka od 400 mm

MODEL: 2, 7

otočný knoflík - chrom

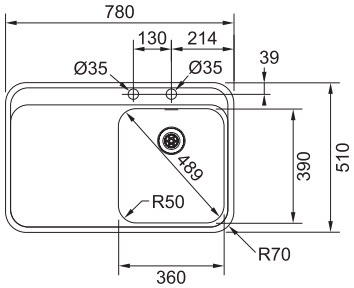

reddot design award winner 2013

Ventil u toho dřezu je zdokonalen o antibakteriální vrstvu Sanitized®, která pomáhá udržovat ventil hygienicky čistý a chrání jej před bakteriemi.

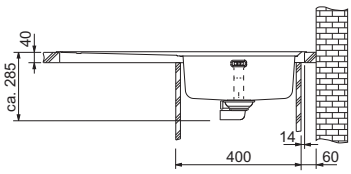

rozměry:
780 × 510 mm

výřez: 767 × 497 mm (rádius 64 mm)
dřez: 360 × 390 × 175 mm

cena zahrnuje:
- otočný sítkový ventil 3 1/2“ s přepadem
- sifon pro úsporu místa 6/4“ s odbočkou na myčku
- otvor pro baterii Ø 35 mm
- nelze instalovat drtič na odpadky

MATERIÁL: nerez

CENA: **16 940 Kč (vč. DPH)**
14 000 Kč (bez DPH)
604 € (vr. DPH)

SNX 251/651 /7

spodní skříňka od 600 mm

MODEL: 2, 7

otočný knoflík - chrom

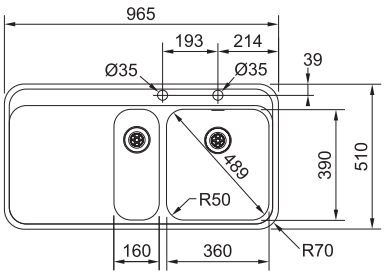

reddot design award winner 2013

Ventil u toho dřezu je zdokonalen o antibakteriální vrstvu Sanitized®, která pomáhá udržovat ventil hygienicky čistý a chrání jej před bakteriemi.

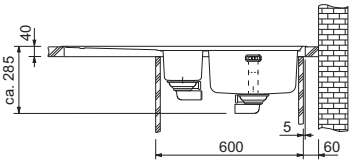

rozměry:
965 × 510 mm

výřez: 952 × 497 mm (rádius 64 mm)
dřezy: 360 × 390 × 175 mm
160 × 390 × 120 mm

cena zahrnuje:
- otočný sítkový ventil 3 1/2“ s přepadem
- sítkový ventil 3 1/2“
- sifon pro úsporu místa 6/4“ s odbočkou na myčku
- otvor pro baterii Ø 35 mm
- nelze instalovat drtič na odpadky

MATERIÁL: nerez

CENA: **20 570 Kč (vč. DPH)**
17 000 Kč (bez DPH)
734 € (vr. DPH)

PŘÍSLUŠENSTVÍ

miska SNX
nerez
183 × 413 × 64 mm
112.0081.491
cena: 1 815 Kč (vč. DPH)
1 500 Kč (bez DPH)
65 € (vr. DPH)

přípravná deska SNX
černý plast
230 × 438 × 15 mm
112.0255.966
cena: 1 936 Kč (vč. DPH)
1 600 Kč (bez DPH)
69 € (vr. DPH)

rolovací rošt SNX
nerez
298 × 410 × 9 mm
112.0256.867
cena: 1 210 Kč (vč. DPH)
1 000 Kč (bez DPH)
43 € (vr. DPH)

otočný knoflík
nerez
133.0256.088
cena: 605 Kč (vč. DPH)
500 Kč (bez DPH)
22 € (vr. DPH)

doporučené baterie

FG 0566 – viz str. 181

FG 0562 – viz str. 181

model 2 (odkapávací plocha vpravo), model 7 (odkapávací plocha vlevo)

Věnujte prosím pozornost návodu na montáž a údržbu nerezových dřezů na str. 109.

Franke Galassia nerez

TYP/ POPIS | SKŘÍŇKA/ NÁKRES | MODEL

GAX 611/7

spodní skříňka od 600 mm

MODEL: 2, 7

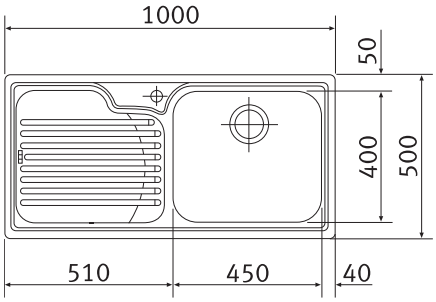

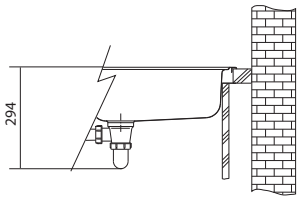

rozměry:
1 000 × 500 mm

výřez: 980 × 480 mm
dřez: 450 × 400 × 190 mm

cena zahrnuje:
- sítkový ventil 3 1/2“ s přepadem
- sifon pro úsporu místa 6/4“ s odbočkou na myčku
- otvor pro baterii ⌀ 35 mm

MATERIÁL

nerez

CENA

5 203 Kč (vč. DPH)
4 300 Kč (bez DPH)
186 € (vr. DPH)

GAX 620

spodní skříňka od 900 mm

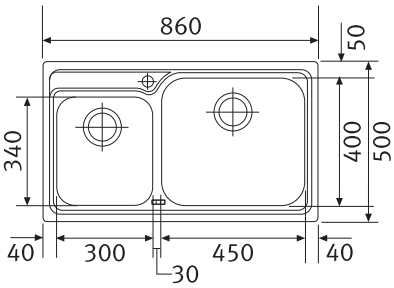

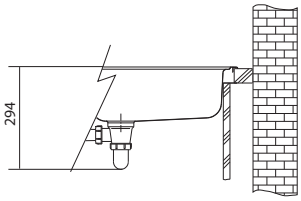

rozměry:
860 × 500 mm

výřez: 840 × 480 mm
dřezy: 450 × 400 × 190 mm
300 × 340 × 165 mm

cena zahrnuje:
- sítkový ventil 3 1/2“ s přepadem
- sítkový ventil 3 1/2“
- sifon pro úsporu místa 6/4“ s odbočkou na myčku
- otvor pro baterii ⌀ 35 mm

MATERIÁL

nerez

CENA

7 502 Kč (vč. DPH)
6 200 Kč (bez DPH)
268 € (vr. DPH)

PŘÍSLUŠENSTVÍ

miska GAX
nerez
193 × 413 × 70 mm
112.0199.112
cena: 3 630 Kč (vč. DPH)
3 000 Kč (bez DPH)
129 € (vr. DPH)

přípravná deska GAX
bílý plast
340 × 450 mm
112.0047.832
cena: 1 815 Kč (vč. DPH)
1 500 Kč (bez DPH)
65 € (vr. DPH)

koš GAX
nerez
430 × 380 mm
112.0047.841
cena: 2 420 Kč (vč. DPH)
2 000 Kč (bez DPH)
86 € (vr. DPH)

model 2 (odkapávací plocha vpravo), model 7 (odkapávací plocha vlevo)

Věnujte prosím pozornost návodu na montáž a údržbu nerezových dřezů na str. 109.

Franke Studio nerez
Franke Neptune Plus nerez

TYP/ POPIS | SKŘÍŇKA/ NÁKRES | MODEL

STX 621 E/2

spodní rohová skříňka 900 × 900 mm
nebo 1 050 × 1 050 mm

MODEL: 2, 7

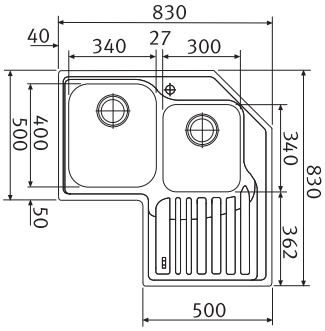

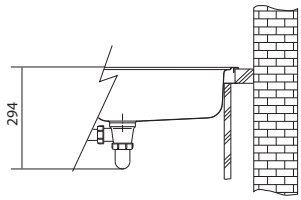

rozměry:
830 × 830 × 500 mm

výřez: dle šablony
dřezy: 300 × 340 × 170 mm
340 × 400 × 190 mm

cena zahrnuje:
- sítkový ventil 3 1/2“ s přepadem
- sítkový ventil 3 1/2“
- sifon pro úsporu místa 6/4“ s odbočkou na myčku
- otvor pro baterii ⌀ 35 mm

MATERIÁL

nerez

CENA

10 648 Kč (vč. DPH)
8 800 Kč (bez DPH)
380 € (vr. DPH)

NPX 611/7

spodní skříňka od 500 mm

MODEL: 2, 7

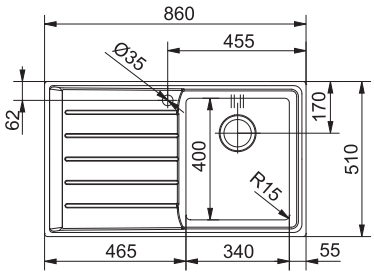

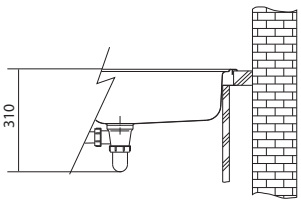

rozměry:
860 × 510 mm

výřez: 840 × 490 mm
dřez: 340 × 400 × 200 mm

cena zahrnuje:
- sítkový ventil 3 1/2“ s přepadem
- sifon pro úsporu místa 6/4“ s odbočkou na myčku
- otvor pro baterii ⌀ 35 mm

MATERIÁL

nerez

CENA

9 680 Kč (vč. DPH)
8 000 Kč (bez DPH)
345 € (vr. DPH)

PŘÍSLUŠENSTVÍ

přípravná deska STX
bílý plast
340 × 400 mm
112.0047.761
cena: 1 573 Kč (vč. DPH)
1 300 Kč (bez DPH)
56 € (vr. DPH)

koš STX
nerez
340 × 400 × 160 mm
112.0047.840
cena: 726 Kč (vč. DPH)
600 Kč (bez DPH)
26 € (vr. DPH)

miska NPX
nerez
193 × 413 × 70 mm
112.0199.112
cena: 3 630 Kč (vč. DPH)
3 000 Kč (bez DPH)
129 € (vr. DPH)

přípravná deska NPX
bílý plast
358 × 195 mm
112.0061.922
cena: 968 Kč (vč. DPH)
800 Kč (bez DPH)
35 € (vr. DPH)

model 2 (odkapávací plocha vpravo), model 7 (odkapávací plocha vlevo)

Věnujte prosím pozornost návodu na montáž a údržbu nerezových dřezů na str. 109.

Franke Neptun nerez

TYP/ POPIS | SKŘÍŇKA/ NÁKRES | MODEL

NEX 611/7

spodní skříňka od 500 mm

MODEL: 2, 7

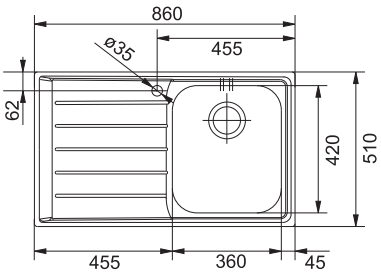

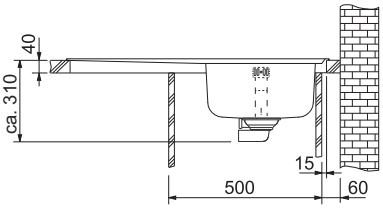

rozměry:
860 × 510 mm

výřez: 840 × 490 mm
dřez: 360 × 420 × 200 mm

cena zahrnuje:
- sítkový ventil 3 1/2“ s přepadem
- sifon pro úsporu místa 6/4“ s odbočkou na myčku
- otvor pro baterii ø 35 mm

MATERIÁL: nerez

CENA: **6 413 Kč (vč. DPH)**
5 300 Kč (bez DPH)
229 € (vr. DPH)

NEX 651/7

spodní skříňka od 600 mm

MODEL: 2, 7

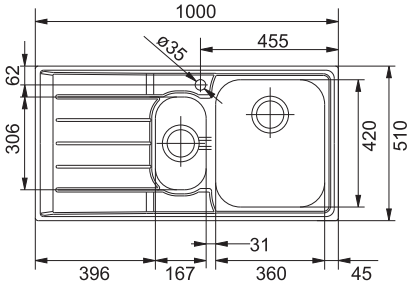

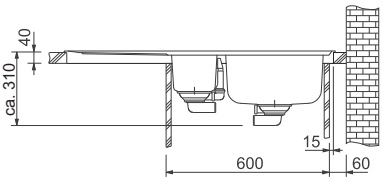

rozměry:
1 000 × 510 mm

výřez: 980 × 490 mm
dřezy: 360 × 420 × 200 mm
167 × 306 × 150 mm

cena zahrnuje:
- sítkový ventil 3 1/2“ s přepadem
- sítkový ventil 3 1/2“
- sifon pro úsporu místa 6/4“ s odbočkou na myčku
- otvor pro baterii ø 35 mm

MATERIÁL: nerez

CENA: **7 502 Kč (vč. DPH)**
6 200 Kč (bez DPH)
268 € (vr. DPH)

PŘÍSLUŠENSTVÍ

miska NEX
bílý plast/nerez
320 × 450 mm
112.0049.603
cena: 3 388 Kč (vč. DPH)
2 800 Kč (bez DPH)
121 € (vr. DPH)

přípravná deska NEX
bílý plast
320 × 450 mm
112.0049.601
cena: 1 452 Kč (vč. DPH)
1 200 Kč (bez DPH)
52 € (vr. DPH)

koš NEX
nerez
340 × 400 × 160 mm
112.0047.840
cena: 726 Kč (vč. DPH)
600 Kč (bez DPH)
26 € (vr. DPH)

miska NEX 651
nerez
165 × 306 × 77 mm
112.0040.691
cena: 726 Kč (vč. DPH)
600 Kč (bez DPH)
26 € (vr. DPH)

model 2 (odkapávací plocha vpravo), model 7 (odkapávací plocha vlevo)

Věnujte prosím pozornost návodu na montáž a údržbu nerezových dřezů na str. 109.

Franke Neptun nerez

TYP/ POPIS | SKŘÍŇKA/ NÁKRES | MODEL

NEX 620

spodní skříňka od 800 mm

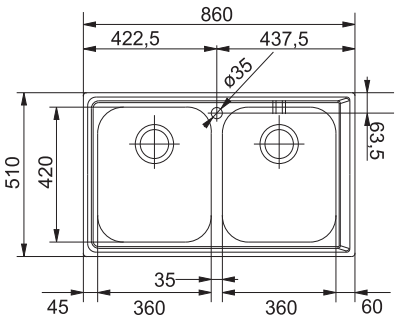

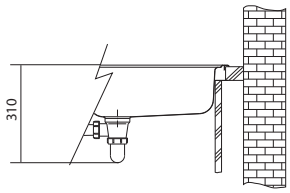

rozměry:
860 × 510 mm

výřez: 840 × 490 mm
dřezy: 2 × 360 × 420 × 200 mm

cena zahrnuje:
- sítkový ventil 3 1/2“ s přepadem
- sítkový ventil 3 1/2“
- sifon pro úsporu místa 6/4“ s odbočkou na myčku
- otvor pro baterii ø 35 mm

MATERIÁL

nerez

CENA

7 502 Kč (vč. DPH)
6 200 Kč (bez DPH)
268 € (vr. DPH)

NEX 621/7

spodní skříňka od 800 mm

2
7

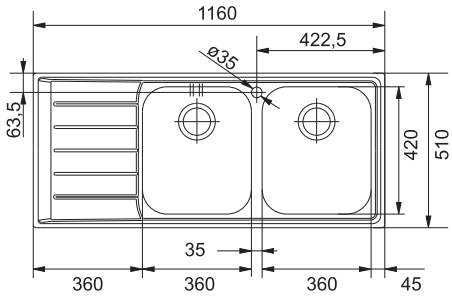

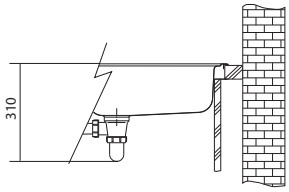

rozměry:
1 160 × 510 mm

výřez: 1 140 × 490 mm
dřezy: 2 × 360 × 420 × 200 mm

cena zahrnuje:
- sítkový ventil 3 1/2“ s přepadem
- sítkový ventil 3 1/2“
- sifon pro úsporu místa 6/4“ s odbočkou na myčku
- otvor pro baterii ø 35 mm

MATERIÁL

nerez

CENA

8 228 Kč (vč. DPH)
6 800 Kč (bez DPH)
294 € (vr. DPH)

PŘÍSLUŠENSTVÍ

miska NEX
bílý plast/nerez
320 × 450 mm
112.0049.603
cena: 3 388 Kč (vč. DPH)
2 800 Kč (bez DPH)
121 € (vr. DPH)

přípravná deska NEX
bílý plast
320 × 450 mm
112.0049.601
cena: 1 452 Kč (vč. DPH)
1 200 Kč (bez DPH)
52 € (vr. DPH)

koš NEX
nerez
340 × 400 × 160 mm
112.0047.840
cena: 726 Kč (vč. DPH)
600 Kč (bez DPH)
26 € (vr. DPH)

model 2 (odkapávací plocha vpravo), model 7 (odkapávací plocha vlevo)

Věnujte prosím pozornost návodu na montáž a údržbu nerezových dřezů na str. 109.

Franke Armonia nerez
Franke Logica nerez

TYP/ POPIS | SKŘÍŇKA/ NÁKRES | MODEL

AMX 610

spodní skříňka od 400 mm

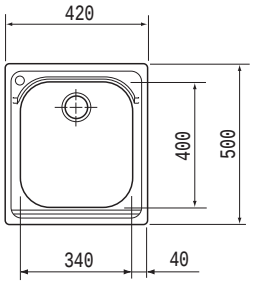

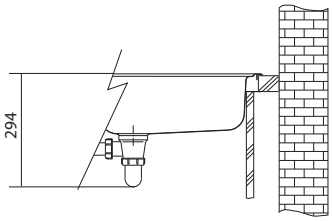

rozměry:
420 × 500 mm

výřez: 400 × 480 mm
dřez: 340 × 400 × 190 mm

cena zahrnuje:
- sítkový ventil 3 1/2“ s přepadem
- sifon pro úsporu místa 6/4“ s odbočkou na myčku
- otvor pro baterii ⌀ 35 mm vlevo

MATERIÁL | CENA

nerez

4 840 Kč (vč. DPH)
4 000 Kč (bez DPH)
173 € (vr. DPH)

LLX 611/7
LLL 611/7

spodní skříňka od 450 mm

2
7

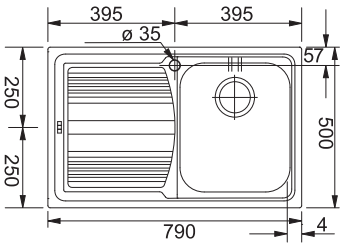

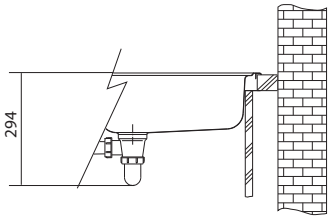

rozměry:
790 × 500 mm

výřez: 770 × 480 mm
dřez: 340 × 400 × 195 mm

cena zahrnuje:
- sítkový ventil 3 1/2“ s přepadem
- sifon pro úsporu místa 6/4“ s odbočkou na myčku
- otvor pro baterii ⌀ 35 mm

MATERIÁL | CENA

nerez

4 235 Kč (vč. DPH)
3 500 Kč (bez DPH)
151 € (vr. DPH)

nerez
tkaná struktura

4 840 Kč (vč. DPH)
4 000 Kč (bez DPH)
173 € (vr. DPH)

PŘÍSLUŠENSTVÍ

přípravná deska AMX/LLX
bílý plast
340 × 400 mm
112.0047.761
u dřezu AMX 610
v kombinaci se stojánkovou baterií nelze použít
cena: 1 573 Kč (vč. DPH)
1 300 Kč (bez DPH)
56 € (vr. DPH)

koš AMX/LLX
nerez
340 × 400 × 160 mm
112.0047.840
cena: 726 Kč (vč. DPH)
600 Kč (bez DPH)
26 € (vr. DPH)

Věnujte prosím pozornost návodu na montáž a údržbu nerezových dřezů na str. 109.

Franke Logica nerez

TYP/ POPIS | SKŘÍŇKA/ NÁKRES | MODEL

LLX 651/7
LLL 651/7

spodní skříňka od 600 mm

2
7

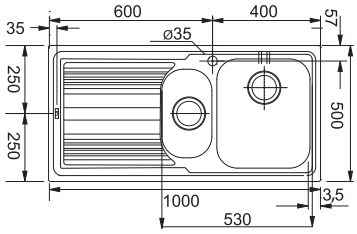

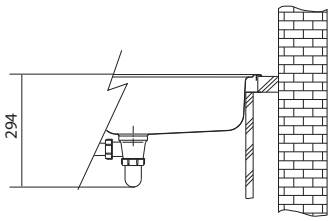

rozměry:
1 000 × 500 mm

výřez: 980 × 480 mm
dřezy: 340 × 400 × 195 mm
165 × 306 × 150 mm

cena zahrnuje:
- sítkový ventil 3 1/2“ s přepadem
- sítkový ventil 3 1/2“
- sifon pro úsporu místa 6/4“ s odbočkou na myčku
- otvor pro baterii ø 35 mm

MATERIÁL	CENA
nerez	**6 413 Kč (vč. DPH)** 5 300 Kč (bez DPH) **229 € (vr. DPH)**
nerez tkaná struktura	**7 018 Kč (vč. DPH)** 5 800 Kč (bez DPH) **250 € (vr. DPH)**

LLX 620

spodní skříňka od 800 mm

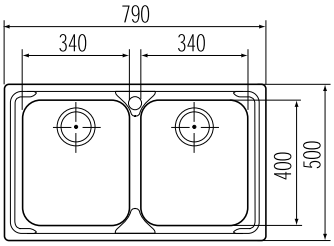

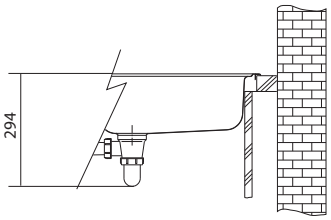

rozměry:
790 × 500 mm

výřez: 770 × 480 mm
dřezy: 2 × 340 × 400 × 195 mm

cena zahrnuje:
- sítkový ventil 3 1/2“ s přepadem
- sítkový ventil 3 1/2“
- sifon pro úsporu místa 6/4“ s odbočkou na myčku
- otvor pro baterii ø 35 mm

MATERIÁL	CENA
nerez	**5 808 Kč (vč. DPH)** 4 800 Kč (bez DPH) **207 € (vr. DPH)**

PŘÍSLUŠENSTVÍ

miska LLX 651
nerez
165 × 306 mm
112.0040.691
cena: 726 Kč (vč. DPH)
600 Kč (bez DPH)
26 € (vr. DPH)

přípravná deska LLX
bílý plast
340 × 400 mm
112.0047.761
cena: 1 573 Kč (vč. DPH)
1 300 Kč (bez DPH)
56 € (vr. DPH)

koš LLX
nerez
340 × 400 × 160 mm
112.0047.840
cena: 726 Kč (vč. DPH)
600 Kč (bez DPH)
26 € (vr. DPH)

model 2 (odkapávací plocha vpravo), model 7 (odkapávací plocha vlevo)

Věnujte prosím pozornost návodu na montáž a údržbu nerezových dřezů na str. 109.

Franke Galileo nerez

TYP/ POPIS | SKŘÍŇKA/ NÁKRES | MODEL

GOX 611/7

spodní skříňka od 450 mm

2
7

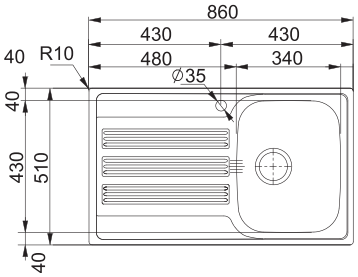

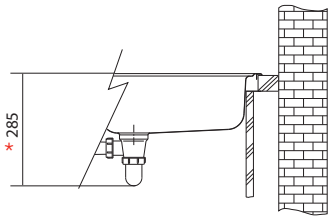

rozměry:
860 × 510 mm

výřez: 840 × 490 mm
dřez: 340 × 430 × 175 mm

cena zahrnuje:
- sítkový ventil 3 1/2“ s přepadem
- sifon 6/4“ s odbočkou na myčku
- otvor pro baterii ⌀ 35 mm

MATERIÁL

nerez

CENA

4 356 Kč (vč. DPH)
3 600 Kč (bez DPH)
155 € (vr. DPH)

GOX 611-100/7

spodní skříňka od 600 mm

2
7

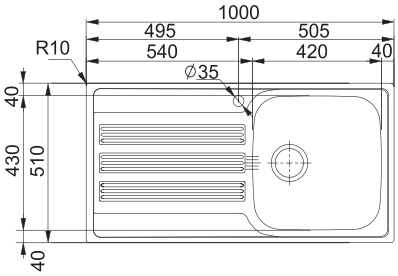

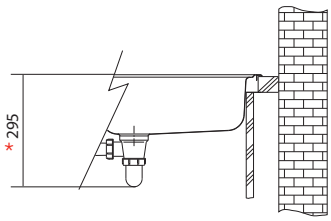

rozměry:
1 000 × 510 mm

výřez: 980 × 490 mm
dřez: 420 × 430 × 185 mm

cena zahrnuje:
- sítkový ventil 3 1/2“ s přepadem
- sifon 6/4“ s odbočkou na myčku
- otvor pro baterii ⌀ 35 mm

MATERIÁL

nerez

CENA

5 445 Kč (vč. DPH)
4 500 Kč (bez DPH)
194 € (vr. DPH)

PŘÍSLUŠENSTVÍ

přípravná deska GOX
bílý plast
320 × 450 mm
112.0049.605
cena: 1 573 Kč (vč. DPH)
1 300 Kč (bez DPH)
56 € (vr. DPH)

koš GOX
nerez
295 × 375 × 134 mm
112.0008.448
cena: 726 Kč (vč. DPH)
600 Kč (bez DPH)
26 € (vr. DPH)

díl sifonu pro úsporu místa
pro GOX
1313.07
cena: 61 Kč (vč. DPH)
50 Kč (bez DPH)
2,20 € (vr. DPH)

model 2 (odkapávací plocha vpravo), model 7 (odkapávací plocha vlevo)

* platí pouze při použití sifonu pro úsporu místa

Věnujte prosím pozornost návodu na montáž a údržbu nerezových dřezů na str. 109.

Franke Galileo nerez

TYP/ POPIS

GOX 651/7

SKŘÍŇKA/ NÁKRES

spodní skříňka od 600 mm

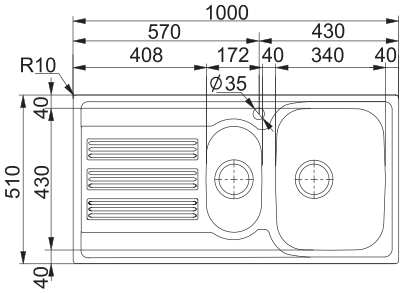

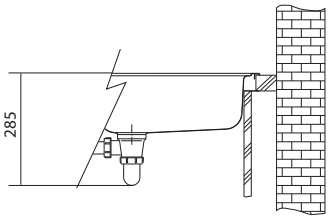

MODEL

2

7

rozměry:
1 000 × 510 mm

výřez: 980 × 490 mm
dřezy: 340 × 430 × 175 mm
172 × 300 × 115 mm

cena zahrnuje:
- sítkový ventil 3 1/2“ s přepadem
- sítkový ventil 3 1/2“
- sifon pro úsporu místa 6/4“ s odbočkou na myčku
- otvor pro baterii ⌀ 35 mm

MATERIÁL

nerez

CENA

5 445 Kč (vč. DPH)
4 500 Kč (bez DPH)
194 € (vr. DPH)

dřez GOX 651

PŘÍSLUŠENSTVÍ

miska GOX
bílý plast
194 × 342 mm
112.0049.583
cena: 242 Kč (vč. DPH)
200 Kč (bez DPH)
8,60 € (vr. DPH)

přípravná deska GOX
bílý plast
320 × 450 mm
112.0049.605
cena: 1 573 Kč (vč. DPH)
1 300 Kč (bez DPH)
56 € (vr. DPH)

koš GOX
nerez
295 × 375 × 134 mm
112.0008.448
cena: 726 Kč (vč. DPH)
600 Kč (bez DPH)
26 € (vr. DPH)

model 2 (odkapávací plocha vpravo), model 7 (odkapávací plocha vlevo)

Věnujte prosím pozornost návodu na montáž a údržbu nerezových dřezů na str. 109.

Franke Galileo nerez

TYP/ POPIS | SKŘÍŇKA/ NÁKRES | MODEL

GOX 621/7

spodní skříňka od 800 mm

2
7

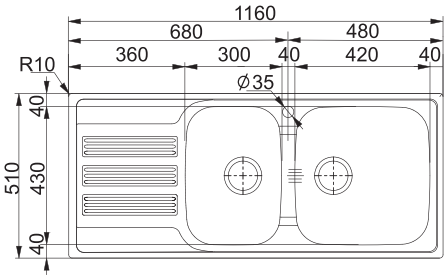

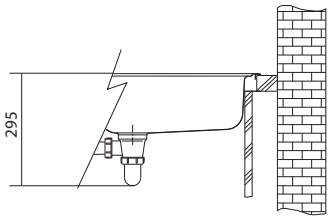

rozměry:
1 160 × 510 mm

výřez: 1 140 × 490 mm
dřezy: 420 × 430 × 185 mm
300 × 430 × 155 mm

cena zahrnuje:
- sítkový ventil 3 1/2“ s přepadem
- sítkový ventil 3 1/2“
- sifon pro úsporu místa 6/4“ s odbočkou na myčku
- otvor pro baterii Ø 35 mm

MATERIÁL

nerez

CENA

6 050 Kč (vč. DPH)
5 000 Kč (bez DPH)
216 € (vr. DPH)

GOX 620

spodní skříňka od 800 mm

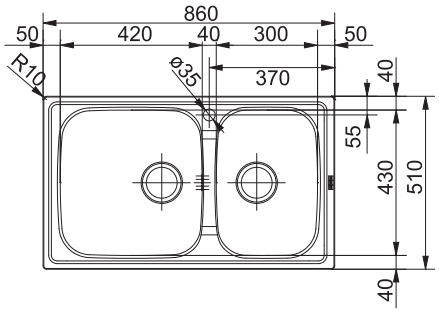

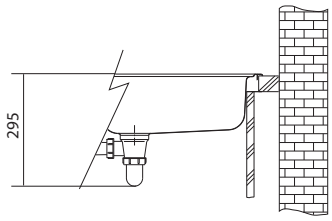

rozměry:
860 × 510 mm

výřez: 840 × 490 mm
dřezy: 420 × 430 × 185 mm
300 × 430 × 155 mm

cena zahrnuje:
- sítkový ventil 3 1/2“ s přepadem
- sítkový ventil 3 1/2“
- sifon pro úsporu místa 6/4“ s odbočkou na myčku
- otvor pro baterii Ø 35 mm

MATERIÁL

nerez

CENA

5 445 Kč (vč. DPH)
4 500 Kč (bez DPH)
194 € (vr. DPH)

PŘÍSLUŠENSTVÍ

přípravná deska GOX
bílý plast
320 × 450 mm
112.0049.605
cena: 1 573 Kč (vč. DPH)
1 300 Kč (bez DPH)
56 € (vr. DPH)

koš GOX
nerez
295 × 375 × 134 mm
112.0008.448
cena: 726 Kč (vč. DPH)
600 Kč (bez DPH)
26 € (vr. DPH)

Věnujte prosím pozornost návodu na montáž a údržbu nerezových dřezů na str. 109.

Franke Mikado nerez

TYP/ POPIS

MON 611

rozměry:
860 × 500 mm

výřez: 840 × 480 mm
dřez: 345 × 395 × 160 mm

cena zahrnuje:
- sítkový ventil 3 1/2“ s přepadem
- sifon 6/4“ s odbočkou na myčku
- možnost objednat otvor pro baterii nebo pro otočný sítkový ventil

SKŘÍŇKA/ NÁKRES

spodní skříňka od 450 mm

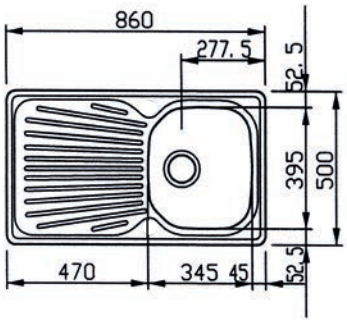

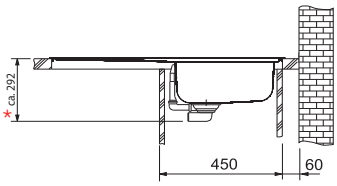

MATERIÁL

nerez

CENA

4 114 Kč (vč. DPH)
3 400 Kč (bez DPH)
147 € (vr. DPH)

MON 651

rozměry:
965 × 500 mm

výřez: 945 × 480 mm
dřezy: 345 × 395 × 150 mm
170 × 320 × 80 mm

cena zahrnuje:
- sítkový ventil 3 1/2“ s přepadem
- sítkový ventil 3 1/2“
- sifon pro úsporu místa 6/4“ s odbočkou na myčku
- možnost objednat otvor pro baterii nebo pro otočný sítkový ventil

spodní skříňka od 600 mm

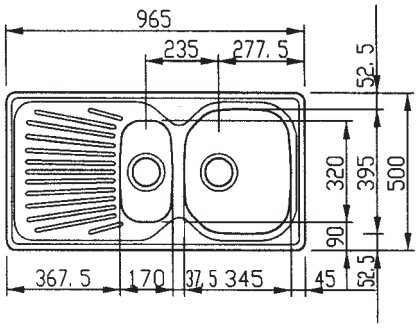

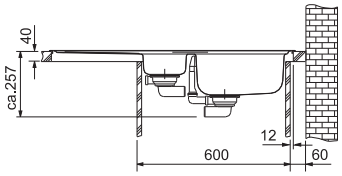

MATERIÁL

nerez

CENA

4 719 Kč (vč. DPH)
3 900 Kč (bez DPH)
168 € (vr. DPH)

PŘÍSLUŠENSTVÍ

přípravná deska MON
bílý plast
112.0008.437
cena: 1 210 Kč (vč. DPH)
1 000 Kč (bez DPH)
43 € (vr. DPH)

koš MON 611/651
nerez
295 × 375 × 134 mm
112.0008.448
cena: 726 Kč (vč. DPH)
600 Kč (bez DPH)
26 € (vr. DPH)

otočný sítkový ventil 3 1/2“
pro MON
(kulatý knoflík - chrom)
1314.28
cena: 726 Kč (vč. DPH)
600 Kč (bez DPH)
26 € (vr. DPH)

díl sifonu pro úsporu místa
pro MON 611
1313.07
cena: 61 Kč (vč. DPH)
50 Kč (bez DPH)
2,20 € (vr. DPH)

miska MON 651
nerez
180 × 335 × 70 mm
112.0006.134
cena: 1 089 Kč (vč. DPH)
900 Kč (bez DPH)
39 € (vr. DPH)

* platí pouze při použití sifonu pro úsporu místa

Věnujte prosím pozornost návodu na montáž a údržbu nerezových dřezů na str. 109.

Franke Mikado nerez

TYP/ POPIS

MON 681 E

rozměry:
960 × 500 mm

výřez: dle šablony
dřezy: 402 × 383 × 150 mm
191 × 250 × 25 mm

cena zahrnuje:
- sítkový ventil 3 1/2“
- sifon pro úsporu místa 6/4“ s odbočkou na myčku
- otvor pro baterii ⌀ 35 mm
- malá vanička slouží jako přepad
- možnost objednat otvor pro otočný sítkový ventil

SKŘÍŇKA/ NÁKRES

spodní rohová skříňka 900 × 900 mm
nebo 1 050 × 1 050 mm

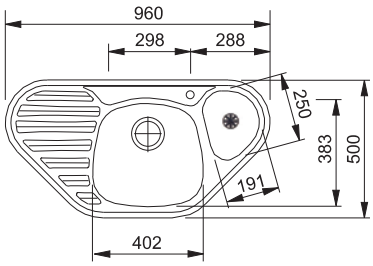

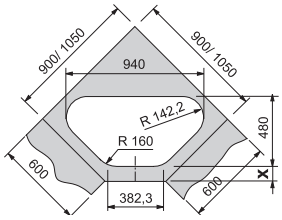

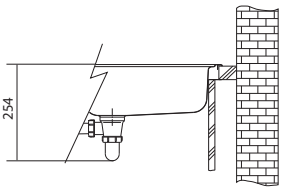

MATERIÁL

nerez

CENA

4 356 Kč (vč. DPH)
3 600 Kč (bez DPH)
155 € (vr. DPH)

MON 651 E

rozměry:
960 × 500 mm

výřez: dle šablony
dřezy: 402 × 383 × 150 mm
191 × 250 × 80 mm

cena zahrnuje:
- sítkový ventil 3 1/2“
- sítkový ventil 3 1/2“
- sifon pro úsporu místa 6/4“ s odbočkou na myčku
- otvor pro baterii ⌀ 35 mm
- malá vanička nelze zavřít, slouží jako přepad
- možnost objednat otvor pro otočný sítkový ventil

spodní rohová skříňka 900 × 900 mm
nebo 1 050 × 1 050 mm

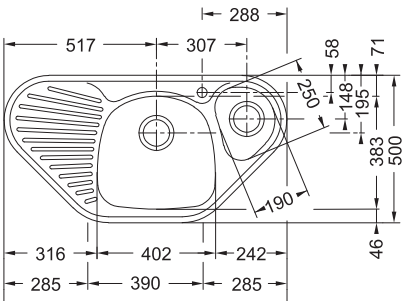

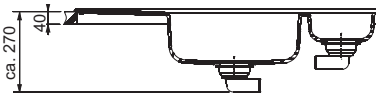

MATERIÁL

nerez

CENA

5 324 Kč (vč. DPH)
4 400 Kč (bez DPH)
190 € (vr. DPH)

PŘÍSLUŠENSTVÍ

přípravná deska MON
bílý plast
420 × 300 × 15 mm
112.0008.436
cena: 1 331 Kč (vč. DPH)
1 100 Kč (bez DPH)
47 € (vr. DPH)

koš MON
nerez
298 × 378 × 110 mm
112.0008.450
cena: 968 Kč (vč. DPH)
800 Kč (bez DPH)
35 € (vr. DPH

otočný sítkový ventil 3 1/2“
pro MON 681 E
(kulatý knoflík - chrom)
1314.28
cena: 726 Kč (vč. DPH)
600 Kč (bez DPH)
26 € (vr. DPH)

miska MON 651 E
nerez
200 × 264 × 70 mm
112.0006.138
cena: 726 Kč (vč. DPH)
600 Kč (bez DPH)
26 € (vr. DPH)

otočný sítkový ventil 3 1/2“
pro MON 651 E
(kulatý knoflík - chrom)
1314.32
cena: 726 Kč (vč. DPH)
600 Kč (bez DPH)
26 € (vr. DPH)

Věnujte prosím pozornost návodu na montáž a údržbu nerezových dřezů na str. 109.

Franke Mikado nerez
Franke Zodiaco nerez

TYP/ POPIS | SKŘÍŇKA/ NÁKRES | MODEL

MON 660

spodní skříňka od 600 mm

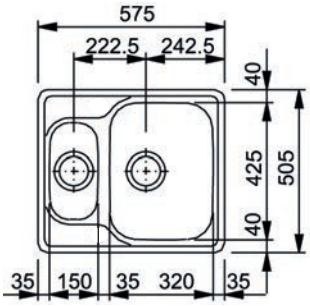

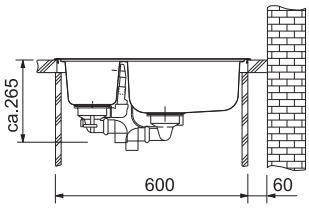

rozměry:
575 × 505 mm

výřez: 555 × 485 mm
dřezy: 320 × 425 × 160 mm
150 × 305 × 80 mm

cena zahrnuje:
- sítkový ventil 3 1/2“ s přepadem
- sítkový ventil 3 1/2“
- sifon pro úsporu místa 6/4“ s odbočkou na myčku
- možnost objednat otvor pro baterii nebo pro otočný sítkový ventil

MATERIÁL

nerez

CENA

5 324 Kč (vč. DPH)
4 400 Kč (bez DPH)
190 € (vr. DPH)

ZOX 660/2

spodní skříňka od 600 mm

2

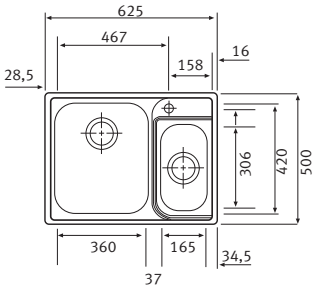

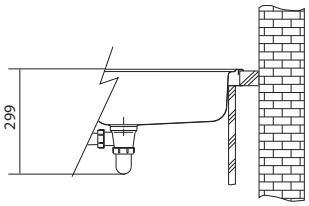

rozměry:
625 × 500 mm

výřez: 605 × 480 mm
dřezy: 360 × 420 × 195 mm
165 × 306 × 157 mm

cena zahrnuje:
- sítkový ventil 3 1/2“ s přepadem
- sítkový ventil 3 1/2“
- sifon pro úsporu místa 6/4“ s odbočkou na myčku
- otvor pro baterii ⌀ 35 mm

MATERIÁL

nerez

CENA

7 502 Kč (vč. DPH)
6 200 Kč (bez DPH)
268 € (vr. DPH)

pouze model 2

PŘÍSLUŠENSTVÍ

miska MON 660
průhledný plast
165 × 319 × 73 mm
112.0006.057
cena: 242 Kč (vč. DPH)
200 Kč (bez DPH)
8,60 € (vr. DPH)

koš MON 660
nerez
295 × 375 × 134 mm
112.0008.448
cena: 726 Kč (vč. DPH)
600 Kč (bez DPH)
26 € (vr. DPH)

otočný sítkový ventil 3 1/2“
pro MON
(kulatý knoflík - chrom)
1314.28
cena: 726 Kč (vč. DPH)
600 Kč (bez DPH)
26 € (vr. DPH)

miska ZOX
nerez
165 × 306 mm
112.0040.691
cena: 726 Kč (vč. DPH)
600 Kč (bez DPH)
26 € (vr. DPH)

model 2 (odkapávací miska vpravo)

Věnujte prosím pozornost návodu na montáž a údržbu nerezových dřezů na str. 109.

Franke Compact Nova nerez
Franke Quadrant nerez

TYP/ POPIS | SKŘÍŇKA/ NÁKRES | MODEL

CNX 660/2

spodní skříňka od 600 mm

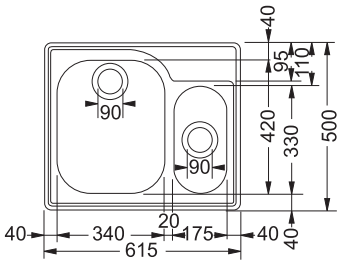

model 2

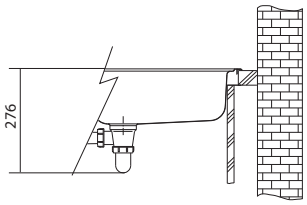

rozměry:
615 × 500 mm

výřez: 599 × 484 mm
dřez: 340 × 420 ×175 mm
175 × 300 × 150 mm

cena zahrnuje:
- sítkový ventil 3 1/2“ s přepadem
- sítkový ventil 3 1/2“
- odtokové spojení se sifonem pro úsporu místa 6/4“ s odbočkou na myčku
- možnost objednat otvor pro baterii

MATERIÁL

nerez

CENA

10 890 Kč (vč. DPH)
9 000 Kč (bez DPH)
388 € (vr. DPH)

pouze model 2

QAX 610

spodní skříňka od 500 mm,
po úpravě skříňky i od 450 mm

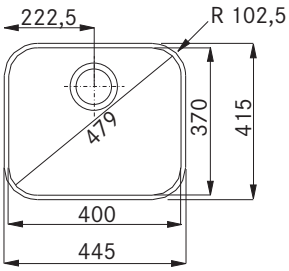

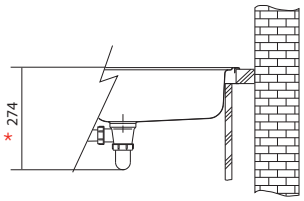

rozměry:
445 × 415 mm

výřez: dle dřezu
dřez: 400 × 370 × 170 mm

cena zahrnuje:
- sítkový ventil 3 1/2“ s přepadem
- sifon 6/4“ s odbočkou na myčku

MATERIÁL

CENA

2 783 Kč (vč. DPH)
2 300 Kč (bez DPH)
99 € (vr. DPH)

PŘÍSLUŠENSTVÍ

koš CNX
nerez
295 × 375 × 134 mm
112.0008.448
cena: 726 Kč (vč. DPH)
600 Kč (bez DPH)
26 € (vr. DPH)

díl sifonu pro úsporu místa
pro QAX
1313.07
cena: 61 Kč (vč. DPH)
50 Kč (bez DPH)
2,20 € (vr. DPH)

model 2 (odkapávací miska vpravo)

* platí pouze při použití sifonu pro úsporu místa

Věnujte prosím pozornost návodu na montáž a údržbu nerezových dřezů na str. 109.

Franke Argo nerez

TYP/ POPIS | SKŘÍŇKA/ NÁKRES | MODEL

AGX 610 6/4"

špunt

rozměry:
420 × 500 mm

výřez: 400 × 480 mm
dřez: 340 × 400 ×155 mm

cena zahrnuje:
- 6/4“ ventil s přepadem
- sifon 6/4“ s odbočkou na myčku
- možnost objednat otvor pro baterii

spodní skříňka od 450 mm

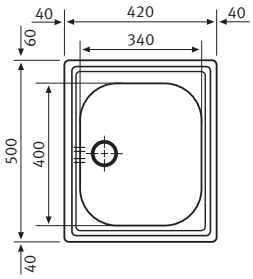

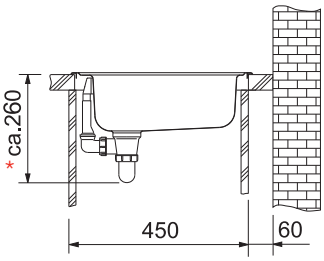

MATERIÁL

nerez

CENA

2 420 Kč (vč. DPH)
2 000 Kč (bez DPH)
86 € (vr. DPH)

AGX 610 3 1/2"

rozměry:
420 × 500 mm

výřez: 400 × 480 mm
dřez: 340 × 400 ×155 mm

cena zahrnuje:
- sítkový ventil 3 1/2“ s přepadem
- sifon 6/4“ s odbočkou na myčku
- možnost objednat otvor pro baterii

spodní skříňka od 450 mm

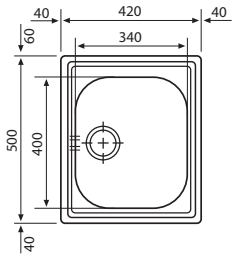

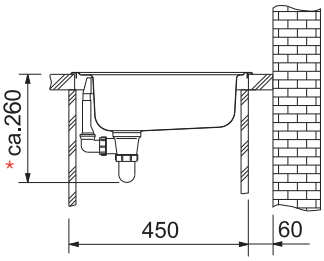

MATERIÁL

nerez

CENA

2 662 Kč (vč. DPH)
2 200 Kč (bez DPH)
95 € (vr. DPH)

PŘÍSLUŠENSTVÍ

ventil se sítkem 6/4"
pro AGX 610 6/4"
1314.46

cena: 182 Kč (vč. DPH)
150 Kč (bez DPH)
6,50 € (vr. DPH)

díl sifonu pro úsporu místa
pro AGX
1313.07

cena: 61 Kč (vč. DPH)
50 Kč (bez DPH)
2,20 € (vr. DPH)

* platí pouze při použití sifonu pro úsporu místa

Věnujte prosím pozornost návodu na montáž a údržbu nerezových dřezů na str. 109.

Franke Rambla nerez

TYP/ POPIS

RAN 610-38 3 1/2" NOVINKA

rozměry:
⌀ 430 mm

výřez: dle šablony
dřez: ⌀ 380 × 180 mm

cena zahrnuje:
- sítkový ventil 3 1/2“ s přepadem
- sifon 6/4“ s odbočkou na myčku

SKŘÍŇKA/ NÁKRES

spodní skříňka od 450 mm

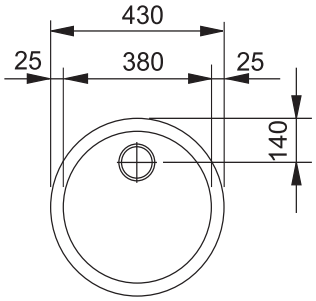

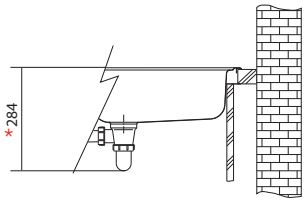

MATERIÁL

nerez

CENA

1 694 Kč (vč. DPH)
1 400 Kč (bez DPH)
60 € (vr. DPH)

PŘÍSLUŠENSTVÍ

díl sifonu pro úsporu místa
pro RAN
1313.07
cena: 61 Kč (vč. DPH)
50 Kč (bez DPH)
2,20 € (vr. DPH)

koš RAN
nerez
⌀ 360 × 120 mm
112.0007.662
cena: 968 Kč (vč. DPH)
800 Kč (bez DPH)
35 € (vr. DPH)

* platí pouze při použití sifonu pro úsporu místa

Věnujte prosím pozornost návodu na montáž a údržbu nerezových dřezů na str. 109.

Franke Rondo nerez
Franke Pamira nerez

TYP/ POPIS

SKŘÍŇKA/ NÁKRES

RON 610-41

spodní skříňka od 500 mm

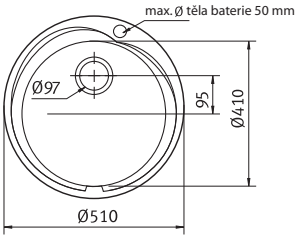

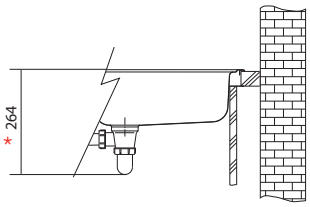

rozměry:
Ø 510 mm

výřez: Ø 494
dřez: Ø 410 × 160 mm

cena zahrnuje:
- sítkový ventil 3 1/2“ s přepadem
- sifon 6/4“ s odbočkou na myčku
- otvor pro baterii Ø 35 mm

MATERIÁL

nerez

CENA

2 299 Kč (vč. DPH)
1 900 Kč (bez DPH)
82 € (vr. DPH)

PMN 611

špunt

spodní skříňka od 450 mm nebo
spodní roh. skříňka od 900 × 900 mm

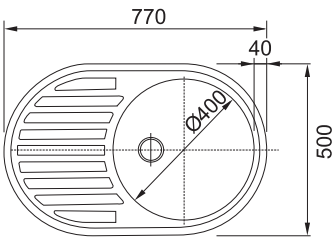

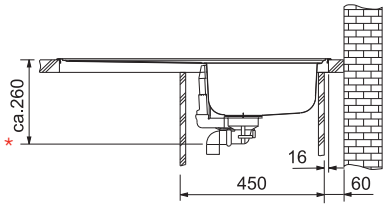

rozměry:
770 × 500 mm

výřez: dle šablony
dřez: Ø 410 × 155 mm

cena zahrnuje:
- ventil 6/4“s přepadem
- sifon 6/4“ s odbočkou na myčku
- možnost objednat otvor pro baterii

MATERIÁL

nerez

CENA

2 662 Kč (vč. DPH)
2 200 Kč (bez DPH)
95 € (vr. DPH)

PŘÍSLUŠENSTVÍ

díl sifonu pro úsporu místa
pro RON/PMN
1313.07
cena: 61 Kč (vč. DPH)
50 Kč (bez DPH)
2,20 € (vr. DPH)

koš RON
nerez
Ø 360 × 120 mm
112.0007.662
cena: 968 Kč (vč. DPH)
800 Kč (bez DPH)
35 € (vr. DPH)

koš PMN
nerez
Ø 380 × 150 mm
112.0008.449
cena: 3 025 Kč (vč. DPH)
2 500 Kč (bez DPH)
108 € (vr. DPH)

ventil se sítkem 6/4"
pro PMN
1314.46
cena: 182 Kč (vč. DPH)
150 Kč (bez DPH)
6,50 € (vr. DPH)

* platí pouze při použití sifonu pro úsporu místa

Věnujte prosím pozornost návodu na montáž a údržbu nerezových dřezů na str. 109.

Franke Euroform nerez

TYP/ POPIS

SKŘÍŇKA/ NÁKRES

EFN 614-78
EFL 614-78

rozměry:
780 × 475 mm

výřez: 760 × 455 mm
dřez: 355 × 395 × 150 mm

cena zahrnuje:
- sítkový ventil 3 1/2“ s přepadem
- sifon 6/4“ s odbočkou na myčku
- možnost objednat otvor pro baterii nebo pro otočný sítkový ventil
- nedoporučujeme v kombinaci s bateriemi vyššími 20 cm

spodní skříňka od 500 mm,
po úpravě skříňky pro přepad i od 450 mm

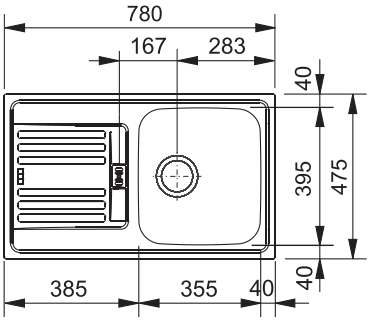

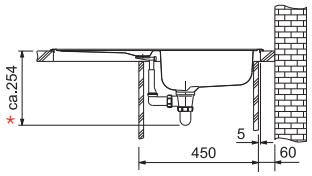

MATERIÁL

nerez

nerez
tkaná struktura

CENA

2 783 Kč (vč. DPH)
2 300 Kč (bez DPH)
99 € (vr. DPH)

3 993 Kč (vč. DPH)
3 300 Kč (bez DPH)
142 € (vr. DPH)

EFN 651-78

rozměry:
780 × 475 mm

výřez: 760 × 455 mm
dřezy: 355 × 395 × 150 mm
150 × 300 × 80 mm

cena zahrnuje:
- sítkový ventil 3 1/2“ s přepadem
- sítkový ventil 3 1/2“
- sifon pro úsporu místa 6/4“ s odbočkou na myčku
- možnost objednat otvor pro baterii nebo pro otočný sítkový ventil

spodní skříňka od 600 mm

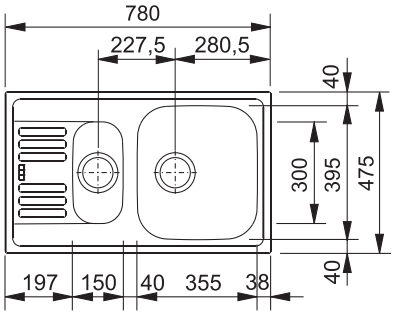

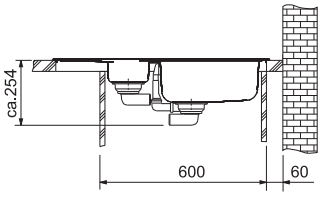

MATERIÁL

nerez

CENA

3 993 Kč (vč. DPH)
3 300 Kč (bez DPH)
142 € (vr. DPH)

PŘÍSLUŠENSTVÍ

přípravná deska EFN
bílý plast
340 × 410 × 15 mm
112.0017.698
cena: 2 420 Kč (vč. DPH)
2 000 Kč (bez DPH)
86 € (vr. DPH)

koš EFN
nerez
295 × 375 × 134 mm
112.0008.448
cena: 726 Kč (vč. DPH)
600 Kč (bez DPH)
26 € (vr. DPH)

otočný sítkový ventil 3 1/2“
pro EFN
(kulatý knoflík - chrom)
1314.28
cena: 726 Kč (vč. DPH)
600 Kč (bez DPH)
26 € (vr. DPH)

díl sifonu pro úsporu místa
pro EFN/L 614-78
1313.07
cena: 61 Kč (vč. DPH)
50 Kč (bez DPH)
2,20 € (vr. DPH)

miska EFN 651-78
průhledný plast
165 × 319 × 73 mm
112.0006.057
cena: 242 Kč (vč. DPH)
200 Kč (bez DPH)
8,60 € (vr. DPH)

* platí pouze při použití sifonu pro úsporu místa

Věnujte prosím pozornost návodu na montáž a údržbu nerezových dřezů na str. 109.

Franke Euroform nerez

TYP/ POPIS

SKŘÍŇKA/ NÁKRES

EFN 620-78

spodní skříňka od 800 mm

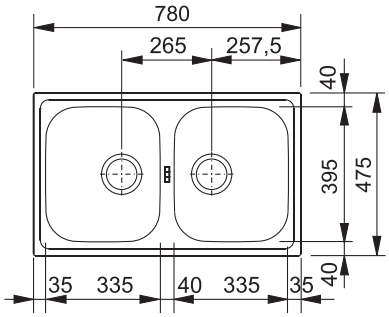

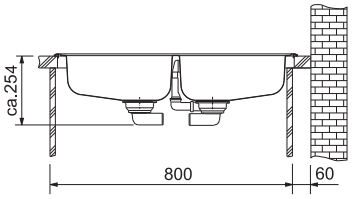

rozměry:
780 × 475 mm

výřez: 760 × 455 mm
dřezy: 2 × 335 × 395 × 150 mm

cena zahrnuje:
- sítkový ventil 3 1/2“ s přepadem
- sítkový ventil 3 1/2“
- sifon pro úsporu místa 6/4“ s odbočkou na myčku
- možnost objednat otvor pro baterii

MATERIÁL

nerez

CENA

4 235 Kč (vč. DPH)
3 500 Kč (bez DPH)
151 € (vr. DPH)

EFN 621

spodní skříňka od 800 mm

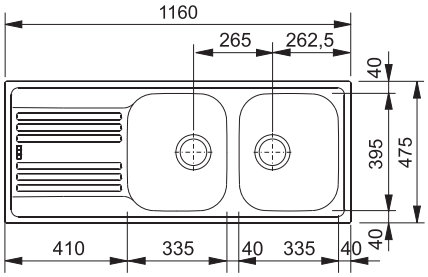

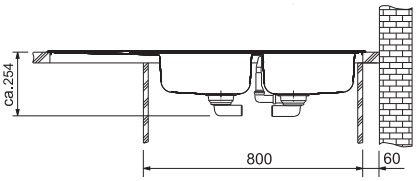

rozměry:
1 160 × 475 mm

výřez: 1 140 × 455 mm
dřezy: 2 × 335 × 395 × 150 mm

cena zahrnuje:
- sítkový ventil 3 1/2“ s přepadem
- sítkový ventil 3 1/2“
- sifon pro úsporu místa 6/4“ s odbočkou na myčku
- možnost objednat otvor pro baterii

MATERIÁL

nerez

CENA

4 719 Kč (vč. DPH)
3 900 Kč (bez DPH)
168 € (vr. DPH)

PŘÍSLUŠENSTVÍ

koš EFN
nerez
295 × 375 × 134 mm
112.0008.448
cena: 726 Kč (vč. DPH)
600 Kč (bez DPH)
26 € (vr. DPH)

Věnujte prosím pozornost návodu na montáž a údržbu nerezových dřezů na str. 109.

Franke Euroform nerez

TYP/ POPIS

SKŘÍŇKA/ NÁKRES

EFN 610

spodní skříňka od 500 mm

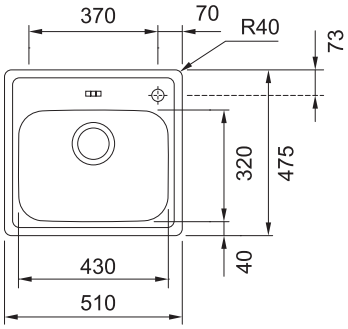

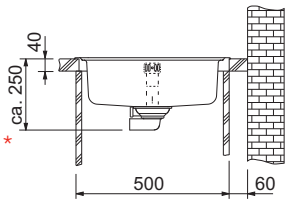

rozměry:
510 × 475 mm

výřez: 490 × 455 mm
dřez: 430 × 320 × 150 mm

cena zahrnuje:
- sítkový ventil 3 1/2“ s přepadem
- sifon 6/4“ s odbočkou na myčku
- otvor pro baterii ⌀ 35 mm
- možnost objednat otvor pro dávkovač saponátu

MATERIÁL

nerez

CENA

2 541 Kč (vč. DPH)
2 100 Kč (bez DPH)
91 € (vr. DPH)

EFN 611

spodní skříňka od 450 mm

otočný knoflík - chrom

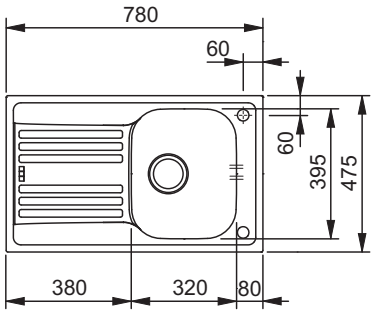

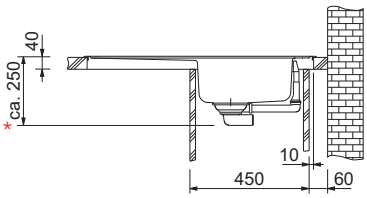

rozměry:
780 × 475 mm

výřez: 760 × 455 mm
dřez: 320 × 395 × 150 mm

cena zahrnuje:
- otočný sítkový ventil 3 1/2“ s přepadem
- sifon 6/4“ s odbočkou na myčku
- otvor pro baterii ⌀ 35 mm
- možnost objednat otvor pro dávkovač saponátu

MATERIÁL

nerez

CENA

3 630 Kč (vč. DPH)
3 000 Kč (bez DPH)
129 € (vr. DPH)

PŘÍSLUŠENSTVÍ

díl sifonu pro úsporu místa
pro EFN
1313.07
cena: 61 Kč (vč. DPH)
50 Kč (bez DPH)
2,20 € (vr. DPH)

koš EFN
nerez
295 × 375 × 134 mm
112.0008.448
cena: 726 Kč (vč. DPH)
600 Kč (bez DPH)
26 € (vr. DPH)

* platí pouze při použití sifonu pro úsporu místa

Věnujte prosím pozornost návodu na montáž a údržbu nerezových dřezů na str. 109.

Franke Onda Line nerez
Franke Onda nerez

TYP/ POPIS

OLX 611

rozměry:
790 × 500 mm

výřez: 770 × 480 mm
dřez: 340 × 400 × 175 mm

cena zahrnuje:
- sítkový ventil 3 1/2“ s přepadem
- sifon 6/4“ s odbočkou na myčku
- možnost objednat otvor pro baterii

SKŘÍŇKA/ NÁKRES

spodní skříňka od 450 mm

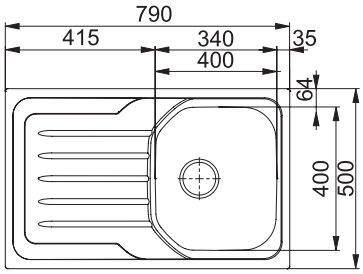

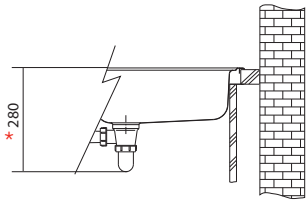

MATERIÁL

nerez

CENA

3 388 Kč (vč. DPH)
2 800 Kč (bez DPH)
121 € (vr. DPH)

ONN 611

špunt

spodní skříňka od 450 mm

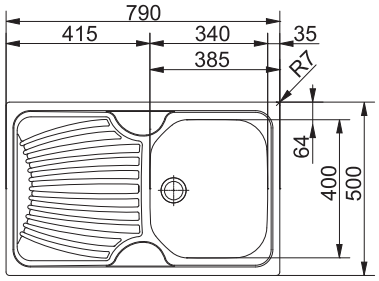

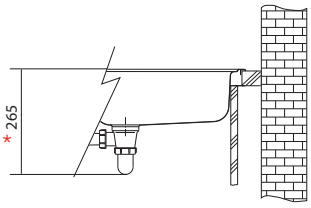

rozměry:
790 × 500 mm

výřez: 770 × 480 mm
dřez: 340 × 400 × 160 mm

cena zahrnuje:
- ventil 6/4“ s přepadem
- sifon 6/4“ s odbočkou na myčku
- možno objednat otvor pro baterii

MATERIÁL

nerez

CENA

2 420 Kč (vč. DPH)
2 000 Kč (bez DPH)
86 € (vr. DPH)

PŘÍSLUŠENSTVÍ

díl sifonu pro úsporu místa
pro OLX/ONN
1313.07
cena: 61 Kč (vč. DPH)
50 Kč (bez DPH)
2,20 € (vr. DPH)

koš OLX/ONN
nerez
340 × 400 × 135 mm
112.0047.839
cena: 1 089 Kč (vč. DPH)
900 Kč (bez DPH)
39 € (vr. DPH)

ventil se sítkem 6/4"
pro ONN 611
1314.46
cena: 182 Kč (vč. DPH)
150 Kč (bez DPH)
6,50 € (vr. DPH)

* platí pouze při použití sifonu pro úsporu místa

Věnujte prosím pozornost návodu na montáž a údržbu nerezových dřezů na str. 109.

Franke Onda nerez

TYP/ POPIS

SKŘÍŇKA/ NÁKRES

ONN 651

spodní skříňka od 600 mm

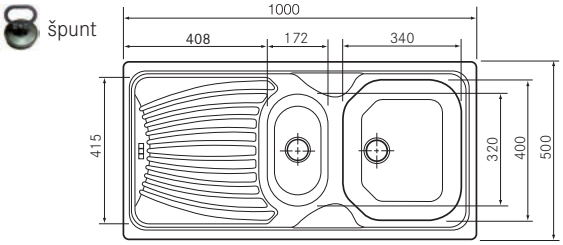

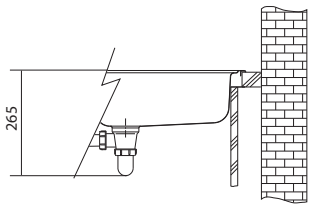

rozměry:
1 000 × 500 mm

výřez: 980 × 480 mm
dřezy: 340 × 400 × 160 mm
150 × 300 × 80 mm

cena zahrnuje:
- ventil 6/4“ s přepadem
- ventil 6/4“
- sifon pro úsporu místa 6/4“ s odbočkou na myčku
- možno objednat otvor pro baterii

MATERIÁL

nerez

CENA

3 509 Kč (vč. DPH)
2 900 Kč (bez DPH)
125 € (vr. DPH)

ONN 620

spodní skříňka od 800 mm

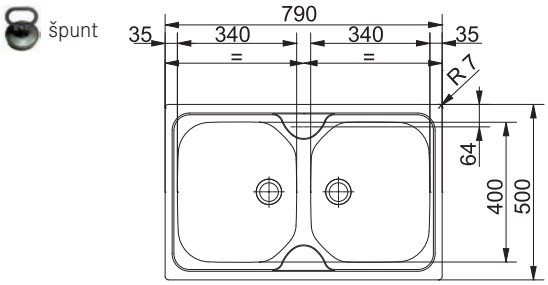

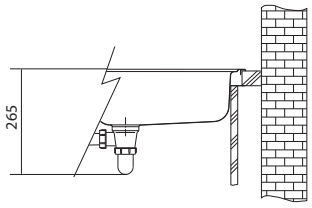

rozměry:
790 × 500 mm

výřez: 770 × 480 mm
dřezy: 2 × 340 × 400 × 160 mm

cena zahrnuje:
- ventil 6/4“ s přepadem
- ventil 6/4“
- sifon pro úsporu místa 6/4“ s odbočkou na myčku
- možno objednat otvor pro baterii

MATERIÁL

nerez

CENA

3 146 Kč (vč. DPH)
2 600 Kč (bez DPH)
112 € (vr. DPH)

PŘÍSLUŠENSTVÍ

miska ONN 651
bílý plast
194 × 342 mm
112.0049.583
cena: 242 Kč (vč. DPH)
200 Kč (bez DPH)
8,60 € (vr. DPH)

koš ONN
nerez
340 × 400 × 135 mm
112.0047.839
cena: 1 089 Kč (vč. DPH)
900 Kč (bez DPH)
39 € (vr. DPH)

Věnujte prosím pozornost návodu na montáž a údržbu nerezových dřezů na str. 109.

Franke Onda nerez

TYP/ POPIS

ONN 621

SKŘÍŇKA/ NÁKRES

spodní skříňka od 800 mm

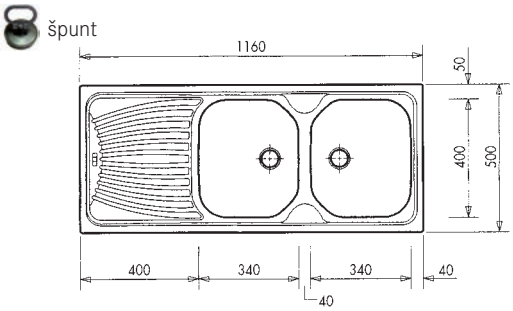

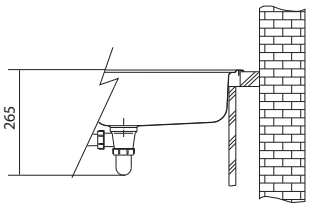

rozměry:
1 160 × 500 mm

výřez: 1 140 × 480 mm
dřezy: 2 × 340 × 400 × 175 mm

cena zahrnuje:
- ventil 6/4“ s přepadem
- ventil 6/4“
- sifon pro úsporu místa 6/4“ s odbočkou na myčku
- možnost objednat otvor pro baterii

MATERIÁL

nerez

CENA

3 630 Kč (vč. DPH)
3 000 Kč (bez DPH)
129 € (vr. DPH)

dřez ONN 621

PŘÍSLUŠENSTVÍ

koš ONN
nerez
340 × 400 × 135 mm
112.0047.839
cena: 1 089 Kč (vč. DPH)
900 Kč (bez DPH)
39 € (vr. DPH)

Věnujte prosím pozornost návodu na montáž a údržbu nerezových dřezů na str. 109.

Franke Polar nerez

TYP/ POPIS

SKŘÍŇKA/ NÁKRES

PXN 611-60

spodní skříňka od 450 mm

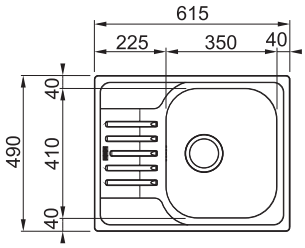

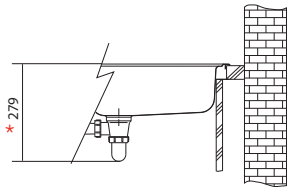

rozměry:
615 × 490 mm

výřez: 595 × 470 mm
dřez: 350 × 410 × 175 mm

cena zahrnuje:
- sítkový ventil 3 1/2“ s přepadem
- sifon 6/4“ s odbočkou na myčku
- možnost objednat otvor pro baterii

MATERIÁL

nerez

CENA

2 541 Kč (vč. DPH)
2 100 Kč (bez DPH)
91 € (vr. DPH)

PXN 611-78

spodní skříňka od 450 mm

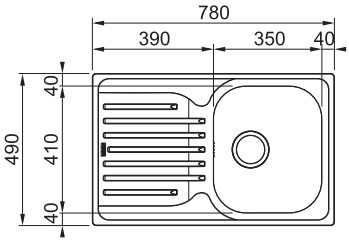

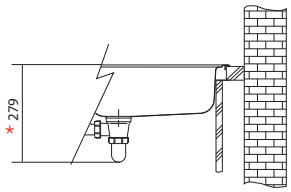

rozměry:
780 × 490 mm

výřez: 760 × 470 mm
dřez: 350 × 410 × 175 mm

cena zahrnuje:
- sítkový ventil 3 1/2“ s přepadem
- sifon 6/4“ s odbočkou na myčku
- možnost objednat otvor pro baterii

MATERIÁL

nerez

CENA

2 662 Kč (vč. DPH)
2 200 Kč (bez DPH)
95 € (vr. DPH)

PŘÍSLUŠENSTVÍ

koš PXN
nerez
295 × 375 × 134 mm
112.0008.448
cena: 726 Kč (vč. DPH)
600 Kč (bez DPH)
26 € (vr. DPH)

díl sifonu pro úsporu místa
pro PXN
1313.07
cena: 61 Kč (vč. DPH)
50 Kč (bez DPH)
2,20 € (vr. DPH)

* platí pouze při použití sifonu pro úsporu místa

Věnujte prosím pozornost návodu na montáž a údržbu nerezových dřezů na str. 109.

Franke Polar nerez

TYP/ POPIS

PXN 651-78

rozměry:
780 × 490 mm

výřez: 760 × 470 mm
dřezy: 350 × 410 × 175 mm
172 × 310 × 105 mm

cena zahrnuje:
- sítkový ventil 3 1/2“ s přepadem
- sítkový ventil 3 1/2“
- sifon pro úsporu místa 6/4“ s odbočkou na myčku
- možnost objednat otvor pro baterii

SKŘÍŇKA/ NÁKRES

spodní skříňka od 600 mm

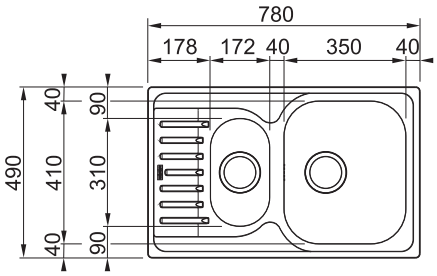

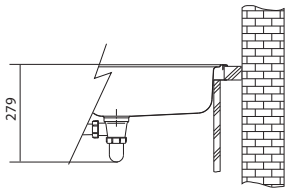

MATERIÁL

nerez

CENA

2 783 Kč (vč. DPH)
2 300 Kč (bez DPH)
99 € (vr. DPH)

PXN 612 E

rozměry:
780 × 490 mm

výřez: dle šablony
dřez: 350 × 410 × 175 mm

cena zahrnuje:
- sítkový ventil 3 1/2“ s přepadem
- sifon pro úsporu místa 6/4“ s odbočkou na myčku
- možnost objednat otvor pro baterii

spodní rohová skříňka 900 × 900 mm
nebo od 450 mm

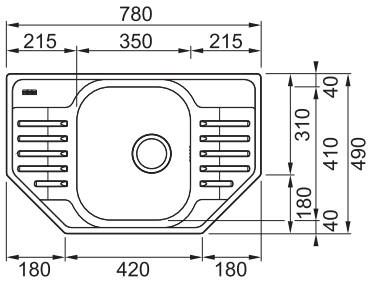

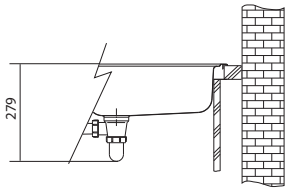

MATERIÁL

nerez

CENA

2 904 Kč (vč. DPH)
2 400 Kč (bez DPH)
104 € (vr. DPH)

PŘÍSLUŠENSTVÍ

koš PXN
nerez
295 × 375 × 134 mm
112.0008.448
cena: 726 Kč (vč. DPH)
600 Kč (bez DPH)
26 € (vr. DPH)

díl sifonu pro úsporu místa
pro PXN
1313.07
cena: 61 Kč (vč. DPH)
50 Kč (bez DPH)
2,20 € (vr. DPH)

Věnujte prosím pozornost návodu na montáž a údržbu nerezových dřezů na str. 109.

Franke Eurostar nerez

TYP/ POPIS

ETX 610-30

špunt

rozměry:
320 × 435 mm

výřez: 300 × 415 mm
dřez: 240 × 340 × 155 mm

cena zahrnuje:
- ventil 6/4“ s přepadem
- sifon 6/4“ s odbočkou na myčku
- možnost objednat otvor pro baterii

SKŘÍŇKA/ NÁKRES

spodní skříňka od 300 mm

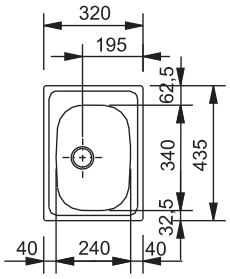

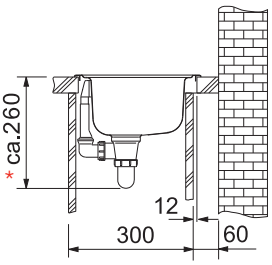

MATERIÁL

nerez

CENA

2 904 Kč (vč. DPH)
2 400 Kč (bez DPH)
104 € (vr. DPH)

ETN 610

špunt

rozměry:
435 × 455 mm

výřez: 435 × 415 mm
dřez: 355 × 360 × 140 mm

cena zahrnuje:
- ventil 6/4“ s přepadem
- sifon 6/4“ s odbočkou na myčku
- možnost objednat otvor pro baterii

spodní skříňka od 450 mm

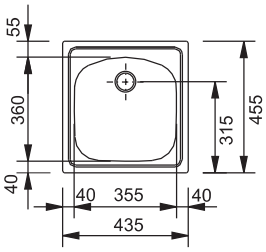

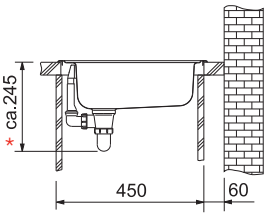

MATERIÁL

nerez

CENA

1 936 Kč (vč. DPH)
1 600 Kč (bez DPH)
69 € (vr. DPH)

PŘÍSLUŠENSTVÍ

díl sifonu pro úsporu místa
pro ETX/ETN
1313.07
cena: 61 Kč (vč. DPH)
50 Kč (bez DPH)
2,20 € (vr. DPH)

ventil se sítkem 6/4"
pro ETX/ETN
1314.46
cena: 182 Kč (vč. DPH)
150 Kč (bez DPH)
6,50 € (vr. DPH)

přípravná deska
ETN 610
bílý plast
250 × 415 × 15 mm
112.0007.536
cena: 968 Kč (vč. DPH)
800 Kč (bez DPH)
35 € (vr. DPH)

koš ETN 610
bílý
340 × 305 × 110 mm
112.0007.629
cena: 484 Kč (vč. DPH)
400 Kč (bez DPH)
17 € (vr. DPH)

* platí pouze při použití sifonu pro úsporu místa

Věnujte prosím pozornost návodu na montáž a údržbu nerezových dřezů na str. 109.

Franke Eurostar nerez

TYP/ POPIS

ETN 611-56

rozměry:
560 × 435 mm

výřez: 540 × 412 mm
dřez: 360 × 355 × 145 mm

cena zahrnuje:
- sítkový ventil 3 1/2“ s přepadem
- sifon 6/4“ s odbočkou na myčku
- možnost objednat otvor pro baterii

SKŘÍŇKA/ NÁKRES

spodní skříňka od 450 mm

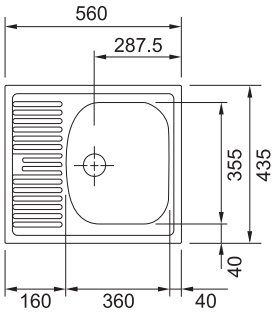

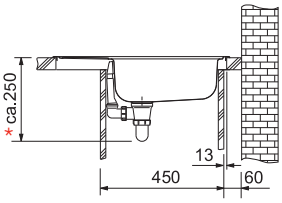

MATERIÁL

nerez

CENA

2 057 Kč (vč. DPH)
1 700 Kč (bez DPH)
73 € (vr. DPH)

ETN 611-58

špunt

rozměry:
580 × 510 mm

výřez: 560 × 490 mm
dřez: 340 × 355 × 145 mm

cena zahrnuje:
- ventil 6/4“ s přepadem
- sifon 6/4“ s odbočkou na myčku
- možnost objednat otvor pro baterii

spodní skříňka od 400 mm

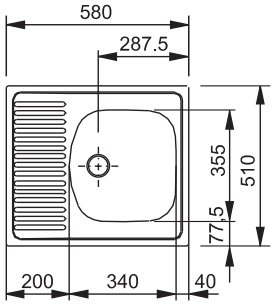

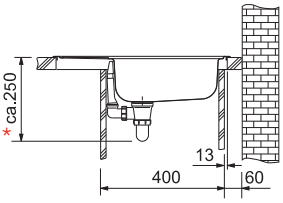

MATERIÁL

nerez

CENA

1 936 Kč (vč. DPH)
1 600 Kč (bez DPH)
69 € (vr. DPH)

PŘÍSLUŠENSTVÍ

koš ETN
bílý
340 × 305 × 110 mm
112.0007.629
cena: 484 Kč (vč. DPH)
400 Kč (bez DPH)
17 € (vr. DPH)

díl sifonu pro úsporu místa
pro ETN
1313.07
cena: 61 Kč (vč. DPH)
50 Kč (bez DPH)
2,20 € (vr. DPH)

ventil se sítkem 6/4"
pro ETN 611-58
1314.46
cena: 182 Kč (vč. DPH)
150 Kč (bez DPH)
6,50 € (vr. DPH)

* platí pouze při použití sifonu pro úsporu místa

Věnujte prosím pozornost návodu na montáž a údržbu nerezových dřezů na str. 109.

Franke Eurostar Ethos nerez
Franke Eurostar Nova nerez

TYP/ POPIS

SKŘÍŇKA/ NÁKRES

ETN 614 N ETHOS 3 1/2"

rozměry:
780 × 435 mm

výřez: 760 × 415 mm
dřez: 360 × 355 × 140 mm

cena zahrnuje:
- sítkový ventil 3 1/2“ s přepadem
- sifon 6/4“ s odbočkou na myčku
- možnost objednat otvor pro baterii

spodní skříňka od 500 mm,
po úpravě skříňky i od 450 mm

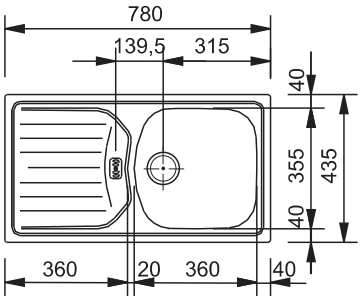

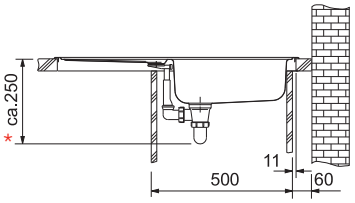

MATERIÁL

nerez

CENA

1 936 Kč (vč. DPH)
1 600 Kč (bez DPH)
69 € (vr. DPH)

ETN 614 NOVA 3 1/2" NOVINKA
ETL 614 NOVA 3 1/2" NOVINKA

rozměry:
780 × 435 mm

výřez: 760 × 415 mm
dřez: 360 × 355 × 140 mm

cena zahrnuje:
- sítkový ventil 3 1/2“ s přepadem
- sifon 6/4“ s odbočkou na myčku
- možnost objednat otvor pro baterii

spodní skříňka od 500 mm,
po úpravě skříňky i od 450 mm

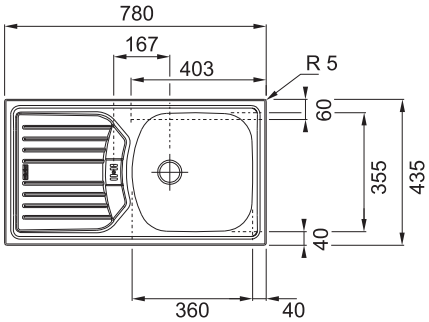

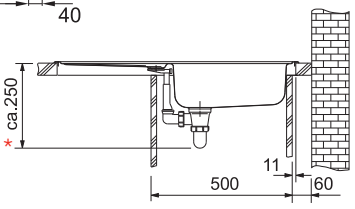

MATERIÁL

nerez

nerez
tkaná struktura

CENA

1 936 Kč (vč. DPH)
1 600 Kč (bez DPH)
69 € (vr. DPH)

2 541 Kč (vč. DPH)
2 100 Kč (bez DPH)
91 € (vr. DPH)

PŘÍSLUŠENSTVÍ

koš ETN/L
bílý
340 × 305 × 110 mm
112.0007.629
cena: 484 Kč (vč. DPH)
400 Kč (bez DPH)
17 € (vr. DPH)

přípravná deska
ETN/L
bílý plast
250 × 415 × 15 mm
112.0007.536
cena: 968 Kč (vč. DPH)
800 Kč (bez DPH)
35 € (vr. DPH)

díl sifonu pro úsporu místa
pro ETN/L
1313.07
cena: 61 Kč (vč. DPH)
50 Kč (bez DPH)
2,20 € (vr. DPH)

* platí pouze při použití sifonu pro úsporu místa

Věnujte prosím pozornost návodu na montáž a údržbu nerezových dřezů na str. 109.

NÁVOD NA HORNÍ MONTÁŽ A ÚDRŽBU NEREZOVÝCH DŘEZŮ FRANKE

Nerezová ocel je odolný materiál, který vydrží i značně hrubé zacházení, tvrdé nebo ostré předměty tento materiál však mohou poškrábat. Pokud chcete povrch dřezu udržet bez jakýchkoliv kazů, je třeba při manipulaci s podobnými předměty dbát zvýšené opatrnosti. Při mytí nádobí dojde vždy k poškrábání dřezu. **Poškrábání dřezu je důkazem toho, že je výrobek užíván k účelu, ke kterému je určen**. Použitím čisticí pasty **FRANKE – TWISTER** se dají jemné škrábance rozleštit a dřez zůstane lesklý.

Běžné čištění nerezového dřezu je jednoduché, pokud se dodržuje následující postup:

Před prvním použitím je nutno dřez řádně vyčistit některou z čisticích past např. FRANKE - TWISTER nebo jinou čisticí pastou na nerez atd. Nedoporučujeme suché čisticí prášky. Dřez je z výroby opatřen ochrannou vrstvou, která bez řádného vyčištění na sebe váže mastnoty a nečistoty. Po použití otřete dřez a odkapávač vlhkým měkkým hadříkem se saponátem a opláchněte čistou vodou. V oblastech s tvrdou vodou můžete pomocí přípravku **FRANKE – TWISTER** (nebo jiným čisticím krémem, pastou) zabránit tvorbě matného filmu vodních usazenin. Při použití plastových podložek do dřezu je nutno dbát, aby nezůstávaly dlouhodobě položeny na povrchu dřezu, protože se pod nimi udržují nečistoty a vlhkost, která způsobí vznik vodních usazenin. Tvorbě vodních usazenin je možné zamezit vysušením povrchu dřezu po každém použití. Pokud se však tyto usazeniny vytvoří, lze je odstranit pomocí vlhkého měkkého hadříku a přípravku **FRANKE – TWISTER** (nebo jiným čisticím krémem, pastou). **FRANKE - TWISTER** (nebo jiný čisticí krém, pastu) naneste na povrch a hadříkem vydrhněte celý povrch dřezu. Nepoužívejte hrubou stranu houbiček.

Skvrny na nerezové oceli jsou ve většině případů způsobeny vodními usazeninami na povrchu. Nejedná se o poškození vlastního materiálu. Železné přívodní trubky a použití drátěnek může vést k usazování drobných částic na povrchu dřezu. Přestože nerezová ocel za normálních podmínek nekoroduje, mohou tyto částice způsobit zdání malých hnědých skvrn rzi (tzv. přijatá rez).

Pozor: Některé produkty používané v domácnosti obsahují složky, které napadají povrch nerezové oceli.
Jsou to: bělidla, čističe stříbra, potraviny s vysokým obsahem pigmentu, kyseliny.

Opakující se "rezavé" skvrny: V případě neustále se opakujících rezavých skvrn, především u novostaveb a rekonstruovaných kuchyní, doporučujeme prohlédnout, zda nejsou za perlátorem (sítkem) u dřezové vodovodní baterie usazeniny (kousky cihel, kovové špony, zbytky písku, malty), které způsobují znečištění vody a následný vznik skvrn. Po vyčištění perlátoru dřez vyčistěte některým z výše uvedených čisticích prostředků (nejlépe **FRANKE – TWISTER** nebo jinou čisticí pastou), opláchněte čistou vodou a utřete dosucha.

HORNÍ MONTÁŽ DŘEZŮ

- Vyznačte si výřez pro dřez obkreslením dodané šablony, není-li šablona, výřez pro dřez provedete obkreslením dřezu a ubráním 1 cm z každé obvodové strany. **Důležité! Ujistěte se, že jste šablonu (dřez) umístili správným způsobem.**
- Vyřízněte v desce naznačený otvor pro dřez.
- Před instalací umístěte dodanou těsnící hmotu (součástí dodávky, není-li těsnění nalepeno již z výroby) nebo sanitární silikon (není součástí dodávky) po okraji výřezu tak, aby částečně přesahovalo přes okraj dřezu.
- Dřez opatrně spusťte do otvoru. Dejte pozor na správnou orientaci výrobku.
- Zahákněte fixační svorky (nejsou-li již namontovány z výroby) do držáků, které jsou umístěny po stranách dřezu, a pomalu je **UTAHUJTE OD STŘEDU DŘEZU SMĚREM KE VZDÁLENÝM OKRAJŮM** (nepoužívejte "aku" zařízení, aby nedošlo ke stržení závitu).
- Odstraňte přebytečné těsnění podél okraje dřezu.
- Přepadovou hlavu (je-li v příslušenství), která má být připevněna za mřížkou, nebo mřížku, která je příslušenstvím přepadové hlavy, připevněte pomocí dodaného šroubu.
- Spodní část přepadové trubky nasaďte na přepadovou hlavu.
- Spojte přepadovou trubku s odtokovým ventilem a připevněte pomocí gumového těsnění a matice.
- Upevněte odtokový ventil pomocí šroubů z vnitřní strany dřezu a připojte ke stávajícímu odpadu.

čisticí pasta Twister (40 ml)
včetně houbičky
cena: 73 Kč (vč. DPH)
60 Kč (bez DPH)
2,60 € (vr. DPH)

čisticí pasta Twister (125 ml)
včetně houbičky
cena: 182 Kč (vč. DPH)
150 Kč (bez DPH)
6,50 € (vr. DPH)

čisticí pasty Twister
(12 × 125 ml)
včetně houbiček
cena za sadu: 2 178 Kč (vč. DPH)
1 800 Kč (bez DPH)
78 € (vr. DPH)

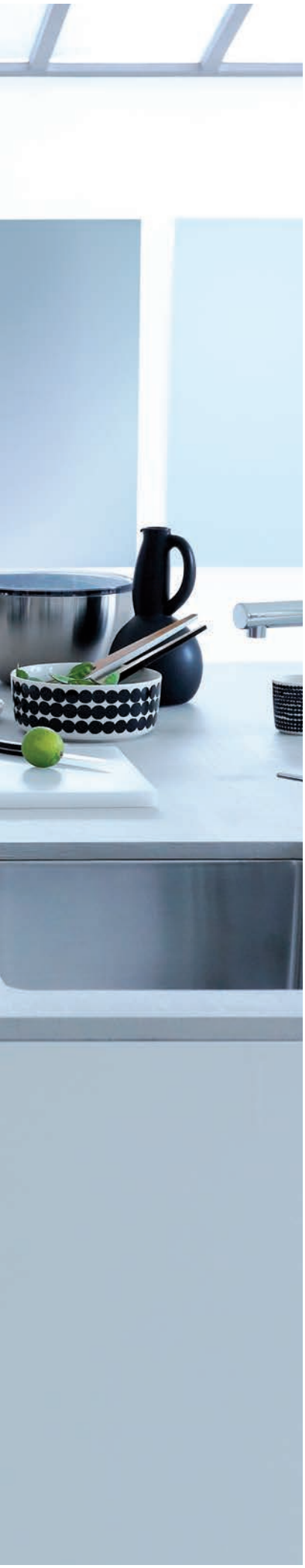

SORTERY

MODEL	STRANA
Cube 30	str. 126
Cube 40	str. 126
Cube 41	str. 126
Cube 50	str. 127
Cube rohový	str. 127
Garbo 45-2	str. 122
Garbo 50-3	str. 123
Garbo 60-2	str. 123
Garbo 60-3	str. 125
Garbo 60-4	str. 125
KEA E12	str. 115
KEA F12	str. 115
Pivot	str. 131
Solo 45	str. 130
Solo 50	str. 130
Solo 60	str. 130
Sorter 300-45	str. 121
Sorter 300-60	str. 121
Sorter 350-40	str. 116
Sorter 350-45	str. 116
Sorter 350-50	str. 117
Sorter 350-60 COMPOSTA	str. 119
Sorter 350-60 VARIA	str. 117
Sorter 350-90	str. 119
Sorter 700 M 45, K 45	str. 114
Sorter 700 M 60, K 60	str. 114
Sorter 700 - rohový	str. 115
Sorter Mini	str. 131
Trolley Vario 400	str. 128
Trolley Vario 450	str. 128
Trolley Vario 500	str. 128
Trolley Vario 600	str. 129
Trolley Vario 900	str. 129

SORTERY

VÁŠ VÝBĚR

Sortery, nebo-li systémy třídění odpadu, se v posledních letech staly hitem domácností, stejně jako ochrana životního prostředí, sledování ekologických trendů a právě třídění odpadu.

Franke nabízí sortery s funkčními detaily pro komfortní ovládání, dokonalé využití prostoru a optimální hygienu.

V nabídce jsou modely pro zabudování do skříňky v několika velikostech do různých typů skříněk.

NEPŘÍJEMNÉ PACHY POHLTÍ UHLÍKOVÝ FILTR

Ve víku některých nabízených sorterů je zabudován aktivní uhlíkový filtr, který pohlcuje nepříjemné pachy.

Konkrétně se jedná o sortery řady 300, 350 a Solo. U řady Garbo lze tato víka s aktivním uhlíkovým filtrem dokoupit. Filtr je až 20-krát pratelný a doporučujeme jej prát jednou za 3 měsíce.

Solo 50

MOTION VERSUS KICK-MATIC

Sortery řady 700 nabízíme ve tzv. provedení Motion (M) a Kick-matic (K). Jaký je mezi nimi rozdíl?

Sorter **Motion (M)** se vysouvá pomocí úchytky na přední straně dvířek a má samouzavírání, které zabírá 35 mm před korpusem + měkký dojezd s brzdou, která zaručuje tichý doraz.

Sorter **Kick-matic (K)** se vysouvá pomocí nerezového pedálu před soklovou lištou, který umožňuje otevírání bez pomoci ruky.

700 M 60

700 K 60

PLNOVÝSUVY

Sortery řad 350 a Trolley Vario se vkládají do zásuvky s plnovýsuvem, která je osazena podélným relingem. Pro tyto sortery doporučujeme plnovýsuvy firem Blum, Grass nebo Hettich.

U sorterů řady 300, 700, Garbo a sorteru 350-90 je plnovýsuv s tlumením, které zaručuje tichý dojezd.

PIKTOGRAMY - VYSVĚTLIVKY:

POČET KOŠŮ

ROZLIŠENÍ KOŠŮ

Potřebujete snadno a jednodušše rozlišit jednotlivé koše na odpadky? Pomocí barevných klipů to bude snadné.

Jsou vhodné do všech sorterů řad Cube a Trolley Vario.

Franke sortery řada 700

TYP/ POPIS

Sorter 700 M 45, K 45

rozměry:
409 × 389 × 461 mm

Sorter **Motion (M)** se vysouvá pomocí úchytky na přední straně dvířek a má samouzavírání, které zabírá 35 mm před korpusem + měkký dojezd s brzdou, která zaručuje tichý doraz.
(výsuv od firmy BLUM)

Sorter **Kick-matic (K)** se vysouvá pomocí nerezového pedálu před soklovou lištou (minimální výška soklové lišty 70 mm), který umožňuje otevírání bez pomoci ruky. (výsuv od firmy BLUM)

Sorter 700 M 60, K 60

rozměry:
559 × 389 × 461 mm

Sorter **Motion (M)** se vysouvá pomocí úchytky na přední straně dvířek a má samouzavírání, které zabírá 35 mm před korpusem + měkký dojezd s brzdou, která zaručuje tichý doraz.
(výsuv od firmy BLUM)

Sorter **Kick-matic (K)** se vysouvá pomocí nerezového pedálu před soklovou lištou (minimální výška soklové lišty 70 mm), který umožňuje otevírání bez pomoci ruky. (výsuv od firmy BLUM)

SKŘÍŇKA/ NÁKRES

spodní skříňka od 450 mm

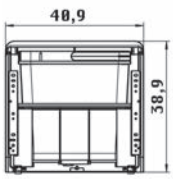

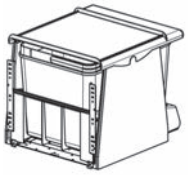

rozložení košů pro typy
700 M 45/2, 700 K 45/2

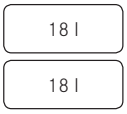

rozložení košů pro typy
700 M 45, 700 K 45

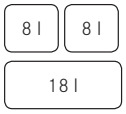

OBJEDNACÍ ČÍSLO	OBJEM	CENA
700 M 45	2 × 8 l, 1 × 18 l	**7 623 Kč (vč. DPH)** 6 300 Kč (bez DPH) **272 € (vr. DPH)**
700 K 45	2 × 8 l, 1 × 18 l	**9 196 Kč (vč. DPH)** 7 600 Kč (bez DPH) **328 € (vr. DPH)**
700 M 45/2	2 × 18 l	**7 502 Kč (vč. DPH)** 6 200 Kč (bez DPH) **268 € (vr. DPH)**
700 K 45/2	2 × 18 l	**9 075 Kč (vč. DPH)** 7 500 Kč (bez DPH) **324 € (vr. DPH)**

spodní skříňka od 600 mm

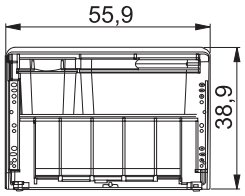

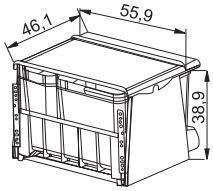

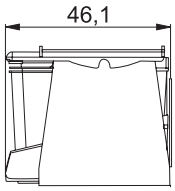

rozložení košů pro typy
700 M 60, 700 K 60

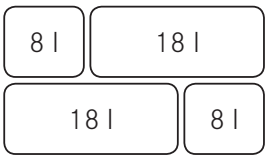

OBJEDNACÍ ČÍSLO	OBJEM	CENA
700 M 60	2 × 8 l, 2 × 18 l	**8 591 Kč (vč. DPH)** 7 100 Kč (bez DPH) **306 € (vr. DPH)**
700 K 60	2 × 8 l, 2 × 18 l	**9 317 Kč (vč. DPH)** 7 700 Kč (bez DPH) **332 € (vr. DPH)**

NÁHRADNÍ DÍLY/ DOPLŇKY

koš – řada 700
objem 18 l, 22 × 33 × 32 cm
šedý plast
133.0007.669
cena: 726 Kč (vč. DPH)
600 Kč (bez DPH)
26 € (vr. DPH)

koš – řada 700
objem 8 l, 16,5 × 22 × 32 cm
šedý plast
133.0007.666
zelený plast
133.0007.668
cena: 484 Kč (vč. DPH)
400 Kč (bez DPH)
17 € (vr. DPH)

šlapka, brzda, doraz
133.0007.453
součást typu Kick-matic
cena: 2 420 Kč (vč. DPH)
2 000 Kč (bez DPH)
86 € (vr. DPH)

pojezd Motion
šířka 45 cm
133.0007.455
šířka 60 cm
133.0007.454
cena: 3 993 Kč (vč. DPH)
3 300 Kč (bez DPH)
142 € (vr. DPH)

ochrana hadice výs. sprchy
133.0007.675
cena: 363 Kč (vč. DPH)
300 Kč (bez DPH)
13 € (vr. DPH)

Franke sortery řada 700
Vestavné koše KEA

TYP/ POPIS

Sorter 700 - rohový

rozměry:
410 × 395 × 600 mm

SKŘÍŇKA/ NÁKRES

spodní rohová skříňka od 900 × 900 mm

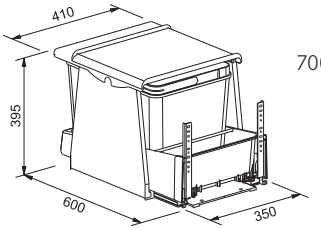

rozložení košů
700 - rohový M, 700 - rohový K

8 l | 8 l
18 l

Sorter **Motion (M)** se vysouvá pomocí úchytky na přední straně dvířek a má samouzavírání, které zabírá 35 mm před korpusem + měkký dojezd s brzdou, která zaručuje tichý doraz. (výsuv od firmy BLUM)

Sorter **Kick-matic (K)** se vysouvá pomocí nerezového pedálu před soklovou lištou (minimální výška soklové lišty 70 mm), který umožňuje otevírání bez pomoci ruky. (výsuv od firmy BLUM)

OBJEDNACÍ ČÍSLO	OBJEM	CENA
Motion E	2 × 8 l, 1 × 18 l	**9 922 Kč (vč. DPH)** 8 200 Kč (bez DPH) **354 € (vr. DPH)**
Kick E	2 × 8 l, 1 × 18 l	**10 890 Kč (vč. DPH)** 9 000 Kč (bez DPH) **388 € (vr. DPH)**

KEA E12, horní montáž
KEA F12, montáž do roviny

- objem 12 l
- koš (zelený plast)
- výška 315 × ⌀ 235 mm
- víko nerez

horní montáž

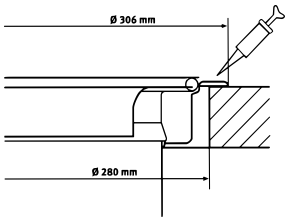

montáž do roviny

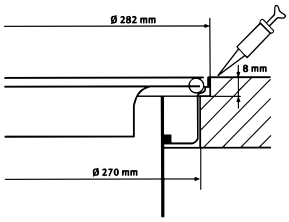

OBJEDNACÍ ČÍSLO	OBJEM	CENA
KEA E12	12 l	**2 904 Kč (vč. DPH)** 2 400 Kč (bez DPH) **104 € (vr. DPH)**
KEA F12	12 l	**2 904 Kč (vč. DPH)** 2 400 Kč (bez DPH) **104 € (vr. DPH)**

NÁHRADNÍ DÍLY/ DOPLŇKY

koš – 700 - rohový
objem 18 l, 22 × 33 × 32 cm
šedý plast
133.0007.669
cena: 726 Kč (vč. DPH)
600 Kč (bez DPH)
26 € (vr. DPH)

koš – 700 - rohový
objem 8 l, 16,5 × 22 × 32 cm
šedý plast
133.0007.666
zelený plast
133.0007.668
cena: 484 Kč (vč. DPH)
400 Kč (bez DPH)
17 € (vr. DPH)

šlapka, brzda, doraz pro 700 - roh.
133.0007.453
součást typu Kick-matic
cena: 2 420 Kč (vč. DPH)
2 000 Kč (bez DPH)
86 € (vr. DPH)

ochrana hadice výs. sprchy
pro 700 - rohový
133.0007.675
cena: 363 Kč (vč. DPH)
300 Kč (bez DPH)
13 € (vr. DPH)

těsnění KEA pro krycí
mezikruh
⌀ 275 mm
133.0007.895
cena: 605 Kč (vč. DPH)
500 Kč (bez DPH)
22 € (vr. DPH)

Franke sortery řada 350

sortery se vkládají do zásuvky s plnovýsuvem, která je osazena podélným relingem

TYP/ POPIS

SKŘÍŇKA/ NÁKRES

Sorter 350-40

spodní skříňka 400 mm

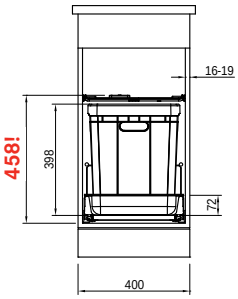

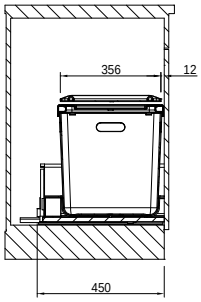

- plastový koš: 40 l (možno umístit i 2 sáčky)
- barva: černá (včetně víka)
- doporučené plnovýsuvy BLUM, GRASS, HETTICH

Víko obsahuje aktivní uhlíkový filtr, který pohlcuje nepříjemné pachy.

OBJEDNACÍ ČÍSLO	OBJEM	CENA
121.0033.257	40 l	**4 598 Kč (vč. DPH)** 3 800 Kč (bez DPH) **164 € (vr. DPH)**

Sorter 350-45

spodní skříňka 450 mm

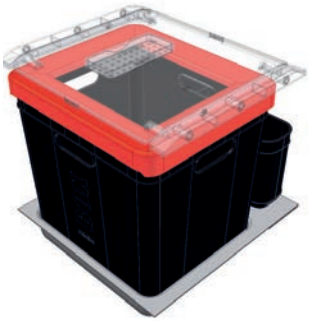

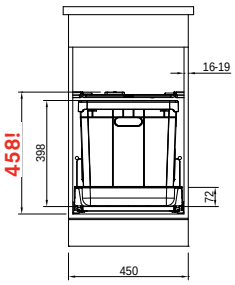

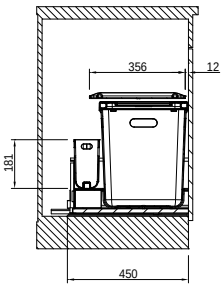

- plastový koš: 40 l (možno umístit i 2 sáčky)
- barva: černá (včetně víka)
- doporučené plnovýsuvy BLUM, GRASS,HETTICH

Víko obsahuje aktivní uhlíkový filtr, který pohlcuje nepříjemné pachy.

OBJEDNACÍ ČÍSLO	OBJEM	CENA
121.0033.258	40 l	**4 719 Kč (vč. DPH)** 3 900 Kč (bez DPH) **168 € (vr. DPH)**

NÁHRADNÍ DÍLY/ DOPLŇKY

napínací rám
330 × 376 × 42 mm
133.0038.256
cena: 605 Kč (vč. DPH)
500 Kč (bez DPH)
22 € (vr. DPH)

koš včetně držáku na sáček
objem 40 l
pro sorter 350-40
133.0032.290
cena: 3 025 Kč (vč. DPH)
2 500 Kč (bez DPH)
108 € (vr. DPH)

objem 40 l
133.0037.877
pro sorter 350-45
cena: 3 025 Kč (vč. DPH)
2 500 Kč (bez DPH)
108 € (vr. DPH)

malý koš
352 × 94 × 181 mm
133.0037.942
cena: 1 452 Kč (vč. DPH)
1 200 Kč (bez DPH)
52 € (vr. DPH)

víko bez uhlíkového filtru
133.0037.880
cena: 484 Kč (vč. DPH)
400 Kč (bez DPH)
17 € (vr. DPH)

kryt uhlíkového filtru
164 × 73 × 16 mm
133.0033.663
cena: 242 Kč (vč. DPH)
200 Kč (bez DPH)
9 € (vr. DPH)

uhlíkový filtr – sada 6 kusů
153 × 63 × 15 mm
133.0038.254
cena: 121 Kč (vč. DPH)
100 Kč (bez DPH)
4 € (vr. DPH)

Franke sortery řada 350

sortery se vkládají do zásuvky s plnovýsuvem, která je osazena podélným relingem

TYP/ POPIS

SKŘÍŇKA/ NÁKRES

Sorter 350-50

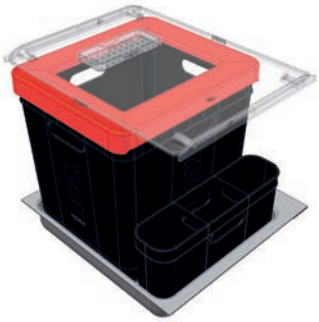

spodní skříňka 500 mm

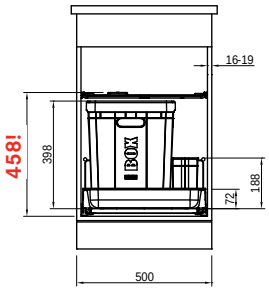

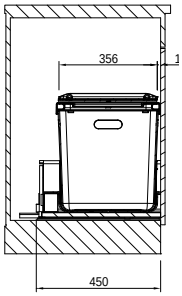

- plastový koš: 40 l (možno umístit i 2 sáčky)
- barva: černá (včetně víka)
- doporučené plnovýsuvy BLUM, GRASS, HETTICH

Víko obsahuje aktivní uhlíkový filtr, který pohlcuje nepříjemné pachy.

OBJEDNACÍ ČÍSLO	OBJEM	CENA
121.0033.259	40 l	**4 840 Kč (vč. DPH)** 4 000 Kč (bez DPH) **173 € (vr. DPH)**

Sorter 350-60 VARIA

spodní skříňka 600 mm

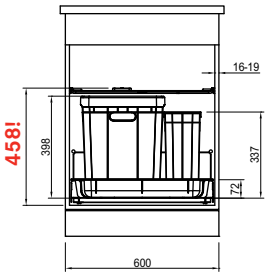

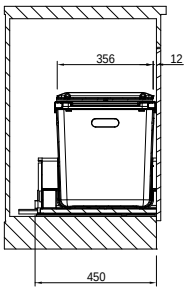

- plastový koš: 40 l (možno umístit i 2 sáčky)
- barva: černá (včetně víka)
- doporučené plnovýsuvy BLUM, GRASS, HETTICH

Víko obsahuje aktivní uhlíkový filtr, který pohlcuje nepříjemné pachy.

OBJEDNACÍ ČÍSLO	OBJEM	CENA
121.0033.244	40 l	**5 203 Kč (vč. DPH)** 4 300 Kč (bez DPH) **186 € (vr. DPH)**

NÁHRADNÍ DÍLY/ DOPLŇKY

napínací rám
343 × 378 × 50 mm
133.0038.256
cena: 605 Kč (vč. DPH)
500 Kč (bez DPH)
22 € (vr. DPH)

koš včetně držáku na sáček
objem 40 l
133.0032.290
cena: 3 025 Kč (vč. DPH)
2 500 Kč (bez DPH)
108 € (vr. DPH)

malý koš
352 × 94 × 181 mm
133.0037.942
malý koš VARIA
369 × 138 × 327 mm
133.0037.947
cena: 1 452 Kč (vč. DPH)
1 200 Kč (bez DPH)
52 € (vr. DPH)

víko bez uhlíkového filtru
pro sorter 350-50
133.0037.881
pro sorter 350-60
133.0037.931
cena: 484 Kč (vč. DPH)
400 Kč (bez DPH)
17 € (vr. DPH)

kryt uhlíkového filtru
164 × 73 × 16 mm
133.0033.663
cena: 242 Kč (vč. DPH)
200 Kč (bez DPH)
9 € (vr. DPH)

uhlíkový filtr – sada 6 kusů
153 × 63 × 15 mm
133.0038.254
cena: 121 Kč (vč. DPH)
100 Kč (bez DPH)
4 € (vr. DPH)

sorter 350-90

Franke sortery řada 350

sortery se vkládají do zásuvky s plnovýsuvem, která je osazena podélným relingem

TYP/ POPIS

Sorter 350-60 COMPOSTA NOVINKA

- plastový koš: 40 l (možno umístit i 2 sáčky) a 5,5 l
- koš 5,5 l určen pro biologický odpad
- barva: černá (včetně víka)
- doporučené plnovýsuvy BLUM, GRASS, HETTICH

Víko obsahuje aktivní uhlíkový filtr, který pohlcuje nepříjemné pachy.

SKŘÍŇKA/ NÁKRES

spodní skříňka 600 mm

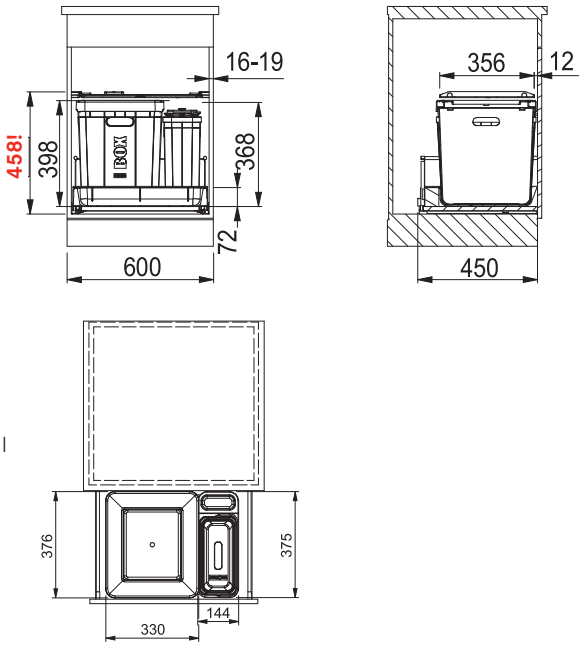

OBJEDNACÍ ČÍSLO	OBJEM	CENA
121.0033.227	40 l	**6 292 Kč (vč. DPH)** 5 200 Kč (bez DPH) **224 € (vr. DPH)**

Sorter 350-90

- minimální montážní prostor 864 × 378 × 470 mm
- třídění odpadků: čtyřdruhové
- barva: černá
- doporučené plnovýsuvy BLUM, GRASS, HETTICH
- zadní nerezové čelo u víka lze vyjmout

Zásuvka obsahuje aktivní uhlíkový filtr, který pohlcuje nepříjemné pachy.

spodní skříňka 900 mm

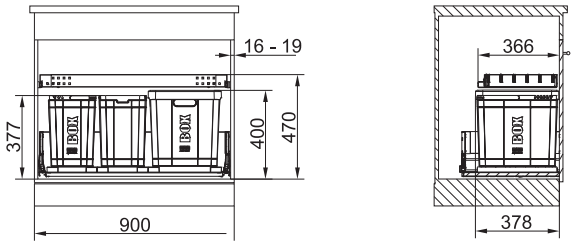

OBJEDNACÍ ČÍSLO	OBJEM	CENA
121.0177.885	1 × 40 l, 1 × 22 l + 2 × 10 l	**13 310 Kč (vč. DPH)** 11 000 Kč (bez DPH) **475 € (vr. DPH)**

NÁHRADNÍ DÍLY/ DOPLŇKY

napínací rám
343 × 378 × 50 mm
133.0038.256
cena: 605 Kč (vč. DPH)
500 Kč (bez DPH)
22 € (vr. DPH)

koš včetně držáku na sáček
objem 40 l, 133.0032.290
cena: 3 025 Kč (vč. DPH)
2 500 Kč (bez DPH)
108 € (vr. DPH)

malý koš pro 350-60 Comp.
138 × 369 × 327 mm
133.0037.947
cena: 1 452 Kč (vč. DPH)
1 200 Kč (bez DPH)
52 € (vr. DPH)

nádoba ke koši pro 350-60 Comp.
134 × 281 × 247 mm
133.0027.698
cena: 363 Kč (vč. DPH)
300 Kč (bez DPH)
13 € (vr. DPH)

víko k nádobě ke koši pro 350-60 Comp.
112,5 × 257 × 34 mm
133.0169.196
cena: 484 Kč (vč. DPH)
400 Kč (bez DPH)
17 € (vr. DPH)

koš – řada 350-90
objem 22 l
35,3 × 20,4 × 34,5 cm
133.0083.919
cena: 1 815 Kč (vč. DPH)
1 500 Kč (bez DPH)
65 € (vr. DPH)

koš – řada 350-90
objem 10 l
20,4 × 16,8 × 34,5 cm
133.0083.842
cena: 1 210 Kč (vč. DPH)
1 000 Kč (bez DPH)
43 € (vr. DPH)

uhlíkový filtr – sada 6 kusů
153 × 63 × 15 mm
133.0038.254
cena: 121 Kč (vč. DPH)
100 Kč (bez DPH)
4 € (vr. DPH)

sorter 300-60

Franke sortery řada 300

TYP/ POPIS

Sorter 300-45

čelní výsuv
- minimální montážní prostor
  412 × 454 × 383 mm
- třídění odpadků: dvou nebo třídruhové
- barva: černá/šedá

Víko obsahuje aktivní uhlíkový filtr, který pohlcuje nepříjemné pachy.

Součástí sorteru je výsuv s tlumením, které zaručuje tichý dojezd.
(výsuv od firmy GRASS)

SKŘÍŇKA/ NÁKRES

spodní skříňka 450 mm

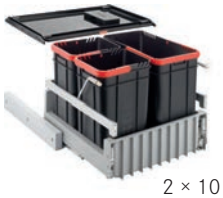

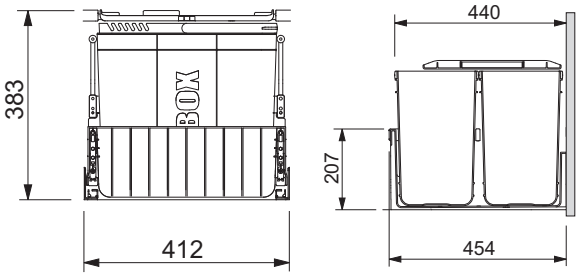

OBJEDNACÍ ČÍSLO	OBJEM	CENA
121.0150.144	2 × 22 l	**8 107 Kč (vč. DPH)** 6 700 Kč (bez DPH) **289 € (vr. DPH)**
121.0150.145	2 × 10 l, 1 × 22 l	**8 712 Kč (vč. DPH)** 7 200 Kč (bez DPH) **311 € (vr. DPH)**

Sorter 300-60

čelní výsuv
- minimální montážní prostor
  562 × 454 × 383 mm
- třídění odpadků: dvou nebo třídruhové
- barva: černá/šedá

Víko obsahuje aktivní uhlíkový filtr, který pohlcuje nepříjemné pachy.

Součástí sorteru je výsuv s tlumením, které zaručuje tichý dojezd.
(výsuv od firmy GRASS)

spodní skříňka 600 mm

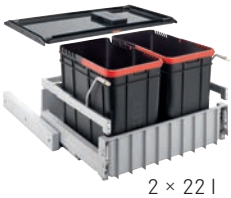

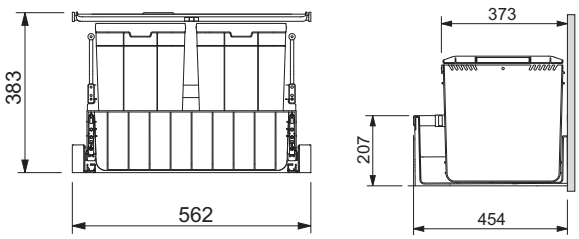

OBJEDNACÍ ČÍSLO	OBJEM	CENA
121.0150.143	2 × 22 l	**9 196 Kč (vč. DPH)** 7 600 Kč (bez DPH) **328 € (vr. DPH)**
121.0150.146	2 × 10 l, 1 × 22 l	**9 438 Kč (vč. DPH)** 7 800 Kč (bez DPH) **337 € (vr. DPH)**

NÁHRADNÍ DÍLY/ DOPLŇKY

koš – řada 300
objem 22 l
35,3 × 20,4 × 34,5 cm
133.0083.919
cena: 1 815 Kč (vč. DPH)
1 500 Kč (bez DPH)
65 € (vr. DPH)

koš – řada 300
objem 10 l
20,4 × 16,8 × 34,5 cm
133.0083.842
cena: 1 210 Kč (vč. DPH)
1 000 Kč (bez DPH)
43 € (vr. DPH)

kryt uhlíkového filtru
164 × 73 × 16 mm
133.0033.663
cena: 242 Kč (vč. DPH)
200 Kč (bez DPH)
9 € (vr. DPH)

uhlíkový filtr – sada 6 kusů
153 × 63 × 15 mm
133.0038.254
cena: 121 Kč (vč. DPH)
100 Kč (bez DPH)
4 € (vr. DPH)

Franke sortery Garbo

TYP/ POPIS

Garbo 45-2

čelní výsuv

- minimální montážní prostor: 412 × 399 × 375 mm
- třídění odpadků: dvoudruhové

SKŘÍŇKA/ NÁKRES

spodní skříňka 450 mm

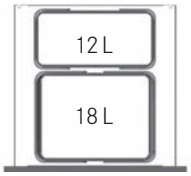

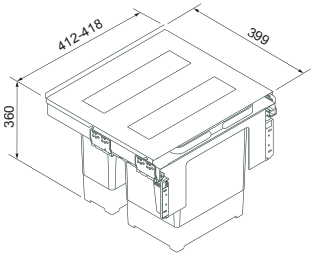

- barva: šedá
- 2 koše
- 1 × víko na 12 l koš (133.0200.695) v ceně sorteru

OBJEDNACÍ ČÍSLO	OBJEM	CENA
121.0200.692	1 × 12 l, 1 × 18 l	**4 235 Kč (vč. DPH)** 3 500 Kč (bez DPH) **151 € (vr. DPH)**

Součástí sorteru je plnovýsuv s tlumením, které zaručuje tichý dojezd.

sorter Garbo 45-2

NÁHRADNÍ DÍLY/ DOPLŇKY

koš Garbo
objem 18 l
133.0251.270
cena: 545 Kč (vč. DPH)
450 Kč (bez DPH)
19 € (vr. DPH)

koš Garbo
objem 12 l
(obdélník. tvar)
133.0251.265
cena: 484 Kč (vč. DPH)
400 Kč (bez DPH)
17 € (vr. DPH)

víko na 18 l koš
s akt. uhlík. filtrem*
133.0284.697
cena: 363 Kč (vč. DPH)
300 Kč (bez DPH)
13 € (vr. DPH)

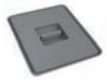

víko na 18 l koš
133.0284.696
cena: 121 Kč (vč. DPH)
100 Kč (bez DPH)
4 € (vr. DPH)

víko na 12 l koš
s akt. uhlík. filtrem*
(obdélníkový tvar)
133.0200.699
cena: 363 Kč (vč. DPH)
300 Kč (bez DPH)
13 € (vr. DPH)

víko na 12 l koš
(obdélníkový tvar)
133.0200.695
cena: 121 Kč (vč. DPH)
100 Kč (bez DPH)
4 € (vr. DPH)

*Balení obsahuje 1 ks náhradního uhlíkového filtru. Filtr je pratelný. Doporučejeme prát jednou za 3 měsíce. Filtr je možné vyprat až 20 ×.

Franke sortery Garbo

TYP/ POPIS

Garbo 50-3

čelní výsuv

- minimální montážní prostor: 462 × 399 × 375 mm
- třídění odpadků: třídruhové

Součástí sorteru je plnovýsuv s tlumením, které zaručuje tichý dojezd.

SKŘÍŇKA/ NÁKRES

spodní skříňka 500 mm

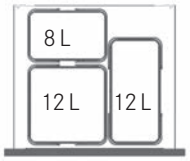

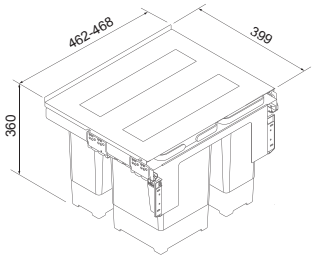

- barva: šedá
- 3 koše
- 1 × víko na 8 l koš (133.0200.694) v ceně sorteru

OBJEDNACÍ ČÍSLO	OBJEM	CENA
121.0200.691	1 × 8 l, 2 × 12 l	**4 356 Kč (vč. DPH)** 3 600 Kč (bez DPH) **155 € (vr. DPH)**

Garbo 60-2 NOVINKA

čelní výsuv

- minimální montážní prostor: 562 × 399 × 375 mm
- třídění odpadků: dvoudruhové

Součástí sorteru je plnovýsuv s tlumením, které zaručuje tichý dojezd.

spodní skříňka 600 mm

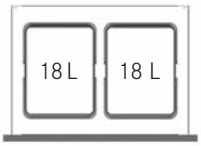

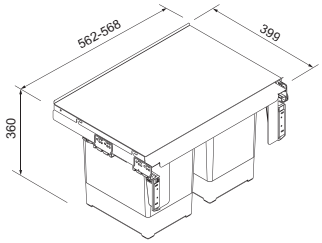

- barva: šedá
- 2 koše
- 1 × víko na 18 l koš (133.0284.696) v ceně sorteru

OBJEDNACÍ ČÍSLO	OBJEM	CENA
121.0284.027	2 × 18 l	**4 477 Kč (vč. DPH)** 3 700 Kč (bez DPH) **160 € (vr. DPH)**

NÁHRADNÍ DÍLY/ DOPLŇKY

koš Garbo
objem 18 l
133.0251.270
cena: 545 Kč (vč. DPH)
450 Kč (bez DPH)
19 € (vr. DPH)

koš Garbo
objem 12 l
133.0251.269
cena: 484 Kč (vč. DPH)
400 Kč (bez DPH)
17 € (vr. DPH)

koš Garbo
objem 12 l
(obdélník. tvar)
133.0251.265
cena: 484 Kč (vč. DPH)
400 Kč (bez DPH)
17 € (vr. DPH)

koš Garbo
objem 8 l
133.0251.264
cena: 484 Kč (vč. DPH)
400 Kč (bez DPH)
17 € (vr. DPH)

víko na 18 l koš
133.0284.696
cena: 121 Kč (vč. DPH)
100 Kč (bez DPH)
4 € (vr. DPH)

víko na 18 l koš
s akt. uhlík. filtrem*
133.0284.697
cena: 363 Kč (vč. DPH)
300 Kč (bez DPH)
13 € (vr. DPH)

víko na 12 l koš
s akt. uhlík. filtrem*
(obdélníkový tvar)
133.0200.699
cena: 363 Kč (vč. DPH)
300 Kč (bez DPH)
13 € (vr. DPH)

víko na 12 l koš
(obdélníkový tvar)
133.0200.695
cena: 121 Kč (vč. DPH)
100 Kč (bez DPH)
4 € (vr. DPH)

víko na 8 l koš
s akt. uhlík. filtrem*
133.0200.698
cena: 363 Kč (vč. DPH)
300 Kč (bez DPH)
13 € (vr. DPH)

víko na 8 l koš
133.0200.694
cena: 121 Kč (vč. DPH)
100 Kč (bez DPH)
4 € (vr. DPH)

Samostatné víko na čtvercový koš 12 l není k dispozici.

*Balení obsahuje 1 ks náhradního uhlíkového filtru. Filtr je pratelný. Doporučejeme prát jednou za 3 měsíce. Filtr je možné vyprat až 20 ×.

sorter Garbo 60-4

Franke sortery Garbo

TYP/ POPIS

Garbo 60-3

čelní výsuv

- minimální montážní prostor: 562 × 399 × 375 mm
- třídění odpadků: třídruhové

Součástí sorteru je plnovýsuv s tlumením, které zaručuje tichý dojezd.

SKŘÍŇKA/ NÁKRES

spodní skříňka 600 mm

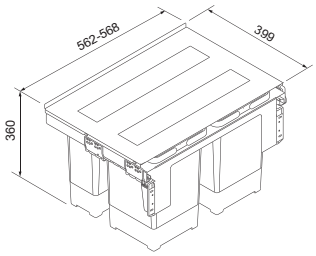

- barva: šedá
- 3 koše
- 1 × víko na 8 l koš (133.0200.694) v ceně sorteru

OBJEDNACÍ ČÍSLO	OBJEM	CENA
121.0200.680	1 × 8 l, 1 × 12 l, 1 × 18 l + mělká miska, (hloubka misky 75 mm)	**4 598 Kč (vč. DPH)** 3 800 Kč (bez DPH) **164 € (vr. DPH)**

Garbo 60-4

čelní výsuv

- minimální montážní prostor: 562 × 399 × 375 mm
- třídění odpadků: čtyřdruhové

Součástí sorteru je plnovýsuv s tlumením, které zaručuje tichý dojezd.

spodní skříňka 600 mm

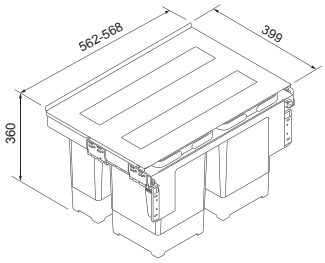

- barva: šedá
- 4 koše
- 1 × víko na 8 l koš (133.0200.694) v ceně sorteru

OBJEDNACÍ ČÍSLO	OBJEM	CENA
121.0200.676	2 × 8 l, 2 × 12 l	**4 719 Kč (vč. DPH)** 3 900 Kč (bez DPH) **168 € (vr. DPH)**

NÁHRADNÍ DÍLY/ DOPLŇKY

koš Garbo
objem 18 l
133.0251.270
cena: 545 Kč (vč. DPH)
450 Kč (bez DPH)
19 € (vr. DPH)

koš Garbo
objem 12 l
133.0251.269
cena: 484 Kč (vč. DPH)
400 Kč (bez DPH)
17 € (vr. DPH)

koš Garbo
objem 12 l
(obdélník. tvar)
133.0251.265
cena: 484 Kč (vč. DPH)
400 Kč (bez DPH)
17 € (vr. DPH)

koš Garbo
objem 8 l
133.0251.264
cena: 484 Kč (vč. DPH)
400 Kč (bez DPH)
17 € (vr. DPH)

víko na 18 l koš
133.0284.696
cena: 121 Kč (vč. DPH)
100 Kč (bez DPH)
4 € (vr. DPH)

víko na 18 l koš
s akt. uhlík. filtrem*
133.0284.697
cena: 363 Kč (vč. DPH)
300 Kč (bez DPH)
13 € (vr. DPH)

víko na 12 l koš
s akt. uhlík. filtrem*
(obdélníkový tvar)
133.0200.699
cena: 363 Kč (vč. DPH)
300 Kč (bez DPH)
13 € (vr. DPH)

víko na 12 l koš
(obdélníkový tvar)
133.0200.695
cena: 121 Kč (vč. DPH)
100 Kč (bez DPH)
4 € (vr. DPH)

víko na 8 l koš
s akt. uhlík. filtrem*
133.0200.698
cena: 363 Kč (vč. DPH)
300 Kč (bez DPH)
13 € (vr. DPH)

víko na 8 l koš
133.0200.694
cena: 121 Kč (vč. DPH)
100 Kč (bez DPH)
4 € (vr. DPH)

Samostatné víko na čtvercový koš 12 l není k dispozici.

*Balení obsahuje 1 ks náhradního uhlíkového filtru. Filtr je pratelný. Doporučejeme prát jednou za 3 měsíce. Filtr je možné vyprat až 20 ×.

Franke sortery Cube

TYP/ POPIS

SKŘÍŇKA/ NÁKRES

Cube 30

spodní skříňka od 300 mm

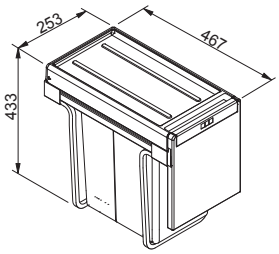

ruční výsuv
- minimální montážní prostor 253 × 467 × 423 mm
- třídění odpadků: dvoudruhové
- barva: černá/šedá

OBJEDNACÍ ČÍSLO	OBJEM	CENA
134.0039.553	2 × 15 l	**1 936 Kč (vč. DPH)** 1 600 Kč (bez DPH) **69 € (vr. DPH)**
134.0039.554	1 × 20 l, 1 × 10 l	**1 936 Kč (vč. DPH)** 1 600 Kč (bez DPH) **69 € (vr. DPH)**

Cube 40

spodní skříňka od 400 mm

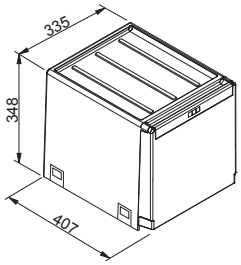

ruční výsuv
- minimální montážní prostor 335 × 407 × 348 mm
- třídění odpadků: dvoudruhové
- barva: černá/šedá

OBJEDNACÍ ČÍSLO	OBJEM	CENA
134.0039.330	2 × 14 l	**2 783 Kč (vč. DPH)** 2 300 Kč (bez DPH) **99 € (vr. DPH)**

Cube 41

spodní skříňka od 400 mm

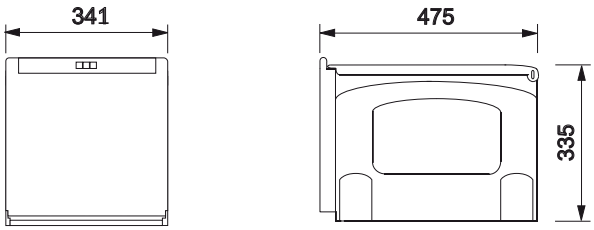

ruční výsuv
- minimální montážní prostor 341 × 475 × 335 mm
- třídění odpadků: dvoudruhové
- barva: černá/šedá

OBJEDNACÍ ČÍSLO	OBJEM	CENA
134.0055.270	2 × 18 l	**2 904 Kč (vč. DPH)** 2 400 Kč (bez DPH) **104 € (vr. DPH)**

NÁHRADNÍ DÍLY/ DOPLŇKY

(ilustr. foto)

koše Cube
šedý plast

objem 10 l, 23 × 15 × 36,5 cm
133.0042.678
cena: 484 Kč (vč. DPH)
400 Kč (bez DPH)
17 € (vr. DPH)

objem 15 l, 23 × 22 × 36,5 cm
133.0042.696
cena: 605 Kč (vč. DPH)
500 Kč (bez DPH)
22 € (vr. DPH)

objem 20 l, 23 × 29,5 × 36,5 cm
133.0042.702
cena: 605 Kč (vč. DPH)
500 Kč (bez DPH)
22 € (vr. DPH)

objem 14 l, 31,5 × 18,5 × 29 cm
133.0023.966
cena: 605 Kč (vč. DPH)
500 Kč (bez DPH)
22 € (vr. DPH)

objem 18 l, 31 × 22 × 29 cm
133.0016.358
cena: 605 Kč (vč. DPH)
500 Kč (bez DPH)
22 € (vr. DPH)

klipy, 4 ks
133.0016.354
cena: 182 Kč (vč. DPH)
150 Kč (bez DPH)
6 € (vr. DPH)

víka Cube
nejsou součástí dodávky, nutno objednat zvlášť

zelený plast
na objem 14 l
133.0028.395
cena: 303 Kč (vč. DPH)
250 Kč (bez DPH)
11 € (vr. DPH)

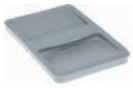

šedý plast
na objem 18 l
133.0014.739
cena: 121 Kč (vč. DPH)
100 Kč (bez DPH)
4 € (vr. DPH)

Franke sortery Cube

TYP/ POPIS

Cube 50

1 × 14 l, 1 × 18 l

ruční výsuv
- minimální montážní prostor
  438 × 330 × 345 mm
- třídění odpadků: dvou nebo třídruhové
- barva: černá/šedá

SKŘÍŇKA/ NÁKRES

spodní skříňka od 500 mm

1 × 14 l, 2 × 8 l

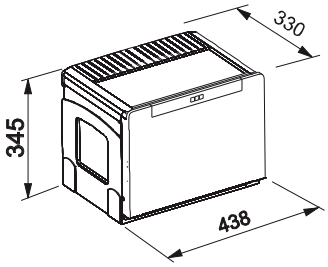

OBJEDNACÍ ČÍSLO	OBJEM	CENA
134.0055.289	1 × 14 l, 1 × 18 l	**2 904 Kč (vč. DPH)** 2 400 Kč (bez DPH) **104 € (vr. DPH)**
134.0055.291	1 × 14 l, 2 × 8 l	**3 025 Kč (vč. DPH)** 2 500 Kč (bez DPH) **108 € (vr. DPH)**

Cube rohový

2 × 18 l

ruční výsuv
- minimální montážní prostor
  345 × 700 × 335 mm
- třídění odpadků: dvou nebo třídruhové
- barva: černá/šedá

spodní rohová skříňka od 900 × 900 mm

1 × 18 l, 2 × 8 l

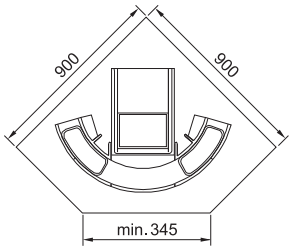

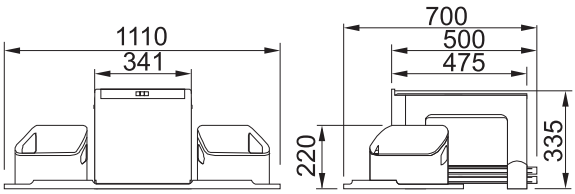

OBJEDNACÍ ČÍSLO	OBJEM	CENA
134.0055.286	2 × 18 l + 2 postranní koše	**4 719 Kč (vč. DPH)** 3 900 Kč (bez DPH) **168 € (vr. DPH)**
134.0055.288	1 × 18 l, 2 × 8 l + 2 postranní koše	**4 840 Kč (vč. DPH)** 4 000 Kč (bez DPH) **173 € (vr. DPH)**

NÁHRADNÍ DÍLY/ DOPLŇKY

(ilustr. foto)

koše Cube
šedý plast

objem 8 l, 22 × 16 × 29 cm
133.0016.359
cena: 484 Kč (vč. DPH)
400 Kč (bez DPH)
17 € (vr. DPH)

objem 18 l, 31 × 22 × 29 cm
133.0016.358
cena: 605 Kč (vč. DPH)
500 Kč (bez DPH)
22 € (vr. DPH)

objem 14 l, 31,5 × 18,5 × 29 cm
133.0023.966
cena: 605 Kč (vč. DPH)
500 Kč (bez DPH)
22 € (vr. DPH)

klipy, 4 ks
133.0016.354
cena: 182 Kč (vč. DPH)
150 Kč (bez DPH)
6 € (vr. DPH)

víka Cube
nejsou součástí dodávky,
nutno objednat zvlášť

zelený plast
na objem 8 l
133.0014.278
cena: 121 Kč (vč. DPH)
100 Kč (bez DPH)
4 € (vr. DPH)

zelený plast
na objem 14 l
133.0028.395
cena: 303 Kč (vč. DPH)
250 Kč (bez DPH)
11 € (vr. DPH)

šedý plast
na objem 18 l
133.0014.739
cena: 121 Kč (vč. DPH)
100 Kč (bez DPH)
4 € (vr. DPH)

Franke sortery Trolley Vario

sortery se vkládají do zásuvky s plnovýsuvem, která je osazena podélným relingem

TYP/ POPIS | SKŘÍŇKA/ NÁKRES

Trolley Vario
montáž do zásuvky s relingem

spodní skříňka 400 mm

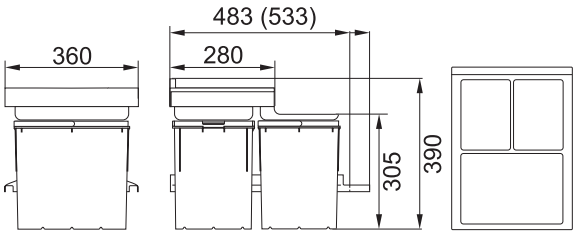

- minimální montážní prostor 360 × 483 × 390 mm
- třídění odpadků: třídruhové
- barva: šedá

OBJEDNACÍ ČÍSLO	OBJEM	CENA
134.0065.960	1 × 18 l, 2 × 8 l	**2 904 Kč (vč. DPH)** 2 400 Kč (bez DPH) **104 € (vr. DPH)**

Trolley Vario
montáž do zásuvky s relingem

spodní skříňka 450 mm

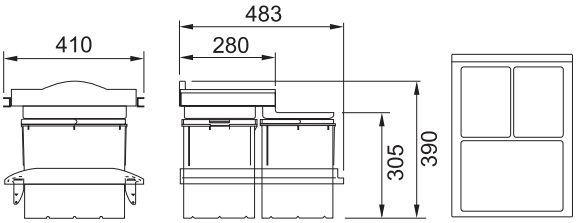

- minimální montážní prostor 410 × 483 × 390 mm
- třídění odpadků: třídruhové
- barva: šedá

OBJEDNACÍ ČÍSLO	OBJEM	CENA
134.0065.963	1 × 18 l, 2 × 8 l	**2 904 Kč (vč. DPH)** 2 400 Kč (bez DPH) **104 € (vr. DPH)**

Trolley Vario
montáž do zásuvky s relingem

(ilustr. foto)

spodní skříňka 500 mm

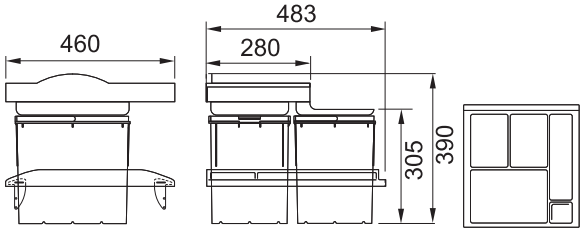

- minimální montážní prostor 460 × 483 × 390 mm
- třídění odpadků: třídruhové
- barva: šedá

OBJEDNACÍ ČÍSLO	OBJEM	CENA
134.0066.055	1 × 18 l, 2 × 8 l	**2 904 Kč (vč. DPH)** 2 400 Kč (bez DPH) **104 € (vr. DPH)**

NÁHRADNÍ DÍLY/ DOPLŇKY

koš, Trolley Vario
šedý plast
objem 18 l, 31×22×29 cm
133.0016.358
cena: 605 Kč (vč. DPH)
500 Kč (bez DPH)
22 € (vr. DPH)

koš, Trolley Vario
šedý plast
objem 8 l, 22 ×16×29 cm
133.0016.359
cena: 484 Kč (vč. DPH)
400 Kč (bez DPH)
17 € (vr. DPH)

klipy, 4 ks
133.0016.354
cena: 182 Kč (vč. DPH)
150 Kč (bez DPH)
6 € (vr. DPH)

víko Trolley Vario
zelený plast
na objem 8 l
133.0014.278
cena: 121 Kč (vč. DPH)
100 Kč (bez DPH)
4 € (vr. DPH)

víko Trolley Vario
není součástí dodávky, nutno objednat zvlášť
šedý plast
na objem 18 l
133.0014.739
cena: 121 Kč (vč. DPH)
100 Kč (bez DPH)
4 € (vr. DPH)

Franke sortery Trolley Vario

sortery se vkládají do zásuvky s plnovýsuvem, která je osazena podélným relingem

TYP/ POPIS

Trolley Vario
montáž do zásuvky s relingem

- minimální montážní prostor 560 × 483 × 390 mm
- třídění odpadků: třídruhové
- barva: šedá

SKŘÍŇKA/ NÁKRES

spodní skříňka 600 mm

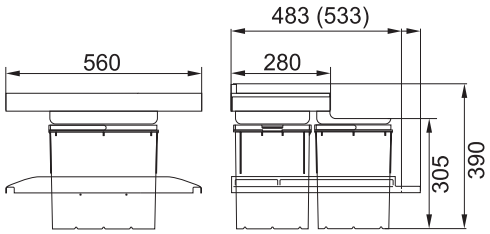

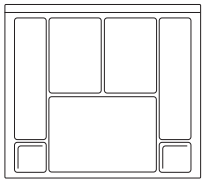

OBJEDNACÍ ČÍSLO	OBJEM	CENA
134.0066.057	1 × 18 l, 2 × 8 l	**2 904 Kč (vč. DPH)** 2 400 Kč (bez DPH) **104 € (vr. DPH)**

Trolley Vario
montáž do zásuvky s relingem

- minimální montážní prostor 860 × 533 × 290 mm
- třídění odpadků: vícedruhové bez vrchní zásuvky s víky pro 3 koše
- barva: šedá

spodní skříňka 900 mm

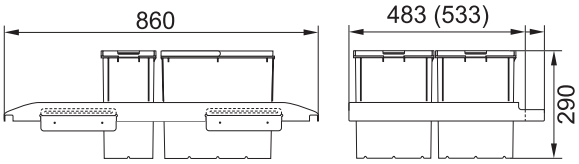

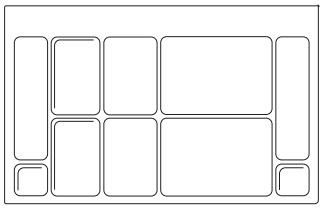

OBJEDNACÍ ČÍSLO	OBJEM	CENA
134.0014.549	2 × 18 l, 2 × 8 l	**2 904 Kč (vč. DPH)** 2 400 Kč (bez DPH) **104 € (vr. DPH)** včetně 3 vík

NÁHRADNÍ DÍLY/ DOPLŇKY

koš, Trolley Vario
šedý plast
objem 18 l, 31×22×29 cm
133.0016.358
cena: 605 Kč (vč. DPH)
500 Kč (bez DPH)
22 € (vr. DPH)

koš, Trolley Vario
šedý plast
objem 8 l, 22 ×16×29 cm
133.0016.359
cena: 484 Kč (vč. DPH)
400 Kč (bez DPH)
17 € (vr. DPH)

klipy, 4 ks
133.0016.354
cena: 182 Kč (vč. DPH)
150 Kč (bez DPH)
6 € (vr. DPH)

víko Trolley Vario
zelený plast
na objem 8 l
133.0014.278
cena: 121 Kč (vč. DPH)
100 Kč (bez DPH)
4 € (vr. DPH)

víko Trolley Vario
není součástí dodávky, nutno objednat zvlášť
šedý plast
na objem 18 l
133.0014.739
cena: 121 Kč (vč. DPH)
100 Kč (bez DPH)
4 € (vr. DPH)

Franke sortery Solo

TYP/ POPIS

SKŘÍŇKA/ NÁKRES

Solo 45

– barva: černá

Upínací rám zajišťuje pevné uchycení sáčku (nebo 2 sáčků) a jejich snadnou výměnu a maximální využití objemu sorteru.

Ve víku je zabudován aktivní uhlíkový filtr, který pohlcuje nepříjemné pachy.

spodní skříňka 450 mm

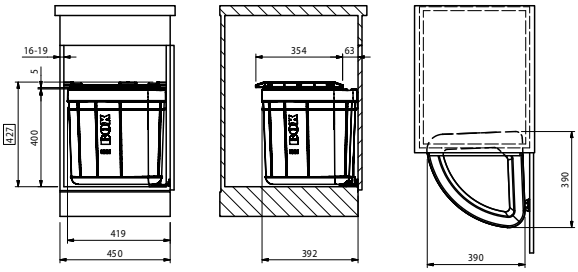

OBJEDNACÍ ČÍSLO	OBJEM	CENA
121.0030.540	40 l	**4 235 Kč (vč. DPH)** 3 500 Kč (bez DPH) **151 € (vr. DPH)**

Solo 50

– barva: černá

Upínací rám zajišťuje pevné uchycení sáčku (nebo 2 sáčků) a jejich snadnou výměnu a maximální využití objemu sorteru.

Ve víku je zabudován aktivní uhlíkový filtr, který pohlcuje nepříjemné pachy.

spodní skříňka 500 mm

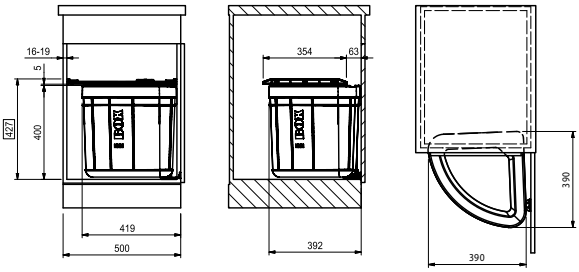

OBJEDNACÍ ČÍSLO	OBJEM	CENA
121.0030.542	40 l	**4 235 Kč (vč. DPH)** 3 500 Kč (bez DPH) **151 € (vr. DPH)**

Solo 60

– barva: černá

Upínací rám zajišťuje pevné uchycení sáčku (nebo 2 sáčků) a jejich snadnou výměnu a maximální využití objemu sorteru.

Ve víku je zabudován aktivní uhlíkový filtr, který pohlcuje nepříjemné pachy.

spodní skříňka 600 mm

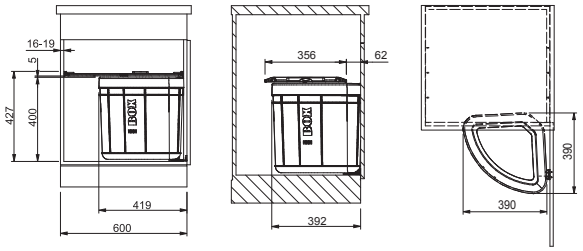

OBJEDNACÍ ČÍSLO	OBJEM	CENA
121.0033.246	40 l	**4 235 Kč (vč. DPH)** 3 500 Kč (bez DPH) **151 € (vr. DPH)**

NÁHRADNÍ DÍLY/ DOPLŇKY

tělo sorteru
390 × 390 × 365 mm
133.0054.426
cena: 2 420 Kč (vč. DPH)
2 000 Kč (bez DPH)
87 € (vr. DPH)

vnitřní rám
381 × 381 × 33 mm
133.0038.268
cena: 484 Kč (vč. DPH)
400 Kč (bez DPH)
17 € (vr. DPH)

vnější rám
350 × 390 × 49 mm
133.0038.269
cena: 484 Kč (vč. DPH)
400 Kč (bez DPH)
17 € (vr. DPH)

víko bez uhlíkového filtru
pro SOLO 45
133.0037.880

pro SOLO 50
133.0037.881

pro SOLO 60
133.0037.931
cena: 484 Kč (vč. DPH)
400 Kč (bez DPH)
17 € (vr. DPH)

kryt uhlíkového filtru
164 × 73 × 16 mm
133.0033.663
cena: 242 Kč (vč. DPH)
200 Kč (bez DPH)
9 € (vr. DPH)

uhlíkový filtr – sada 6 kusů
153 × 63 × 15 mm
133.0038.254
cena: 121 Kč (vč. DPH)
100 Kč (bez DPH)
4 € (vr. DPH)

Franke Pivot
Franke Sorter Mini

TYP/ POPIS

Pivot

- barva: černá
- možnost doobjednat uhlíkový filtr

SKŘÍŇKA/ NÁKRES

spodní skříňka od 400 mm

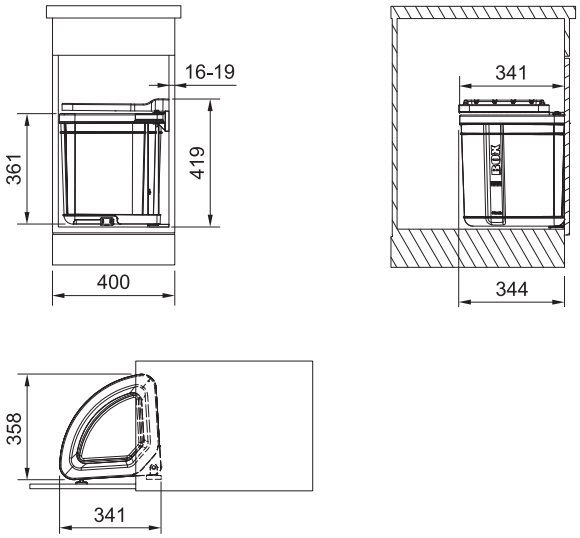

OBJEDNACÍ ČÍSLO	OBJEM	CENA
121.0054.475	27 l	**2 904 Kč (vč. DPH)** 2 400 Kč (bez DPH) **104 € (vr. DPH)**

Sorter Mini

- minimální montážní prostor 310 × 310 × 348 mm
- barva: černá
- nutný úhel otevření dvířek 110 °

spodní skříňka od 400 mm

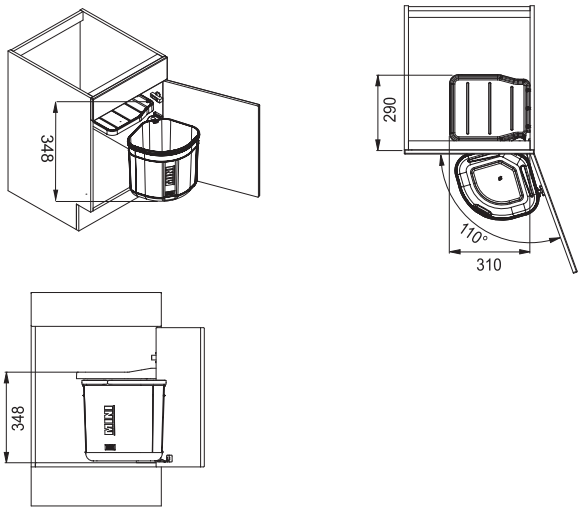

OBJEDNACÍ ČÍSLO	OBJEM	CENA
121.0176.518	17,5 l	**787 Kč (vč. DPH)** 650 Kč (bez DPH) **28 € (vr. DPH)**

NÁHRADNÍ DÍLY/ DOPLŇKY

koš – Pivot
133.0054.135
cena: 1 815 Kč (vč. DPH)
1 500 Kč (bez DPH)
65 € (vr. DPH)

vnější rám – Pivot
133.0054.133
cena: 363 Kč (vč. DPH)
300 Kč (bez DPH)
13 € (vr. DPH)

víko pro Pivot
bez uhlíkového filtru
133.0054.125
cena: 605 Kč (vč. DPH)
500 Kč (bez DPH)
22 € (vr. DPH)

kryt uhlíkového filtru pro Pivot
164 × 73 × 16 mm
není součástí dodávky, nutno objednat zvlášť
133.0033.663
cena: 242 Kč (vč. DPH)
200 Kč (bez DPH)
9 € (vr. DPH)

uhlíkový filtr pro Pivot
sada 6 kusů
153 × 63 × 15 mm
není součástí dodávky, nutno objednat zvlášť
133.0038.254
cena: 121 Kč (vč. DPH)
100 Kč (bez DPH)
4 € (vr. DPH)

ABECEDNÍ SEZNAM

DŘEZY PRO ZABUDOVÁNÍ DO ROVINY str. 136-147

MODEL	OZNAČENÍ	STRANA
Centinox	CEX 210/610-50	str. 139
Kubus	KBX 210/610-20	str. 142
	KBX 210/610-34	str. 142
	KBX 210/610-45	str. 143
	KBX 210/610-55	str. 143
Largo Workcenter	LAX 211/611-W-36	str. 137
	LAX 211/611-W-45	str. 137
Neptun	NEX 211	str. 147
	NEX 251	str. 147
Planar	PPX 210/610-44 TL	str. 145
	PPX 210/610-58 TL	str. 145
	PPX 211/611 TL	str. 146
	PPX 251/651 TL	str. 146
Planar 8	PEX 210/610-42 TL	str. 144
	PEX 210/610-51 TL	str. 144
Sinos	SNX 211/611	str. 141
	SNX 251/651	str. 141

DŘEZY PRO SPODNÍ MONTÁŽ str. 148-165

MODEL	OZNAČENÍ	STRANA
Armonia	AMX 110-16	str. 163
	AMX 110-34	str. 163
	AMX 120	str. 164
	AMX 160/2	str. 164
Ariane	ARX 110-17 S	str. 160
	ARX 110-35 S	str. 160
	ARX 110-35 O	str. 160
	ARX 160	str. 161
Centinox	CMX 110-34	str. 154
	CMX 110-50	str. 154
	CMX 160-34-17/2	str. 153
	CMX 160-50-17/2	str. 153
Galassia	GAX 110-30	str. 162
	GAX 110-45	str. 162
Kubus	KBG 110-16	str. 148
	KBG 110-34	str. 148
	KBG 110-50	str. 149
	KBG 160/2	str. 149
	KBX 110-16	str. 158
	KBX 110-20	str. 158
	KBX 110-34	str. 158
	KBX 110-45	str. 159
	KBX 110-55	str. 159
Largo	LAX 110-50	str. 161
Planar	PPX 110-16	str. 156
	PPX 110-38	str. 156
	PPX 110-52	str. 156
	PPX 111	str. 157
	PPX 151	str. 157
Planar 8	PEX 110-16	str. 155
	PEX 110-36	str. 155
	PEX 110-45	str. 155
Rondo	RBX 110-38	str. 165
Sirius	SID 110-34	str. 150
	SID 110-50	str. 150
	SID 160	str. 151
Zodiaco	ZOX 110-36	str. 165

DŘEZY PRO ZABUDOVÁNÍ DO ROVINY A DŘEZY PRO SPODNÍ MONTÁŽ

VÁŠ VÝBĚR

FRANKE nabízí i dřezy vhodné pro montáž do pracovních desek ze žuly a umělých kamenů, ve variantě zabudování do roviny nebo spodní montáž.

V nabídce jsou jak dřezy nerezové (hladký povrch), fragranitové ve všech barevných provedeních kromě stříbrné a nově i tectonitové dřezy určené pro spodní montáž.

EASY CLICK

Inovativní Easy Click systém je hygienické zavírání a otevírání ventilu u dřezu pomocí tlačítka.
Jednoduchý a intuitivní mechanismus, který pracuje bez elektřiny a nevyžaduje žádnou údržbu.

PŘEHLED SESTAVENÍ TYPOVÝCH ČÍSEL DŘEZŮ - PŘÍKLAD DŘEZ NEX 211/7

NE

znamenají typovou řadu
např. **NEX 211/7**
označují dřezy MYTHOS

X

označuje materiál
NEX 211/7
nebo také
X = chromniklová ocel (nerez)
L = tkaná struktura (nerez)
G = Fragranit DuraKleen® PLUS
D = Tectonite®

2

označuje skupinu
a způsob zabudování
NEX 211/7
nebo také
1 = spodní zabudování
2 = zabudování do roviny
6 = horní montáž

2

označuje počet dřezů
a jejich uspořádání
NEX 211/7
nebo také
1 = 1 dřez
2 = 2 dřezy + 1 ¾ dřezu
5 = 1 ½ dřezu
(½ dřezu u odkapové plochy)
6 = 1 ½ dřezu
7 = 2 ½ dřezu
8 = 1 ¼ dřezu s nárokem
na místo ve spodní skříncе

1

označuje druh a počet
odkapových ploch
NEX 211/7
nebo také
0 = bez odkapové plochy
1 = 1 odkapová plocha
2 = 2 odkapové plochy
4 = přepad umístěn na odkap ploše

/7

označuje model
NEX 211/7
nebo také
E = rohový dřez
2 = odkapová plocha vpravo
7 = odkapová plocha vlevo

NEX 211/2
odkapová plocha vpravo

NEX 211/7
odkapová plocha vlevo

SKRYTÝ PŘEPAD

Některé dřezy FRANKE mají nově designově řešený skrytý přepad s logem.

LARGO WORKCENTER

Nové FRANKE dřezy Largo Workcenter (LAX 211/611-W-36 a LAX 211/611-W-45) usnadňují každodenní práci u dřezu.

Charakteristickým rysem nového pohodlí je tzv. box modul, který je umístěn vedle dřezu. Větší box je určen pro biologický odpad, menší pro kuchyňské potřeby, např. houbičku na nádobí, čisticí pastu FRANKE Twister aj.

BARVY FRAGRANIT DURAKLEEN® PLUS + SANITIZED®

onyx

grafit

šedý kámen

bílá-led

vanilka

sahara

pískový melír

tmavě hnědá

BARVY TECTONITE®

černá

hnědá

kávová

bílá

MATERIÁL

nerez

PIKTOGRAMY - VYSVĚTLIVKY:

- ŠÍŘKA SKŘÍŇKY
- MONTÁŽ DO ROVINY
- SPODNÍ MONTÁŽ
- ODKAPOVÁ PLOCHA VPRAVO (2)/VLEVO (7)
- REVERZIBILNÍ DŘEZ
- OTVOR PRO BATERII O ⌀ 35 MM
- SKRYTÝ PŘEPAD
- VENTIL SOUČÁST DNA DŘEZU

dřez LAX 211/611-W-36

Franke Largo Workcenter nerez

TYP/ POPIS | SKŘÍŇKA/ NÁKRES | MODEL

LAX 211/611-W-36 /7 NOVINKA

spodní skříňka od 600 mm — 2, 7

easy click knoflík - nerez

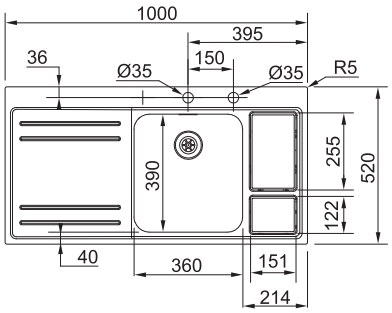

rozměry:
1 000 × 520 mm

Ventil u toho dřezu je zdokonalen o antibakteriální vrstvu Sanitized®, která pomáhá udržovat ventil hygienicky čistý a chrání jej před bakteriemi.

výřez: 987 × 507 mm (rádius 10-20 mm)
dřez: 360 × 390 × 175 mm
koš: 151 × 255 × 245 mm,
obsahuje vnitřní koš o objemu 5,5 l
box: 151 × 122 × 230 mm

cena zahrnuje:
- easy click sítkový ventil 3 1/2“ s přepadem
- sifon pro úsporu místa 6/4“ s odb. na myčku
- otvor pro baterii Ø 35 mm
- minimální tloušťka pracovní desky 30 mm
- dotykové otvírání víka u boxu a koše
- box i koš napojen na sifon
- koš určen pro biologický odpad
- nelze instalovat drtič na odpadky

MATERIÁL

nerez

CENA

29 645 Kč (vč. DPH)
24 500 Kč (bez DPH)
1 058 € (vr. DPH)

LAX 211/611-W-45 /7 NOVINKA

spodní skříňka od 800 mm — 2, 7

easy click knoflík - nerez

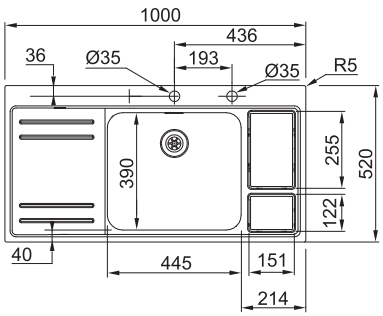

rozměry:
1 000 × 520 mm

Ventil u toho dřezu je zdokonalen o antibakteriální vrstvu Sanitized®, která pomáhá udržovat ventil hygienicky čistý a chrání jej před bakteriemi.

výřez: 987 × 507 mm (rádius 10-20 mm)
dřez: 445 × 520 × 175 mm
koš: 151 × 255 × 245 mm,
obsahuje vnitřní koš o objemu 5,5 l
box: 151 × 122 × 230 mm

cena zahrnuje:
- easy click sítkový ventil 3 1/2“
- sifon pro úsporu místa 6/4“ s odb. na myčku
- otvor pro baterii Ø 35 mm
- minimální tloušťka pracovní desky 30 mm
- dotykové otvírání víka u boxu a koše
- box i koš napojen na sifon
- koš určen pro biologický odpad
- nelze instalovat drtič na odpadky

MATERIÁL

nerez

CENA

29 645 Kč (vč. DPH)
24 500 Kč (bez DPH)
1 058 € (vr. DPH)

PŘÍSLUŠENSTVÍ

miska LAX
nerez
183 × 413 × 64 mm
112.0081.491
cena: 1 815 Kč (vč. DPH)
1 500 Kč (bez DPH)
65 € (vr. DPH)

přípravná deska LAX
černý plast
255 × 428 × 16 mm
112.0285.247
cena: 1 452 Kč (vč. DPH)
1 200 Kč (bez DPH)
52 € (vr. DPH)

náhradní koš LAX
víko nerez, tělo plast
112.0280.997
v ceně dřezu
cena: 5 082 Kč (vč. DPH)
4 200 Kč (bez DPH)
181 € (vr. DPH)

náhradní box LAX
víko nerez, tělo plast
112.0281.000
v ceně dřezu
cena: 2 886 Kč (vč. DPH)
2 385 Kč (bez DPH)
104 € (vr. DPH)

koš LAX 211-W-45
nerez
310 × 395 × 122 mm
112.0007.664
cena: 726 Kč (vč. DPH)
600 Kč (bez DPH)
26 € (vr. DPH)

model 2 (odkapávací plocha vpravo), model 7 (odkapávací plocha vlevo)

Věnujte prosím pozornost návodu na montáž a údržbu nerezových dřezů na str. 109.

dřez CEX 210/610-50

Franke Centinox nerez
pro zabudování do roviny (do žuly a umělých kamenů)

TYP/ POPIS

CEX 210/610-50

otočný knoflík - nerez
pro otvor ⌀ 22 mm

reddot design award winner 2011

Ventil u toho dřezu je zdokonalen o antibakteriální vrstvu Sanitized®, která pomáhá udržovat ventil hygienicky čistý a chrání jej před bakteriemi.

rozměry:
555 × 465 mm

výřez: dle šablony
dřez: 500 × 410 × 200 mm

SKŘÍŇKA/ NÁKRES

spodní skříňka od 600 mm

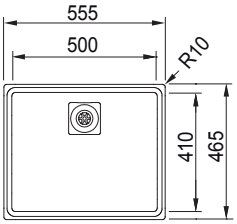

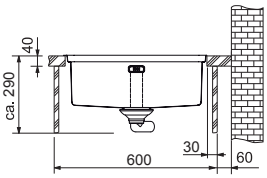

cena zahrnuje:
- otočný sítkový ventil 3 1/2" s přepadem
- sifon pro úsporu místa 6/4" s odbočkou na myčku
- nelze instalovat drtič na odpadky

MATERIÁL

nerez

CENA

22 869 Kč (vč. DPH)
18 900 Kč (bez DPH)
816 € (vr. DPH)

PŘÍSLUŠENSTVÍ

miska CEX
nerez
176 × 426 × 52 mm
112.0172.452
cena: 1 694 Kč (vč. DPH)
1 400 Kč (bez DPH)
60 € (vr. DPH)

přípravná deska CEX
nerez/černý plast
200 × 465 × 10 mm
112.0173.062
cena: 3 872 Kč (vč. DPH)
3 200 Kč (bez DPH)
138 € (vr. DPH)

rolovací rošt CEX
nerez
319 × 429 × 9 mm
112.0173.411
cena: 2 420 Kč (vč. DPH)
2 000 Kč (bez DPH)
86 € (vr. DPH)

posuvný odkap. tác CEX
nerez/černý plast
343 × 465 × 22 mm
112.0173.587
cena: 2 420 Kč (vč. DPH)
2 000 Kč (bez DPH)
86 € (vr. DPH)

otočný knoflík CEX
chrom
133.0175.465
cena: 605 Kč (vč. DPH)
500 Kč (bez DPH)
22 € (vr. DPH)

doporučená baterie

FW 77 – viz str. 171

Věnujte prosím pozornost návodu na montáž a údržbu nerezových dřezů na str. 109.

dřez SNX 251/651

Franke Sinos nerez
pro zabudování do roviny (do žuly a umělých kamenů)

TYP/ POPIS | SKŘÍŇKA/ NÁKRES | MODEL

SNX 211/611 /7

spodní skříňka od 400 mm — 2, 7

otočný knoflík - chrom

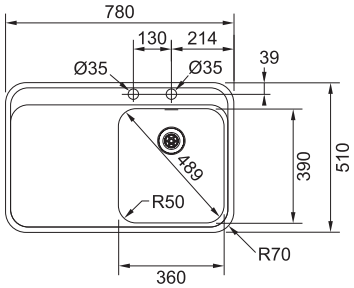

reddot design award winner 2013

Ventil u toho dřezu je zdokonalen o antibakteriální vrstvu Sanitized®, která pomáhá udržovat ventil hygienicky čistý a chrání jej před bakteriemi.

rozměry:
780 × 510 mm

výřez: 767 × 497 mm (rádius 64 mm)
dřez: 360 × 390 × 175 mm

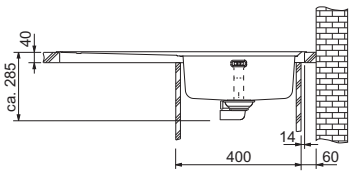

cena zahrnuje:
- otočný sítkový ventil 3 1/2“ s přepadem
- sifon pro úsporu místa 6/4“ s odbočkou na myčku
- otvor pro baterii Ø 35 mm
- nelze instalovat drtič na odpadky
- ventil u toho dřezu je zdokonalen o antibakter. vrstvu Sanitized®, která pomáhá udržovat ventil hygienicky čistý a chrání jej před bakteriemi

MATERIÁL: nerez

CENA: **16 940 Kč (vč. DPH)**
14 000 Kč (bez DPH)
604 € (vr. DPH)

SNX 251/651 /7

spodní skříňka od 600 mm — 2, 7

otočný knoflík - chrom

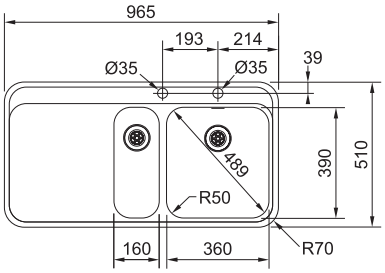

reddot design award winner 2013

Ventil u toho dřezu je zdokonalen o antibakteriální vrstvu Sanitized®, která pomáhá udržovat ventil hygienicky čistý a chrání jej před bakteriemi.

rozměry:
965 × 510 mm

výřez: 952 × 497 mm (rádius 64 mm)
dřezy: 360 × 390 × 175 mm
160 × 390 × 120 mm

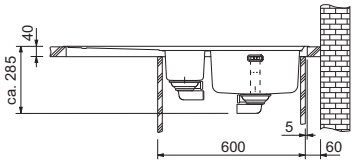

cena zahrnuje:
- otočný sítkový ventil 3 1/2“ s přepadem
- sítkový ventil 3 1/2“
- sifon pro úsporu místa 6/4“ s odbočkou na myčku
- otvor pro baterii Ø 35 mm
- nelze instalovat drtič na odpadky

MATERIÁL: nerez

CENA: **20 570 Kč (vč. DPH)**
17 000 Kč (bez DPH)
734 € (vr. DPH)

PŘÍSLUŠENSTVÍ

miska SNX
nerez
183 × 413 × 64 mm
112.0081.491
cena: 1 815 Kč (vč. DPH)
1 500 Kč (bez DPH)
65 € (vr. DPH)

přípravná deska SNX
černý plast
230 × 438 × 15 mm
112.0255.966
cena: 1 936 Kč (vč. DPH)
1 600 Kč (bez DPH)
69 € (vr. DPH)

rolovací rošt SNX
nerez
298 × 410 × 9 mm
112.0256.867
cena: 1 210 Kč (vč. DPH)
1 000 Kč (bez DPH)
43 € (vr. DPH)

otočný knoflík
nerez
133.0256.088
cena: 605 Kč (vč. DPH)
500 Kč (bez DPH)
22 € (vr. DPH)

doporučené baterie

FG 0566 – viz str. 181

FG 0562 – viz str. 181

model 2 (odkapávací plocha vpravo), model 7 (odkapávací plocha vlevo)

Věnujte prosím pozornost návodu na montáž a údržbu nerezových dřezů na str. 109.

Franke Kubus nerez
pro zabudování do roviny (do žuly a umělých kamenů)

TYP/ POPIS

KBX 210/610-20

rozměry:
230 × 430 mm

výřez dle šablony
dřez: 200 × 400 ×130 mm

cena zahrnuje:
- sítkový ventil 3 1/2 s přepadem
- dřez je bez sifonu

SKŘÍŇKA/ NÁKRES

spodní skříňka od 300 mm

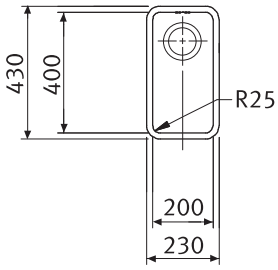

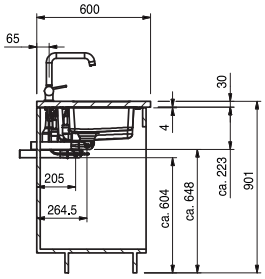

MATERIÁL

nerez

CENA

10 890 Kč (vč. DPH)
9 000 Kč (bez DPH)
388 € (vr. DPH)

KBX 210/610-34

spodní skříňka od 400 mm

otočný knoflík – chrom
pro otvor ⌀ 22 mm

rozměry:
370 × 430 mm

výřez dle šablony
dřez: 340 × 400 × 175 mm

cena zahrnuje:
- otočný sítkový ventil 3 1/2“ s přepadem
- dřez je bez sifonu

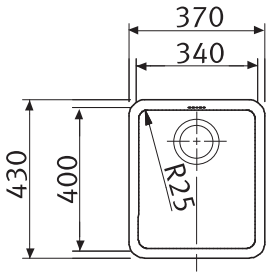

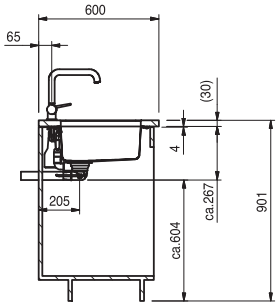

MATERIÁL

nerez

CENA

15 125 Kč (vč. DPH)
12 500 Kč (bez DPH)
540 € (vr. DPH)

PŘÍSLUŠENSTVÍ

odkapávací miska KBX, nerez
200 × 400 × 55 mm
112.0014.123
cena: 2 783 Kč (vč. DPH)
2 300 Kč (bez DPH)
99 € (vr. DPH)

miska KBX, nerez
172 × 412 × 55 mm
112.0017.788
cena: 1 210 Kč (vč. DPH)
1 000 Kč (bez DPH)
43 € (vr. DPH)

přípravná deska KBX 210/610-34
dřevo
358 × 418 × 15 mm
112.0014.124
cena: 2 904 Kč (vč. DPH)
2 400 Kč (bez DPH)
104 € (vr. DPH)

rolovací rošt KBX, nerez
468 × 420 × 9 mm
112.0030.882
cena: 1 815 Kč (vč. DPH)
1 500 Kč (bez DPH)
65 € (vr. DPH)

otočný knoflík KBX, nerez
133.0171.314
cena: 484 Kč (vč. DPH)
400 Kč (bez DPH)
17 € (vr. DPH)

F3L – odtokové spojení pro úsporu místa včetně sifonu a odb. na myčku
112.0066.087/1325.05
cena: 303 Kč (vč. DPH)
250 Kč (bez DPH)
11 € (vr. DPH)

Věnujte prosím pozornost návodu na montáž a údržbu nerezových dřezů na str. 109.

Franke Kubus nerez
pro zabudování do roviny (do žuly a umělých kamenů)

TYP/ POPIS

SKŘÍŇKA/ NÁKRES

KBX 210/610-45

spodní skříňka od 550 mm

otočný knoflík – chrom
pro otvor ⌀ 22 mm

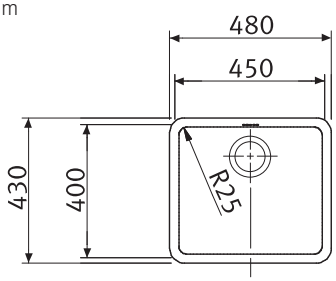

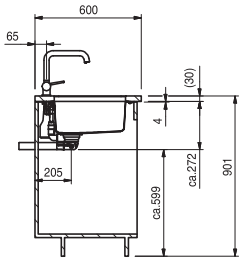

rozměry:
480 × 430 mm

výřez dle šablony
dřez: 450 × 400 × 180 mm

cena zahrnuje:
- otočný sítkový ventil 3 1/2“ s přepadem
- dřez je bez sifonu

MATERIÁL

nerez

CENA

15 730 Kč (vč. DPH)
13 000 Kč (bez DPH)
561 € (vr. DPH)

KBX 210/610-55

spodní skříňka od 600 mm

otočný knoflík – chrom
pro otvor ⌀ 22 mm

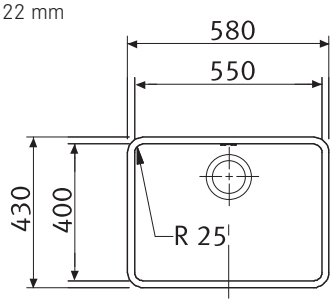

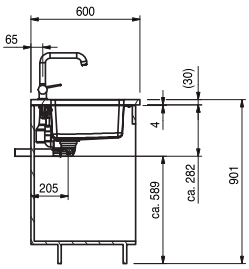

rozměry:
580 × 430 mm

výřez: dle šablony
dřez: 550 × 400 × 190 mm

cena zahrnuje:
- otočný sítkový ventil 3 1/2“ s přepadem
- dřez je bez sifonu

MATERIÁL

nerez

CENA

16 819 Kč (vč. DPH)
13 900 Kč (bez DPH)
600 € (vr. DPH)

PŘÍSLUŠENSTVÍ

odkapávací miska KBX, nerez
200 × 400 × 55 mm
112.0014.123
cena: 2 783 Kč (vč. DPH)
2 300 Kč (bez DPH)
99 € (vr. DPH)

miska KBX, nerez
172 × 412 × 55 mm
112.0017.788
cena: 1 210 Kč (vč. DPH)
1 000 Kč (bez DPH)
43 € (vr. DPH)

přípravná deska KBX
dřevo
358 × 418 × 15 mm
112.0014.124
cena: 2 904 Kč (vč. DPH)
2 400 Kč (bez DPH)
104 € (vr. DPH)

rolovací rošt KBX, nerez
468 × 420 × 9 mm
112.0030.882
cena: 1 815 Kč (vč. DPH)
1 500 Kč (bez DPH)
65 € (vr. DPH)

otočný knoflík KBX
nerez
133.0171.314
cena: 484 Kč (vč. DPH)
400 Kč (bez DPH)
17 € (vr. DPH)

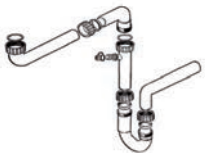

sifon pro úsporu místa
vč. odbočky na myčku
112.0066.085/1325.00
cena: 182 Kč (vč. DPH)
150 Kč (bez DPH)
7 € (vr. DPH)

Věnujte prosím pozornost návodu na montáž a údržbu nerezových dřezů na str. 109.

Franke Planar 8 nerez
pro zabudování do roviny (do žuly a umělých kamenů)

TYP/ POPIS

SKŘÍŇKA/ NÁKRES

PEX 210/610-42 TL

spodní skříňka od 450 mm

otočný knoflík - nerez

rádius 8 mm

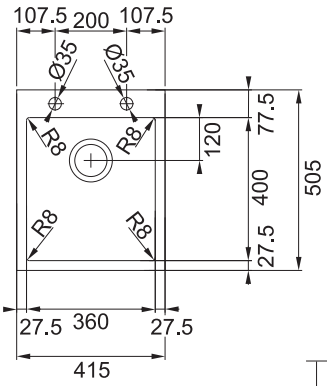

rozměry:
415 × 505 mm

výřez: dle šablony
dřez: 360 × 400 × 200 mm
rádius 8 mm

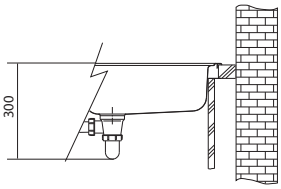

cena zahrnuje:
- otočný sítkový ventil 3 1/2“ s přepadem
- sifon pro úsporu místa 6/4“ s odbočkou na myčku
- otvor pro baterii ⌀ 35 mm
- nelze instalovat drtič na odpadky

MATERIÁL

nerez

CENA

16 819 Kč (vč. DPH)
13 900 Kč (bez DPH)
600 € (vr. DPH)

PEX 210/610-51 TL

spodní skříňka od 600 mm

otočný knoflík - nerez

rádius 8 mm

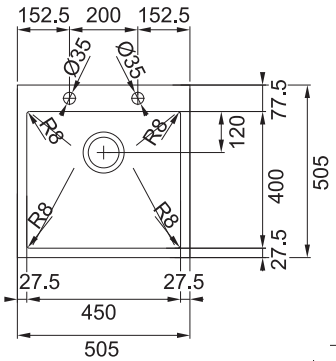

rozměry:
505 × 505 mm

výřez: dle šablony
dřez: 450 × 400 × 200 mm
rádius 8 mm

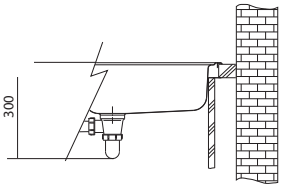

cena zahrnuje:
- otočný sítkový ventil 3 1/2“ s přepadem
- sifon pro úsporu místa 6/4“s odbočkou na myčku
- otvor pro baterii ⌀ 35 mm
- nelze instalovat drtič na odpadky

MATERIÁL

nerez

CENA

17 061 Kč (vč. DPH)
14 100 Kč (bez DPH)
609 € (vr. DPH)

PŘÍSLUŠENSTVÍ

miska PEX
nerez
193 × 413 × 70 mm
112.0199.112
cena: 3 630 Kč (vč. DPH)
3 000 Kč (bez DPH)
129 € (vr. DPH)

miska PEX
nerez
174 × 416 × 80 mm
112.0061.444
cena: 6 050 Kč (vč. DPH)
5 000 Kč (bez DPH)
216 € (vr. DPH)

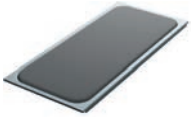

deska PEX
nerez
169 × 389 mm
112.0199.104
cena: 3 025 Kč (vč. DPH)
2 500 Kč (bez DPH)
108 € (vr. DPH)

otočný knoflík
chrom
133.0171.327
cena: 484 Kč (vč. DPH)
400 Kč (bez DPH)
17 € (vr. DPH)

Věnujte prosím pozornost návodu na montáž a údržbu nerezových dřezů na str. 109.

Franke Planar nerez
pro zabudování do roviny (do žuly a umělých kamenů)

TYP/ POPIS

SKŘÍŇKA/ NÁKRES

PPX 210/610-44 TL

spodní skříňka od 450 mm

otočný knoflík - nerez

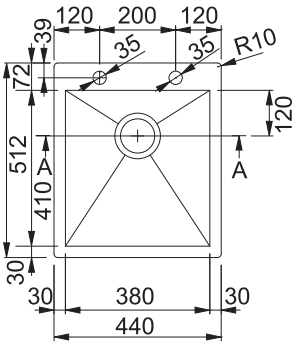

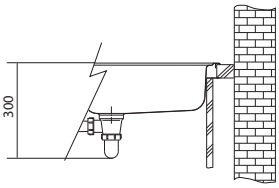

rozměry:
440 × 512 mm

výřez: dle šablony
dřez: 380 × 410 × 200 mm

cena zahrnuje:
- otočný sítkový ventil 3 1/2“ s přepadem
- sifon pro úsporu místa 6/4“ s odbočkou na myčku
- otvor pro baterii ⌀ 35 mm

MATERIÁL

nerez

CENA

13 310 Kč (vč. DPH)
11 000 Kč (bez DPH)
475 € (vr. DPH)

PPX 210/610-58 TL

spodní skříňka od 600 mm

otočný knoflík - nerez

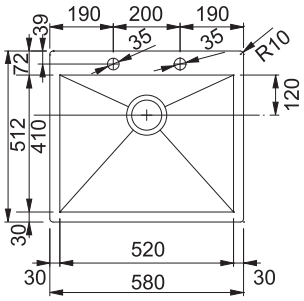

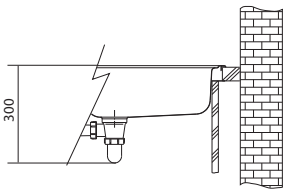

rozměry:
580 × 512 mm

výřez: dle šablony
dřez: 520 × 410 × 200 mm

cena zahrnuje:
- otočný sítkový ventil 3 1/2“ s přepadem
- sifon pro úsporu místa 6/4“s odbočkou na myčku
- otvor pro baterii ⌀ 35 mm

MATERIÁL

nerez

CENA

13 552 Kč (vč. DPH)
11 200 Kč (bez DPH)
483 € (vr. DPH)

PŘÍSLUŠENSTVÍ

přípravná deska PPX
bílý plast
426 × 230 mm
112.0016.488
cena: 968 Kč (vč. DPH)
800 Kč (bez DPH)
35 € (vr. DPH)

přípr. kombi deska PPX
bílý plast + dřevo
426 × 400 mm, ⌀ 255 mm
112.0016.487
cena: 3 872 Kč (vč. DPH)
3 200 Kč (bez DPH)
138 € (vr. DPH)

otočný knoflík
chrom
133.0171.327
cena: 484 Kč (vč. DPH)
400 Kč (bez DPH)
17 € (vr. DPH)

Věnujte prosím pozornost návodu na montáž a údržbu nerezových dřezů na str. 109.

Franke Planar nerez
pro zabudování do roviny (do žuly a umělých kamenů)

TYP/ POPIS | SKŘÍŇKA/ NÁKRES | MODEL

PPX 211/611 TL /7

spodní skříňka od 600 mm

2
7

otočný knoflík - nerez

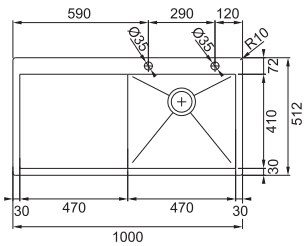

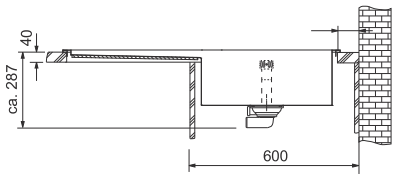

rozměry:
1 000 × 512 mm

výřez: dle šablony
dřez: 470 × 410 × 200 mm

cena zahrnuje:
- otočný sítkový ventil 3 1/2“ s přepadem
- sifon pro úsporu místa 6/4“ s odbočkou na myčku
- otvor pro baterii Ø 35 mm

MATERIÁL

nerez

CENA

16 940 Kč (vč. DPH)
14 000 Kč (bez DPH)
604 € (vr. DPH)

PPX 251/651 TL /7

spodní skříňka od 600 mm

2
7

otočný knoflík - nerez

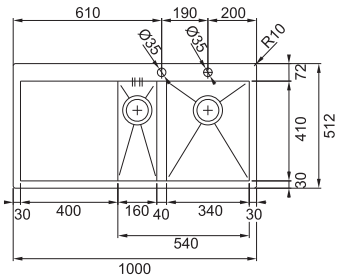

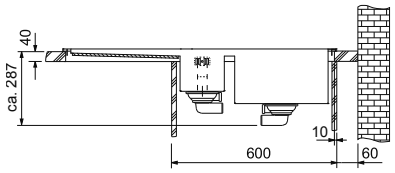

rozměry:
1 000 × 512 mm

výřez: dle šablony
dřezy: 340 × 410 × 200 mm
160 × 410 × 155 mm

cena zahrnuje:
- otočný sítkový ventil 3 1/2“ s přepadem
- sítkový ventil 3 1/2“
- sifon pro úsporu místa 6/4“ s odbočkou na myčku
- otvor pro baterii Ø 35 mm

MATERIÁL

nerez

CENA

18 634 Kč (vč. DPH)
15 400 Kč (bez DPH)
665 € (vr. DPH)

PŘÍSLUŠENSTVÍ

přípravná deska PPX
bílý plast
426 × 230 mm
112.0016.488
cena: 968 Kč (vč. DPH)
800 Kč (bez DPH)
35 € (vr. DPH)

přípr. kombi deska PPX
bílý plast + dřevo
426 × 400 mm, Ø 255 mm
112.0016.487
cena: 3 872 Kč (vč. DPH)
3 200 Kč (bez DPH)
138 € (vr. DPH)

rolovací rošt PPX
nerez
468 × 420 × 9 mm
112.0030.882
cena: 1 815 Kč (vč. DPH)
1 500 Kč (bez DPH)
65 € (vr. DPH)

otočný knoflík
chrom
133.0171.327
cena: 484 Kč (vč. DPH)
400 Kč (bez DPH)
17 € (vr. DPH)

model 2 (odkapávací plocha vpravo), model 7 (odkapávací plocha vlevo)

Věnujte prosím pozornost návodu na montáž a údržbu nerezových dřezů na str. 109.

Franke Neptun nerez
pro zabudování do roviny (do žuly a umělých kamenů)

TYP/ POPIS | SKŘÍŇKA/ NÁKRES | MODEL

NEX 211/7

spodní skříňka od 500 mm

2
7

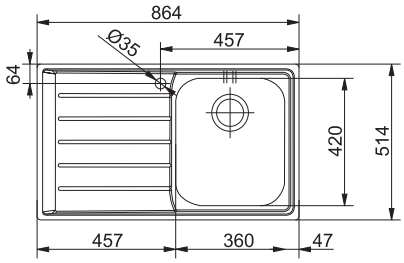

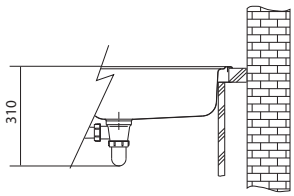

rozměry:
864 × 514 mm

výřez: dle šablony
dřez: 360 × 420 × 200 mm

cena zahrnuje:
- sítkový ventil 3 1/2“ s přepadem
- sifon pro úsporu místa 6/4“ s odbočkou na myčku
- otvor pro baterii Ø 35 mm

MATERIÁL

nerez

CENA

7 260 Kč (vč. DPH)
6 000 Kč (bez DPH)
259 € (vr. DPH)

NEX 251/7

spodní skříňka od 600 mm

2
7

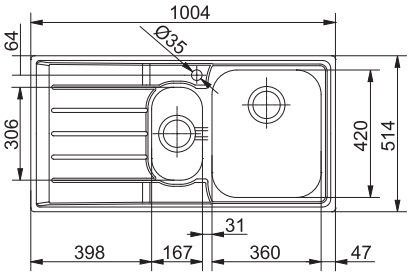

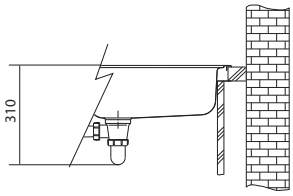

rozměry:
1 004 × 514 mm

výřez: dle šablony
dřezy: 360 × 420 × 200 mm
167 × 306 × 150 mm

cena zahrnuje:
- sítkový ventil 3 1/2“ s přepadem
- sítkový ventil 3 1/2“
- sifon pro úsporu místa 6/4“ s odbočkou na myčku
- otvor pro baterii Ø 35 mm

MATERIÁL

nerez

CENA

7 502 Kč (vč. DPH)
6 200 Kč (bez DPH)
268 € (vr. DPH)

PŘÍSLUŠENSTVÍ

miska NEX
bílý plast/nerez
320 × 450 mm
112.0049.603
cena: 3 388 Kč (vč. DPH)
2 800 Kč (bez DPH)
121 € (vr. DPH)

přípravná deska NEX
bílý plast
320 × 450 mm
112.0049.601
cena: 1 452 Kč (vč. DPH)
1 200 Kč (bez DPH)
52 € (vr. DPH)

koš NEX
nerez
340 × 400 × 160 mm
112.0047.840
cena: 726 Kč (vč. DPH)
600 Kč (bez DPH)
26 € (vr. DPH)

miska NEX 251
nerez
165 × 306 × 77 mm
112.0040.691
cena: 726 Kč (vč. DPH)
600 Kč (bez DPH)
26 € (vr. DPH)

model 2 (odkapávací plocha vpravo), model 7 (odkapávací plocha vlevo)

Věnujte prosím pozornost návodu na montáž a údržbu nerezových dřezů na str. 109.

Franke Kubus Fragranit DuraKleen® PLUS + Sanitized® pro spodní montáž (do žuly a umělých kamenů)

TYP/ POPIS

SKŘÍŇKA/ NÁKRES

KBG 110-16

táhlový knoflík – chrom
pro otvor Ø 18 mm

spodní skříňka od 300 mm

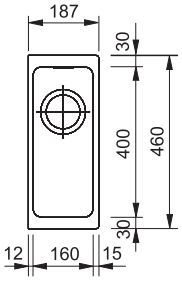

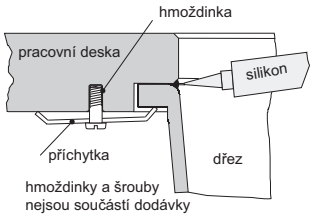

rozměry:
187 × 460 mm

výřez: dle šablony
pro táhlo nutný otvor do prac. desky Ø 18 mm
dřez: 160 × 400 × 130 mm

cena zahrnuje:
- táhlový sítkový ventil 3 1/2“ s přepadem
- dřez je bez sifonu

BARVA

onyx, grafit, šedý kámen, bílá led, vanilka, sahara, pískový melír, tmavě hnědá

CENA

6 776 Kč (vč. DPH)
5 600 Kč (bez DPH)
242 € (vr. DPH)

Věnujte prosím pozornost návodu na montáž a údržbu fragranitových a tectonitových dřezů na str. 51.

KBG 110-34

táhlový knoflík – chrom
pro otvor Ø 18 mm

spodní skříňka od 450 mm

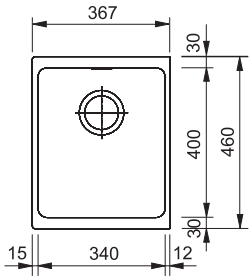

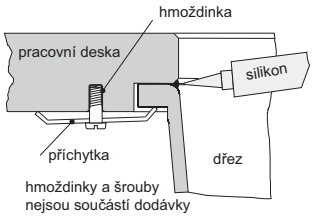

rozměry:
367 × 460 mm

výřez: dle šablony
pro táhlo nutný otvor do prac. desky Ø 18 mm
dřez: 340 × 400 × 200 mm

cena zahrnuje:
- táhlový sítkový ventil 3 1/2“ s přepadem
- dřez je bez sifonu

BARVA

onyx, grafit, šedý kámen, bílá led, vanilka, sahara, pískový melír, tmavě hnědá

CENA

8 954 Kč (vč. DPH)
7 400 Kč (bez DPH)
319 € (vr. DPH)

Věnujte prosím pozornost návodu na montáž a údržbu fragranitových a tectonitových dřezů na str. 51.

PŘÍSLUŠENSTVÍ

miska KBG, nerez
172 × 412 × 55 mm
112.0017.788
cena: 1 210 Kč (vč. DPH)
1 000 Kč (bez DPH)
43 € (vr. DPH)

koš KBG 110-34, nerez
285 × 350 × 145 mm
112.0018.988
cena: 726 Kč (vč. DPH)
600 Kč (bez DPH)
26 € (vr. DPH)

NOVINKA rol. rošt KBG, nerez
468 × 420 × 9 mm
112.0030.882
cena: 1 815 Kč (vč. DPH)
1 500 Kč (bez DPH)
65 € (vr. DPH)

táhlový knoflík – nikl (ponikl.mosaz)
pro otvor Ø 18 – 35 mm
133.0150.760
cena: 1 452 Kč (vč. DPH)
1 200 Kč (bez DPH)
52 € (vr. DPH)

chrom (pochromovaná mosaz)
pro otvor Ø 18 – 35 mm
133.0025.225
cena: 726 Kč (vč. DPH)
600 Kč (bez DPH)
26 € (vr. DPH)

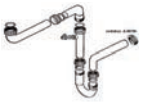

sifon pro úsporu místa
včetně odbočky na myčku
112.0066.085/1325.00
cena: 182 Kč (vč. DPH)
150 Kč (bez DPH)
7 € (vr. DPH)

F3L – odtokové spojení pro
úsporu místa včetně
sifonu a odb. na myčku
112.0066.087/1325.05
cena: 303 Kč (vč. DPH)
250 Kč (bez DPH)
11 € (vr. DPH)

Franke Kubus Fragranit DuraKleen® PLUS + Sanitized® pro spodní montáž (do žuly a umělých kamenů)

TYP/ POPIS | SKŘÍŇKA/ NÁKRES | MODEL

KBG 110-50

spodní skříňka od 600 mm

táhlový knoflík – chrom
pro otvor ⌀ 18 mm

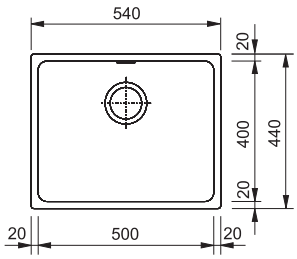

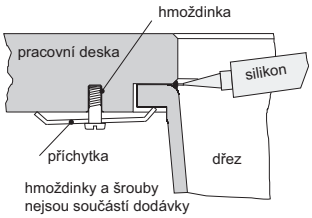

rozměry:
540 × 440 mm

výřez: dle šablony
pro táhlo nutný otvor do prac. desky ⌀ 18 mm
dřez: 500 × 400 × 200 mm

cena zahrnuje:
- táhlový sítkový ventil 3 1/2“ s přepadem
- dřez je bez sifonu

BARVA

onyx | grafit | šedý kámen | bílá led | vanilka | sahara | pískový melír | tmavě hnědá

CENA

9 559 Kč (vč. DPH)
7 900 Kč (bez DPH)
341 € (vr. DPH)

Věnujte prosím pozornost návodu na montáž a údržbu fragranitových a tectonitových dřezů na str. 51.

KBG 160/2

spodní skříňka od 600 mm

2

táhlový knoflík – chrom
pro otvor ⌀ 18 mm

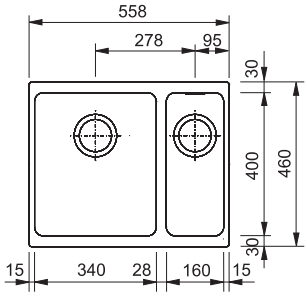

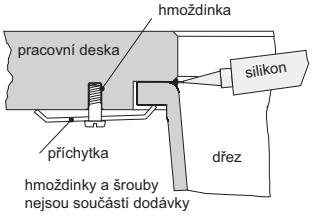

rozměry:
558 × 460 mm

výřez: dle šablony
pro táhlo nutný otvor do prac. desky ⌀ 18 mm
dřezy: 340 × 400 × 200 mm
160 × 400 × 130 mm

cena zahrnuje:
- táhlový sítkový ventil 3 1/2“ s přepadem
- sítkový ventil 3 1/2“
- sifon pro úsporu místa 6/4“ s odbočkou na myčku

BARVA

onyx | grafit | šedý kámen | bílá led | vanilka | sahara | pískový melír | tmavě hnědá

CENA

10 890 Kč (vč. DPH)
9 000 Kč (bez DPH)
388 € (vr. DPH)
pouze model 2

Věnujte prosím pozornost návodu na montáž a údržbu fragranitových a tectonitových dřezů na str. 51.

PŘÍSLUŠENSTVÍ

miska KBG, nerez
172 × 412 × 55 mm
112.0017.788
cena: 1 210 Kč (vč. DPH)
1 000 Kč (bez DPH)
43 € (vr. DPH)

koš KBG, nerez
285 × 350 × 145 mm
112.0018.988
cena: 726 Kč (vč. DPH)
600 Kč (bez DPH)
26 € (vr. DPH)

NOVINKA rol. rošt KBG, nerez
468 × 420 × 9 mm
112.0030.882
cena: 1 815 Kč (vč. DPH)
1 500 Kč (bez DPH)
65 € (vr. DPH)

NOVINKA posuv. odkap. tác KBG
nerez/černý plast
342 × 430 × 22 mm
112.0188.651
cena: 2 420 Kč (vč. DPH)
2 000 Kč (bez DPH)
86 € (vr. DPH)

táhlový knoflík – nikl (ponikl.mosaz)
pro otvor ⌀ 18 – 35 mm
133.0150.760
cena: 1 452 Kč (vč. DPH)
1 200 Kč (bez DPH)
52 € (vr. DPH)

chrom (pochromovaná mosaz)
pro otvor ⌀ 18 – 35 mm
133.0025.225
cena: 726 Kč (vč. DPH)
600 Kč (bez DPH)
26 € (vr. DPH)

sifon pro úsporu místa
včetně odbočky na myčku
112.0066.085/1325.00
cena: 182 Kč (vč. DPH)
150 Kč (bez DPH)
7 € (vr. DPH)

Franke Sirius Tectonite®
pro spodní montáž (do žuly a umělých kamenů)

TYP/ POPIS

SKŘÍŇKA/ NÁKRES

SID 110-34 NOVINKA

spodní skříňka od 450 mm

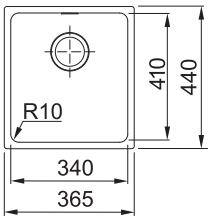

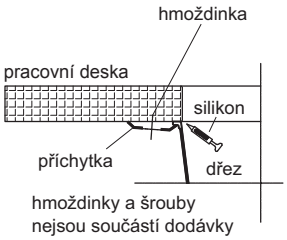

rozměry:
365 × 440 mm

výřez: šablona na vyžádání v el. podobě
dřez: 340 × 410 × 200 mm

cena zahrnuje:
- sítkový ventil 3 1/2“ s přepadem
- sifon pro úsporu místa 6/4“ s odbočkou na myčku

BARVA

černá hnědá kávová bílá

CENA

3 751 Kč (vč. DPH)
3 100 Kč (bez DPH)
134 € (vr. DPH)

Věnujte prosím pozornost návodu na montáž a údržbu fragranitových a tectonitových dřezů na str. 51.

SID 110-50 NOVINKA

spodní skříňka od 600 mm

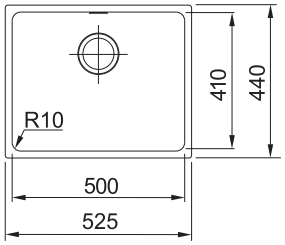

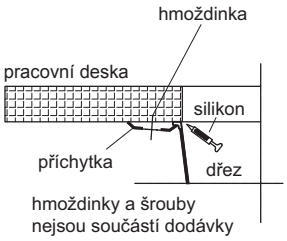

rozměry:
525 × 440 mm

výřez: šablona na vyžádání v el. podobě
dřez: 500 × 410 × 200 mm

cena zahrnuje:
- sítkový ventil 3 1/2“ s přepadem
- sifon pro úsporu místa 6/4“ s odbočkou na myčku

BARVA

černá hnědá kávová bílá

CENA

3 993 Kč (vč. DPH)
3 300 Kč (bez DPH)
142 € (vr. DPH)

Věnujte prosím pozornost návodu na montáž a údržbu fragranitových a tectonitových dřezů na str. 51.

PŘÍSLUŠENSTVÍ

čisticí pasta Twister (40 ml)
včetně houbičky
cena: 73 Kč (vč. DPH)
60 Kč (bez DPH)
3 € (vr. DPH)

čisticí pasta Twister (125 ml)
včetně houbičky
cena: 182 Kč (vč. DPH)
150 Kč (bez DPH)
7 € (vr. DPH)

Franke Sirius Tectonite®
pro spodní montáž (do žuly a umělých kamenů)

TYP/ POPIS

SID 160 NOVINKA

rozměry:
560 × 440 mm

výřez: šablona na vyžádání v el. podobě
dřezy: 340 × 410 × 200 mm
160 × 410 × 150 mm

cena zahrnuje:
- sítkový ventil 3 1/2“ s přepadem
- sítkový ventil 3 1/2“
- sifon pro úsporu místa 6/4“ s odbočkou na myčku

SKŘÍŇKA/ NÁKRES

spodní skříňka od 600 mm

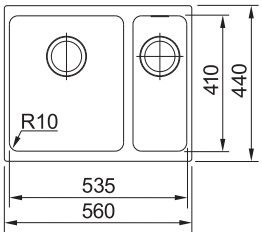

BARVA

černá hnědá kávová bílá

CENA

4 840 Kč (vč. DPH)
4 000 Kč (bez DPH)
173 € (vr. DPH)

Věnujte prosím pozornost návodu na montáž a údržbu fragranitových a tectonitových dřezů na str. 51.

ilustrační foto

PŘÍSLUŠENSTVÍ

čisticí pasta Twister (40 ml)
včetně houbičky
cena: 73 Kč (vč. DPH)
60 Kč (bez DPH)
3 € (vr. DPH)

čisticí pasta Twister (125 ml)
včetně houbičky
cena: 182 Kč (vč. DPH)
150 Kč (bez DPH)
7 € (vr. DPH)

dřez CMX 160-50/17

Franke Centinox nerez
pro spodní montáž (do žuly a umělých kamenů)

TYP/ POPIS

SKŘÍŇKA/ NÁKRES

CMX 160-34-17 /2 NOVINKA

spodní skříňka od 600 mm

2

otočný knoflík - chrom
pro otvor ⌀ 22 mm

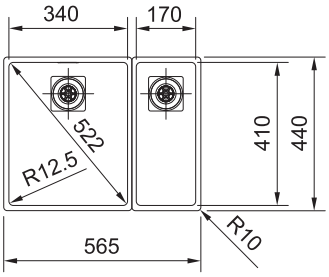

rozměry:
565 × 440 mm

výřez: 535 × 410 mm (rádius 12,5 mm)
dřezy: 340 × 410 × 175 mm
170 × 410 × 130 mm

cena zahrnuje:
- otočný sítkový ventil 3 1/2“ s přepadem
- sítkový ventil 3 1/2“
- sifon pro úsporu místa 6/4“ s odbočkou na myčku
- nelze instalovat drtič na odpadky

MATERIÁL

nerez

CENA

30 250 Kč (vč. DPH)
25 000 Kč (bez DPH)
1 079 € (vr. DPH)

pouze model 2

CMX 160-50-17 /2 NOVINKA

spodní skříňka od 800 mm

2

otočný knoflík - chrom
pro otvor ⌀ 22 mm

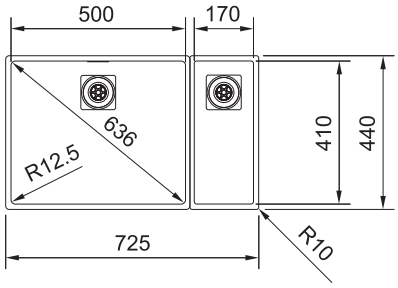

rozměry:
725 × 440 mm

výřez: 695 × 410 mm (rádius 12,5 mm)
dřezy: 500 × 410 × 175 mm
170 × 410 × 130 mm

cena zahrnuje:
- otočný sítkový ventil 3 1/2“ s přepadem
- sítkový ventil 3 1/2“
- sifon pro úsporu místa 6/4“ s odbočkou na myčku
- nelze instalovat drtič na odpadky

MATERIÁL

nerez

CENA

31 460 Kč (vč. DPH)
26 000 Kč (bez DPH
1 122 € (vr. DPH)

pouze model 2

PŘÍSLUŠENSTVÍ

miska CMX
nerez
171 × 440 × 58 mm
112.0262.404
cena: 1 815 Kč (vč. DPH)
1 500 Kč (bez DPH)
65 € (vr. DPH)

přípravná deska CMX
nerez/černý plast
198 × 465 × 10 mm
112.0192.964
cena: 4 719 Kč (vč. DPH)
3 900 Kč (bez DPH)
168 € (vr. DPH)

rolovací rošt CMX
nerez
468 × 440 × 9 mm
112.0080.355
cena: 1 815 Kč (vč. DPH)
1 500 Kč (bez DPH)
65 € (vr. DPH)

posuvný odkap. tác CMX
nerez/černý plast
326 × 440 × 22 mm
112.0204.360
cena: 3 509 Kč (vč. DPH)
2 900 Kč (bez DPH)
125 € (vr. DPH)

koš CMX
nerez
310 × 395 × 122 mm
112.0007.664
cena: 726 Kč (vč. DPH)
600 Kč (bez DPH)
26 € (vr. DPH)

otočný knoflík
nerez
133.0175.469
cena: 726 Kč (vč. DPH)
600 Kč (bez DPH)
26 € (vr. DPH)

model 2 (odkapávací miska vpravo)

Věnujte prosím pozornost návodu na montáž a údržbu nerezových dřezů na str. 109.

Franke Centinox nerez
pro spodní montáž (do žuly a umělých kamenů)

TYP/ POPIS

SKŘÍŇKA/ NÁKRES

CMX 110-34

spodní skříňka od 450 mm

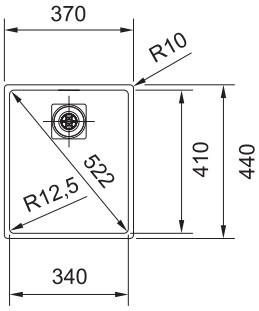

rozměry:
370 × 440 mm

výřez: dle šablony
dřez: 340 × 410 × 175 mm

cena zahrnuje:
- sítkový ventil 3 1/2“ s přepadem
- sifon pro úsporu místa 6/4“ s odbočkou na myčku
- nelze instalovat drtič na odpadky

MATERIÁL

nerez

CENA

12 100 Kč (vč. DPH)
10 000 Kč (bez DPH)
432 € (vr. DPH)

CMX 110-50

spodní skříňka od 600 mm

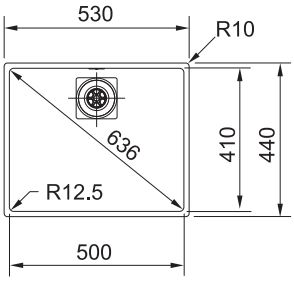

rozměry:
530 × 440 mm

výřez: dle šablony
dřez: 500 × 410 × 175 mm

cena zahrnuje:
- sítkový ventil 3 1/2“ s přepadem
- sifon pro úsporu místa 6/4“ s odbočkou na myčku
- nelze instalovat drtič na odpadky

MATERIÁL

nerez

CENA

13 310 Kč (vč. DPH)
11 000 Kč (bez DPH)
475 € (vr. DPH)

PŘÍSLUŠENSTVÍ

miska CMX
nerez
171 × 440 × 58 mm
112.0262.404
cena: 1 815 Kč (vč. DPH)
1 500 Kč (bez DPH)
65 € (vr. DPH)

přípravná deska CMX
nerez/černý plast
198 × 465 × 10 mm
112.0192.964
cena: 4 719 Kč (vč. DPH)
3 900 Kč (bez DPH)
168 € (vr. DPH)

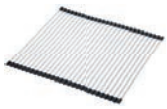

rolovací rošt CMX
nerez
468 × 440 × 9 mm
112.0080.355
cena: 1 815 Kč (vč. DPH)
1 500 Kč (bez DPH)
65 € (vr. DPH)

posuvný odkap. tác CMX
nerez/černý plast
326 × 440 × 22 mm
112.0204.360
cena: 3 509 Kč (vč. DPH)
2 900 Kč (bez DPH)
125 € (vr. DPH)

koš CMX
nerez
310 × 395 × 122 mm
112.0007.664
cena: 726 Kč (vč. DPH)
600 Kč (bez DPH)
26 € (vr. DPH)

Věnujte prosím pozornost návodu na montáž a údržbu nerezových dřezů na str. 109.

Franke Planar 8 nerez
pro spodní montáž (do žuly a umělých kamenů)

TYP/ POPIS

PEX 110-16

rozměry: 200 × 440 mm

výřez: dle šablony
dřez: 160 × 400 × 130 mm
rádius 8 mm

cena zahrnuje:
- sítkový ventil 3 1/2“ s přepadem
- dřez je bez sifonu
- nelze instalovat drtič na odpadky

SKŘÍŇKA/ NÁKRES

spodní skříňka od 300 mm

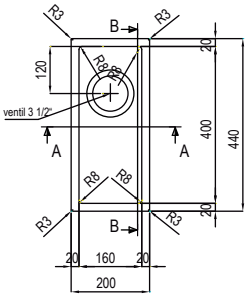

rádius 8 mm

MATERIÁL

nerez

CENA

12 100 Kč (vč. DPH)
10 000 Kč (bez DPH)
432 € (vr. DPH)

PEX 110-36

rozměry: 400 × 440 mm

výřez: dle šablony
dřez: 360 × 400 × 200 mm
rádius 8 mm

cena zahrnuje:
- sítkový ventil 3 1/2“ s přepadem
- dřez je bez sifonu
- nelze instalovat drtič na odpadky

spodní skříňka od 450 mm

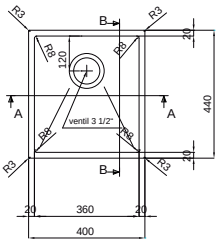

rádius 8 mm

MATERIÁL

nerez

CENA

12 584 Kč (vč. DPH)
10 400 Kč (bez DPH)
449 € (vr. DPH)

PEX 110-45

rozměry: 490 × 440 mm

výřez: dle šablony
dřez: 450 × 400 × 200 mm
rádius 8 mm

cena zahrnuje:
- sítkový ventil 3 1/2“ s přepadem
- dřez je bez sifonu
- nelze instalovat drtič na odpadky

spodní skříňka od 600 mm

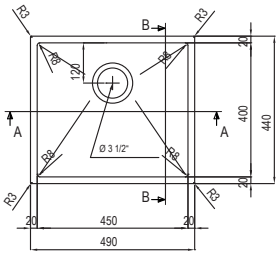

rádius 8 mm

MATERIÁL

nerez

CENA

12 826 Kč (vč. DPH)
10 600 Kč (bez DPH)
458 € (vr. DPH)

PŘÍSLUŠENSTVÍ

miska PEX
nerez
193 × 413 × 70 mm
112.0199.112
cena: 3 630 Kč (vč. DPH)
3 000 Kč (bez DPH)
129 € (vr. DPH)

miska PEX
nerez
174 × 416 × 80 mm
112.0061.444
cena: 6 050 Kč (vč. DPH)
5 000 Kč (bez DPH)
216 € (vr. DPH)

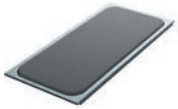

deska PEX
nerez
169 × 389 mm
112.0199.104
cena: 3 025 Kč (vč. DPH)
2 500 Kč (bez DPH)
108 € (vr. DPH)

integrovaný otočný sítkový ventil
112.0173.079
cena: 726 Kč (vč. DPH)
600 Kč (bez DPH)
26 € (vr. DPH)

otočný knoflík
nerez
133.0171.342
cena: 605 Kč (vč. DPH)
500 Kč (bez DPH)
22 € (vr. DPH)

chrom
133.0171.327
cena: 484 Kč (vč. DPH)
400 Kč (bez DPH)
17 € (vr. DPH)

Věnujte prosím pozornost návodu na montáž a údržbu nerezových dřezů na str. 109.

Franke Planar nerez
pro spodní montáž (do žuly a umělých kamenů)

TYP/ POPIS

SKŘÍŇKA/ NÁKRES

PPX 110-16

rozměry: 200 × 450 mm

výřez: dle šablony
dřez: 160 × 410 × 130 mm

cena zahrnuje:
- sítkový ventil 3 1/2“ s přepadem
- dřez je bez sifonu

spodní skříňka od 300 mm

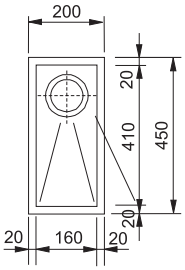

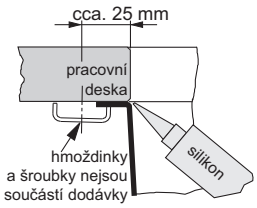

MATERIÁL

nerez

CENA

8 470 Kč (vč. DPH)
7 000 Kč (bez DPH)
302 € (vr. DPH)

PPX 110-38

rozměry: 420 × 450 mm

výřez: dle šablony
dřez: 380 × 410 × 200 mm

cena zahrnuje:
- sítkový ventil 3 1/2“ s přepadem
- dřez je bez sifonu

spodní skříňka od 450 mm

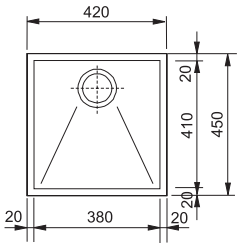

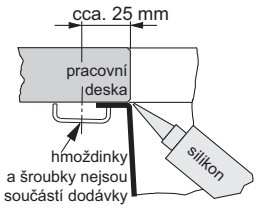

MATERIÁL

nerez

CENA

9 680 Kč (vč. DPH)
8 000 Kč (bez DPH)
345 € (vr. DPH)

PPX 110-52

rozměry: 560 × 450 mm

výřez: dle šablony
dřez: 520 × 410 × 200 mm

cena zahrnuje:
- sítkový ventil 3 1/2“ s přepadem
- dřez je bez sifonu

spodní skříňka od 600 mm

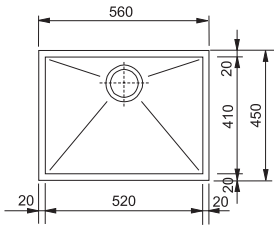

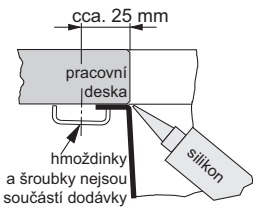

MATERIÁL

nerez

CENA

10 890 Kč (vč. DPH)
9 000 Kč (bez DPH)
388 € (vr. DPH)

PŘÍSLUŠENSTVÍ

přípravná deska PPX 110-38/52
bílý plast
426 × 230 mm
112.0016.488
cena: 968 Kč (vč. DPH)
800 Kč (bez DPH)
35 € (vr. DPH)

přípr. kombi deska PPX
bílý plast + dřevo
426 × 400 mm, ø 255 mm
112.0016.487
cena: 3 872 Kč (vč. DPH)
3 200 Kč (bez DPH)
138 € (vr. DPH)

otočný sítkový ventil
112.0173.076
cena: 968 Kč (vč. DPH)
800 Kč (bez DPH)
35 € (vr. DPH)

otočný knoflík
nerez
133.0171.342
cena: 605 Kč (vč. DPH)
500 Kč (bez DPH)
22 € (vr. DPH)

chrom
133.0171.327
cena: 484 Kč (vč. DPH)
400 Kč (bez DPH)
17 € (vr. DPH)

sifony viz. strana 337

Věnujte prosím pozornost návodu na montáž a údržbu nerezových dřezů na str. 109.

Franke Planar nerez
pro spodní montáž (do žuly a umělých kamenů)

TYP/ POPIS

PPX 111

rozměry:
980 × 450 mm

výřez: dle šablony
dřez: 470 × 410 × 200 mm

cena zahrnuje:
- sítkový ventil 3 1/2“ s přepadem
- sifon pro úsporu místa 6/4“ s odbočkou na myčku
- Pozor! odkapovou plochu nelze umístit nad myčku.

SKŘÍŇKA/ NÁKRES

spodní skříňka od 600 mm

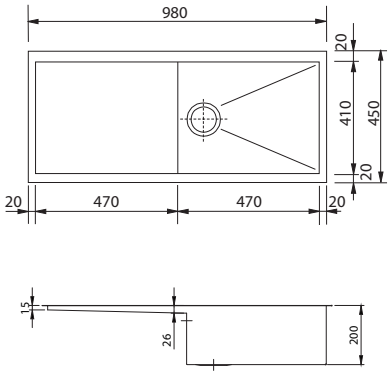

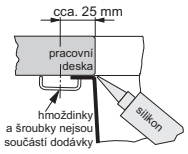

MATERIÁL

nerez

CENA

13 310 Kč (vč. DPH)
11 000 Kč (bez DPH)
475 € (vr. DPH)

PPX 151

rozměry:
980 × 450 mm

výřez: dle šablony
dřezy: 340 × 410 × 200 mm
160 × 410 × 130 mm

cena zahrnuje:
- sítkový ventil 3 1/2“ s přepadem
- sítkový ventil 3 1/2“
- sifon pro úsporu místa 6/4“ s odbočkou na myčku
- Pozor! odkapovou plochu nelze umístit nad myčku.

spodní skříňka od 600 mm

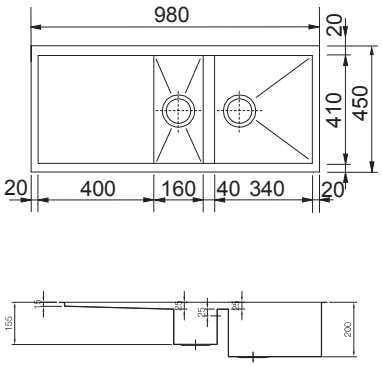

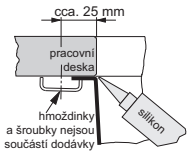

MATERIÁL

nerez

CENA

14 520 Kč (vč. DPH)
12 000 Kč (bez DPH)
518 € (vr. DPH)

PŘÍSLUŠENSTVÍ

přípravná deska PPX
bílý plast
426 × 230 mm
112.0016.488
cena: 968 Kč (vč. DPH)
800 Kč (bez DPH)
35 € (vr. DPH)

přípr. kombi deska PPX
bílý plast + dřevo
426 × 400 mm, ø 255 mm
112.0016.487
cena: 3 872 Kč (vč. DPH)
3 200 Kč (bez DPH)
138 € (vr. DPH)

otočný sítkový ventil
112.0173.076
cena: 968 Kč (vč. DPH)
800 Kč (bez DPH)
35 € (vr. DPH)

otočný knoflík
nerez
133.0171.342
cena: 605 Kč (vč. DPH)
500 Kč (bez DPH)
22 € (vr. DPH)

chrom
133.0171.327
cena: 484 Kč (vč. DPH)
400 Kč (bez DPH)
17 € (vr. DPH)

Věnujte prosím pozornost návodu na montáž a údržbu nerezových dřezů na str. 109.

Franke Kubus nerez
pro spodní montáž (do žuly a umělých kamenů)

TYP/ POPIS

SKŘÍŇKA/ NÁKRES

KBX 110-16

rozměry: 200 × 380 mm
výřez: dle šablony
dřez: 160 × 340 ×130 mm

cena zahrnuje:
- sítkový ventil 3 1/2“ s přepadem
- dřez je bez sifonu

spodní skříňka od 300 mm

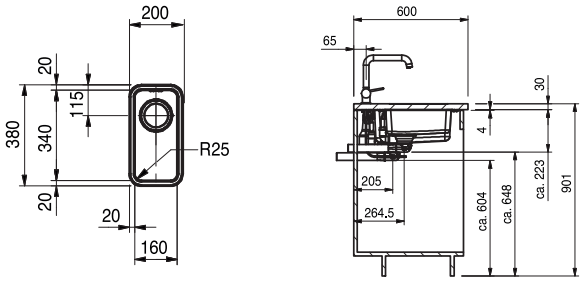

MATERIÁL

nerez

CENA

8 470 Kč (vč. DPH)
7 000 Kč (bez DPH)
302 € (vr. DPH)

KBX 110-20

rozměry: 230 × 430 mm
výřez dle šablony
dřez: 200 × 400 ×130 mm

cena zahrnuje:
- sítkový ventil 3 1/2“ s přepadem
- dřez je bez sifonu

spodní skříňka od 300 mm

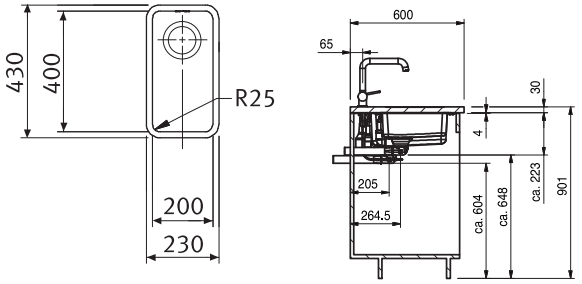

MATERIÁL

nerez

CENA

9 680 Kč (vč. DPH)
8 000 Kč (bez DPH)
345 € (vr. DPH)

KBX 110-34

otočný knoflík – chrom
pro otvor ⌀ 22 mm

rozměry: 370 × 430 mm
výřez dle šablony
dřez: 340 × 400 × 175 mm

cena zahrnuje:
- táhlový sítkový ventil 3 1/2“ s přepadem
- dřez je bez sifonu

spodní skříňka od 400 mm

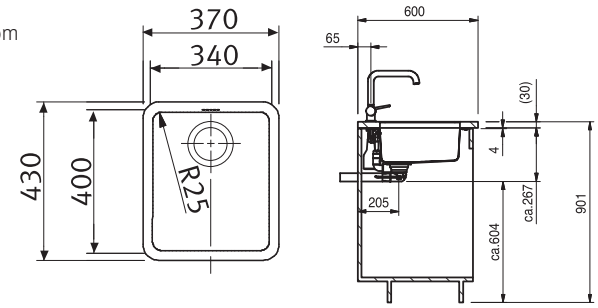

MATERIÁL

nerez

CENA

10 890 Kč (vč. DPH)
9 000 Kč (bez DPH)
388 € (vr. DPH)

PŘÍSLUŠENSTVÍ

odkapávací miska
KBX 110-16, nerez
160 × 340 × 90 mm
112.0014.122
cena: 3 509 Kč (vč. DPH)
2 900 Kč (bez DPH)
125 € (vr. DPH)

odkapávací miska
KBX 110-20/110-34, nerez
200 × 400 × 55 mm
112.0014.123
cena: 2 783 Kč (vč. DPH)
2 300 Kč (bez DPH)
99 € (vr. DPH)

miska KBX, nerez
172 × 412 × 55 mm
112.0017.788
cena: 1 210 Kč (vč. DPH)
1 000 Kč (bez DPH)
43 € (vr. DPH)

přípravná deska KBX, dřevo
358 × 418 × 15 mm
112.0014.124
cena: 2 904 Kč (vč. DPH)
2 400 Kč (bez DPH)
104 € (vr. DPH)

rolovací rošt KBX 110-34
nerez
468 × 420 × 9 mm
112.0030.882
cena: 1 815 Kč (vč. DPH)
1 500 Kč (bez DPH)
65 € (vr. DPH)

otočný knoflík KBX 110-34
nerez
133.0171.314
cena: 484 Kč (vč. DPH)
400 Kč (bez DPH)
17 € (vr. DPH)

Věnujte prosím pozornost návodu na montáž a údržbu nerezových dřezů na str. 109.

Franke Kubus nerez
pro zabudování do roviny (do žuly a umělých kamenů)

TYP/ POPIS

SKŘÍŇKA/ NÁKRES

KBX 110-45

spodní skříňka od 550 mm

otočný knoflík – chrom
pro otvor ⌀ 22 mm

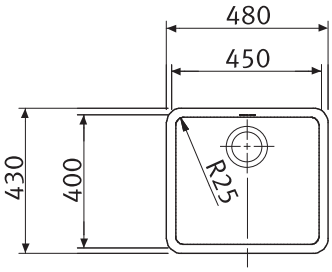

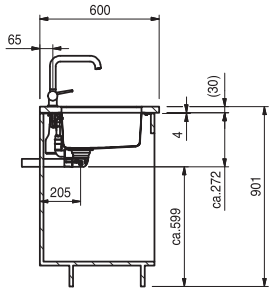

rozměry:
480 × 430 mm

výřez dle šablony
dřez: 450 × 400 × 180 mm

cena zahrnuje:
- otočný sítkový ventil 3 1/2“ s přepadem
- dřez je bez sifonu

MATERIÁL

nerez

CENA

12 100 Kč (vč. DPH)
10 000 Kč (bez DPH)
432 € (vr. DPH)

KBX 110-55

spodní skříňka od 600 mm

otočný knoflík – chrom
pro otvor ⌀ 22 mm

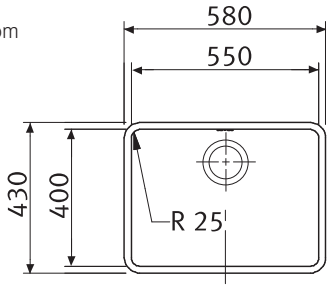

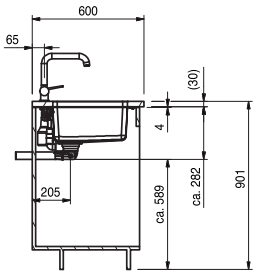

rozměry:
580 × 430 mm

výřez: dle šablony
dřez: 550 × 400 × 190 mm

cena zahrnuje:
- otočný sítkový ventil 3 1/2“ s přepadem
- dřez je bez sifonu

MATERIÁL

nerez

CENA

13 310 Kč (vč. DPH)
11 000 Kč (bez DPH)
475 € (vr. DPH)

PŘÍSLUŠENSTVÍ

odkapávací miska KBX
nerez
200 × 400 × 55 mm
112.0014.123
cena: 2 783 Kč (vč. DPH)
2 300 Kč (bez DPH)
99 € (vr. DPH)

miska KBX
nerez
172 × 412 × 55 mm
112.0017.788
cena: 1 210 Kč (vč. DPH)
1 000 Kč (bez DPH)
43 € (vr. DPH)

přípravná deska KBX
dřevo
358 × 418 × 15 mm
112.0014.124
cena: 2 904 Kč (vč. DPH)
2 400 Kč (bez DPH)
104 € (vr. DPH)

rolovací rošt KBX
nerez
468 × 420 × 9 mm
112.0030.882
cena: 1 815 Kč (vč. DPH)
1 500 Kč (bez DPH)
65 € (vr. DPH)

otočný knoflík KBX
nerez
133.0171.314
cena: 484 Kč (vč. DPH)
400 Kč (bez DPH)
17 € (vr. DPH)

sifony viz. strana 337

Věnujte prosím pozornost návodu na montáž a údržbu nerezových dřezů na str. 109.

Franke Ariane nerez
pro spodní montáž (do žuly a umělých kamenů)

TYP/ POPIS

SKŘÍŇKA/ NÁKRES

ARX 110-17 S

spodní skříňka od 300 mm

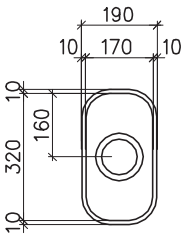

rozměry:
190 × 340 mm

výřez: dle šablony
dřez: 170 × 320 × 130 m

cena zahrnuje:
- sítkový ventil 3 1/2“ s přepadem
- dřez je bez sifonu

MATERIÁL

ARX 110-17 S (sítkový ventil)
nerez

CENA

3 993 Kč (vč. DPH)
3 300 Kč (bez DPH)
142 € (vr. DPH)

ARX 110-35 S
ARX 110-35 O

spodní skříňka od 450 mm

otočný knoflík – chrom
pro otvor ⌀ 22 mm

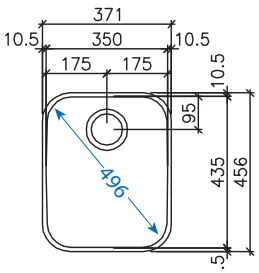

rozměry:
371 × 456 mm

výřez: dle šablony
dřez: 350 × 435 × 175 mm

cena zahrnuje:
- sítkový ventil 3 1/2“ s přepadem nebo otočný sítkový ventil 3 1/2“ s přepadem
- dřez je bez sifonu

MATERIÁL

ARX 110-35 S (sítkový ventil)
nerez

CENA

4 598 Kč (vč. DPH)
3 800 Kč (bez DPH)
164 € (vr. DPH)

ARX 110-35 O (otočný ventil)
nerez

5 566 Kč (vč. DPH)
4 600 Kč (bez DPH)
199 € (vr. DPH)

PŘÍSLUŠENSTVÍ

miska ARX 110-17
nerez
182 × 334 × 80 mm
112.0006.086
cena: 968 Kč (vč. DPH)
800 Kč (bez DPH)
35 € (vr. DPH)

přípravná deska
ARX 110-35
bílý plast
364 × 452 × 19 mm
112.0007.557
cena: 1 936 Kč (vč. DPH)
1 600 Kč (bez DPH)
69 € (vr. DPH)

koš ARX 110-35
nerez
310 × 395 × 122 mm
112.0007.664
cena: 726 Kč (vč. DPH)
600 Kč (bez DPH)
26 € (vr. DPH)

otoč. knoflík pro ARX 110-35 O
nerez
133.0171.314
cena: 484 Kč (vč. DPH)
400 Kč (bez DPH)
17 € (vr. DPH)

F3L – odtokové spojení pro úsporu místa včetně sifonu a odb. na myčku
112.0066.087/1325.05
cena: 303 Kč (vč. DPH)
250 Kč (bez DPH)
11 € (vr. DPH)

Věnujte prosím pozornost návodu na montáž a údržbu nerezových dřezů na str. 109.

Franke Ariane nerez, Largo nerez
pro spodní montáž (do žuly a umělých kamenů)

TYP/ POPIS | SKŘÍŇKA/ NÁKRES | MODEL

ARX 160/7

spodní skříňka od 600 mm

2
7

otočný knoflík – chrom
pro otvor ⌀ 22 mm

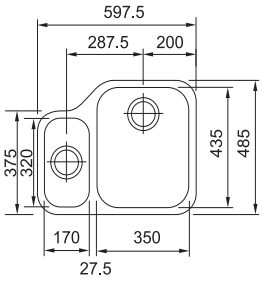

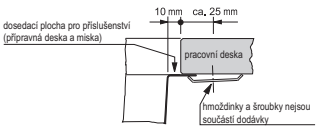

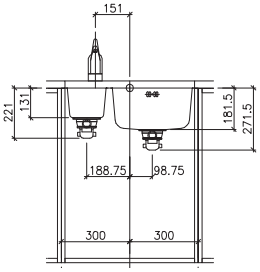

rozměry:
598 × 485 mm

výřez: dle šablony
dřezy: 350 × 435 × 175 mm
170 × 320 × 130 mm

cena zahrnuje:
- odkapávací misku ARX nerez
- otočný sítkový ventil 3 1/2“ s přepadem
- sítkový ventil 3 1/2“
- sifon pro úsporu místa 6/4“ s odbočkou na myčku

MATERIÁL

nerez

CENA

14 520 Kč (vč. DPH)
12 000 Kč (bez DPH)
518 € (vr. DPH)

cena včetně misky

LAX 110-50

spodní skříňka od 600 mm

otočný knoflík - chrom
pro otvor ⌀ 22 mm

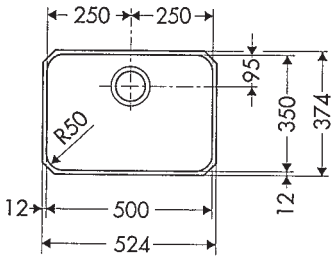

rozměry:
524 × 374 mm

výřez: dle šablony
dřez: 500 × 350 × 180 mm

cena zahrnuje:
- otočný sítkový ventil 3 1/2“ s přepadem
- dřez je bez sifonu

MATERIÁL

nerez

CENA

7 865 Kč (vč. DPH)
6 500 Kč (bez DPH)
281 € (vr. DPH)

PŘÍSLUŠENSTVÍ

koš
nerez
310 × 395 × 122 mm
112.0007.664
cena: 726 Kč (vč. DPH)
600 Kč (bez DPH)
26 € (vr. DPH)

otočný knoflík, nerez
133.0171.314
cena: 484 Kč (vč. DPH)
400 Kč (bez DPH)
17 € (vr. DPH)

miska ARX
nerez
182 × 334 × 80 mm
112.0006.086
v ceně dřezu

přípravná deska ARX, bílý plast
364 × 452 × 19 mm
112.0007.557
cena: 1 936 Kč (vč. DPH)
1 600 Kč (bez DPH)
69 € (vr. DPH)

miska LAX , nerez
366 × 186 × 80 mm
112.0061.838
cena: 1 331 Kč (vč. DPH)
1 100 Kč (bez DPH)
47 € (vr. DPH)

deska LAX, dřevo
260 × 363 × 19 mm
112.0176.317
cena: 2 420 Kč (vč. DPH)
2 000 Kč (bez DPH)
86 € (vr. DPH)

model 2 (odkapávací miska vpravo), model 7 (odkapávací miska vlevo)

Věnujte prosím pozornost návodu na montáž a údržbu nerezových dřezů na str. 109.

Franke Galassia nerez
pro spodní montáž (do žuly a umělých kamenů)

TYP/ POPIS

SKŘÍŇKA/ NÁKRES

GAX 110-30

spodní skříňka od 400 mm

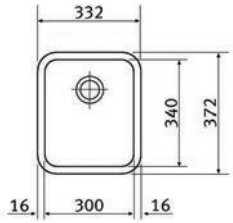

rozměry:
332 × 372 mm

výřez: dle šablony
dřez: 300 × 340 × 190 mm

cena zahrnuje:
- sítkový ventil 3 1/2“ s přepadem
- dřez je bez sifonu

MATERIÁL

nerez

CENA

2 904 Kč (vč. DPH)
2 400 Kč (bez DPH)
104 € (vr. DPH)

GAX 110-45

spodní skříňka od 600 mm

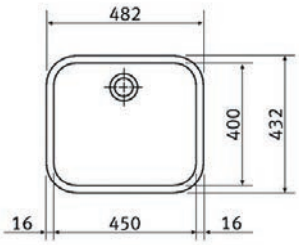

rozměry:
482 × 432 mm

výřez: dle šablony
dřez: 450 × 400 × 190 mm

cena zahrnuje:
- sítkový ventil 3 1/2“ s přepadem
- dřez je bez sifonu

MATERIÁL

nerez

CENA

3 146 Kč (vč. DPH)
2 600 Kč (bez DPH)
112 € (vr. DPH)

PŘÍSLUŠENSTVÍ

koš GAX 110-45
nerez
112.0047.841
430 × 380 mm
cena: 2 420 Kč (vč. DPH)
2 000 Kč (bez DPH)
86 € (vr. DPH)

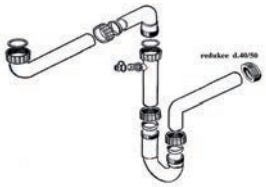

sifon pro úsporu místa
včetně odbočky na myčku
112.0066.085/1325.00
cena: 182 Kč (vč. DPH)
150 Kč (bez DPH)
7 € (vr. DPH)

F3L – odtokové spojení pro
úsporu místa včetně
sifonu a odb. na myčku
112.0066.087/1325.05
cena:
303 Kč (vč. DPH)
250 Kč (bez DPH)
11 € (vr. DPH)

Věnujte prosím pozornost návodu na montáž a údržbu nerezových dřezů na str. 109.

Franke Armonia nerez
pro spodní montáž (do žuly a umělých kamenů)

TYP/ POPIS

SKŘÍŇKA/ NÁKRES

AMX 110-16

spodní skříňka od 300 mm

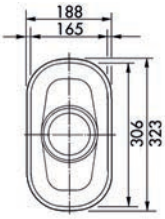

rozměry:
188 × 323 mm

výřez: dle šablony
dřez: 165 × 306 × 130 mm

cena zahrnuje:
- sítkový ventil 3 1/2“ s přepadem
- dřez je bez sifonu

MATERIÁL

nerez

CENA

2 783 Kč (vč. DPH)
2 300 Kč (bez DPH)
99 € (vr. DPH)

AMX 110-34

spodní skříňka od 450 mm

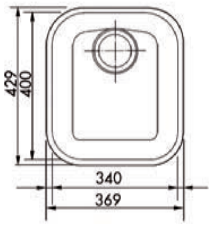

rozměry:
369 × 429 mm

výřez: dle šablony
dřez: 340 × 400 × 190 mm

cena zahrnuje:
- sítkový ventil 3 1/2“ s přepadem
- dřez je bez sifonu

MATERIÁL

nerez

CENA

2 904 Kč (vč. DPH)
2 400 Kč (bez DPH)
104 € (vr. DPH)

PŘÍSLUŠENSTVÍ

miska AMX 110-16
nerez
165 × 306 mm
112.0040.691
cena: 726 Kč (vč. DPH)
600 Kč (bez DPH)
26 € (vr. DPH)

přípravná deska AMX 110-34
bílý plast
340 × 400 mm
112.0047.761
cena: 1 573 Kč (vč. DPH)
1 300 Kč (bez DPH)
56 € (vr. DPH)

koš AMX 110-34
nerez
340 × 400 × 160 mm
112.0047.840
cena: 726 Kč (vč. DPH)
600 Kč (bez DPH)
26 € (vr. DPH)

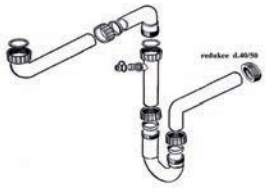

sifon pro úsporu místa
včetně odbočky na myčku
112.0066.085/1325.00
cena: 182 Kč (vč. DPH)
150 Kč (bez DPH)
7 € (vr. DPH)

F3L – odtokové spojení pro
úsporu místa včetně
sifonu a odb. na myčku
112.0066.087/1325.05
cena: 303 Kč (vč. DPH)
250 Kč (bez DPH)
11 € (vr. DPH)

Věnujte prosím pozornost návodu na montáž a údržbu nerezových dřezů na str. 109.

Franke Armonia nerez
pro spodní montáž (do žuly a umělých kamenů)

TYP/ POPIS | SKŘÍŇKA/ NÁKRES | MODEL

AMX 160/2

spodní skříňka od 600 mm

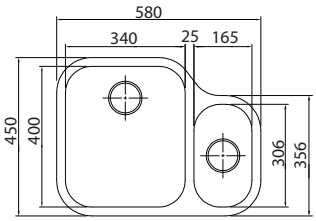

2

rozměry:
580 × 450 mm

výřez: dle šablony
dřezy: 340 × 400 × 190 mm
165 × 306 ×130 mm

cena zahrnuje:
- sítkový ventil 3 1/2“ s přepadem
- sítkový ventil 3 1/2“
- sifon pro úsporu místa 6/4“ s odbočkou na myčku

MATERIÁL

nerez

CENA

5 929 Kč (vč. DPH)
4 900 Kč (bez DPH)
212 € (vr. DPH)

pouze model 2

AMX 120

spodní skříňka od 900 mm

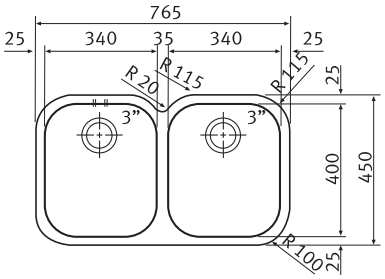

rozměry:
765 × 450 mm

výřez: dle šablony
dřezy: 2 × 340 × 400 × 190 mm

cena zahrnuje:
- sítkový ventil 3 1/2“ s přepadem
- sítkový ventil 3 1/2“
- sifon pro úsporu místa 6/4“ s odbočkou na myčku

MATERIÁL

nerez

CENA

6 655 Kč (vč. DPH)
5 500 Kč (bez DPH)
237 € (vr. DPH)

PŘÍSLUŠENSTVÍ

koš AMX
nerez
340 × 400 × 160 mm
112.0047.840
cena: 726 Kč (vč. DPH)
600 Kč (bez DPH)
26 € (vr. DPH)

model 2 (odkapávací miska vpravo)

Věnujte prosím pozornost návodu na montáž a údržbu nerezových dřezů na str. 109.

Franke Zodiaco nerez, Rondo nerez
pro spodní montáž (do žuly a umělých kamenů)

TYP/ POPIS

ZOX 110-36

rozměry:
392 × 452 mm

výřez: dle šablony
dřez: 360 × 420 × 190 mm

cena zahrnuje:
- sítkový ventil 3 1/2“ s přepadem
- dřez je bez sifonu

SKŘÍŇKA/ NÁKRES

spodní skříňka od 450 mm

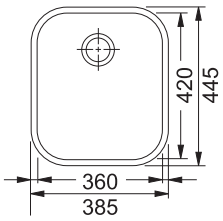

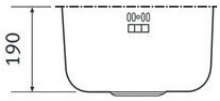

MATERIÁL

nerez

CENA

2 904 Kč (vč. DPH)
2 400 Kč (bez DPH)
104 € (vr. DPH)

RBX 110-38

rozměry:
⌀ 435 mm

výřez: dle šablony
dřez: ⌀ 376 × 180 mm

cena zahrnuje:
- sítkový ventil 3 1/2“ s přepadem
- dřez je bez sifonu

spodní skříňka od 450 mm

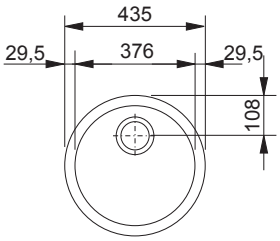

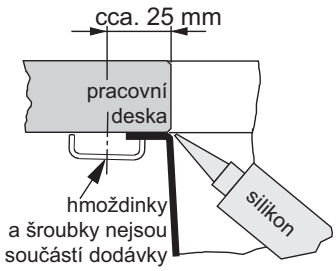

MATERIÁL

nerez

CENA

2 904 Kč (vč. DPH)
2 400 Kč (bez DPH)
104 € (vr. DPH)

PŘÍSLUŠENSTVÍ

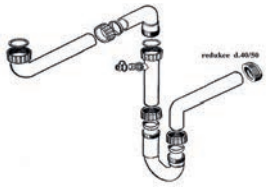

sifon pro úsporu místa ZOX
včetně odbočky na myčku
112.0066.085/1325.00
cena: 182 Kč (vč. DPH)
150 Kč (bez DPH)
7 € (vr. DPH)

koš RBX
nerez
⌀ 360 × 120 mm
112.0007.662
cena: 968 Kč (vč. DPH)
800 Kč (bez DPH)
35 € (vr. DPH)

Věnujte prosím pozornost návodu na montáž a údržbu nerezových dřezů na str. 109.

KUCHYŇSKÉ BATERIE

OZNAČENÍ	STRANA
TLAKOVÉ	str. 171-187
FC 650	str. 173
FG 0562	str. 181
FG 0566	str. 181
FG 0583	str. 171
FG 0945	str. 174
FG 1839	str. 184
FG 3541	str. 183
FG 3550	str. 183
FG 6100	str. 186
FG 6110	str. 186
FG 6587	str. 174
FG 6651	str. 177
FG 6753	str. 172
FG 7000	str. 182
FG 7010	str. 182
FG 7036	str. 175
FG 7048	str. 175
FG 7071	str. 179
FG 7073	str. 179
FG 7090	str. 175
FG 7477	str. 185
FG 7486	str. 185
FG 8501	str. 177
FG 9541	str. 187
FG 9547	str. 187
FN 0143	str. 184
FN 0147	str. 184
FN 1873	str. 173
FN 2113	str. 177
FN 2300	str. 171
FN 2962	str. 173
FN 7780	str. 184
FN 9612	str. 180
FN 9613	str. 180
FN 9617	str. 172
FN 9630	str. 172
FW 77	str. 171

OZNAČENÍ	STRANA
CELONEREZOVÉ	str. 188-190
FC 0476 LEDA	str. 189
FC 0473 LEDA	str. 189
FC 2545 TAROS	str. 190
FC 3635 GAIA	str. 190
FC 3791 ATLAS	str. 189
FC 3834 ATLAS	str. 189
FC 7986 GAIA	str. 190
FC 7987 TAROS	str. 190
FW 77	str. 171
POD OKNO	str. 191-195
FG 4500	str. 195
FG 4510	str. 195
FG 6560	str. 194
FG 6564	str. 194
FG 7421	str. 192
FG 7427	str. 192
FG 7481	str. 193
FP 7483	str. 193
FN 9311	str. 191
BEZTLAKOVÉ	str. 196
FG 6101	str. 196
FG 6111	str. 196
FG 6301	str. 196
FG 6311	str. 196

KUCHYŇSKÉ BATERIE

VÁŠ VÝBĚR

Baterie je nedílnou součástí dřezu a to nejen z estetického, ale i z praktického hlediska. Franke nabízí širokou škálu zejména tlakových baterií. Dále baterie vhodné pro montáž pod okno a baterie pro beztlakové ohřívače.

Baterie se vyrábí v několika povrchových úpravách.

Chrom – lesklý, vysoce odolný povrch, snadný na údržbu.
Celonerezové provedení – nerezový, matný, vysoce odolný povrch snadný na údržbu.
Nikl - matná stříbrná povrchová úprava.
Barva - povrchový barevný nástřik v barvách Fragranit.
Novinkou je kombinace chromu a barevného provedení.

BARVY

onyx

grafit

šedý kámen

stříbrná

bílá-led

vanilka

sahara

pískový melír

tmavě hnědá

MATERIÁL/ BARVA

chrom/barva

MATERIÁL

chrom

nikl

celonerez

PIKTOGRAMY - VYSVĚTLIVKY:

- VYTAHOVACÍ KONCOVKA/ SPRCHA
- OTOČNÁ (STUPNĚ)
- BATERIE POD OKNO

baterie FW 77

Franke baterie tlakové

TYP

POPIS/ NÁKRES

FG 0583

vhodná pro montáž do žuly a umělých kamenů

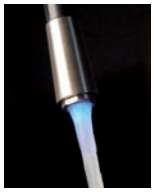

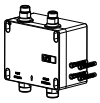

turbína

- s podsvícením vodního proudu (studená voda-modré světlo/ horká voda-červené světlo)
- pracuje na principu turbíny (není potřeba el. proud)
- směšovací
- tlaková , otočná 120°
- s vytah. koncovkou osazenou perlátorem
- opletená sprchová hadice 150 cm
- roháčky se sítkem součástí balení
- **základna 5 × 5 cm**
- připojení: hadičky 40 cm

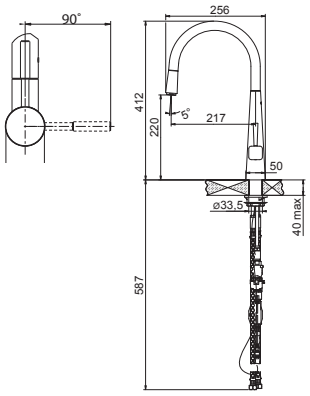

MATERIÁL	OBJEDNACÍ ČÍSLO	CENA
chrom **FG 0583.031**	115.0051.093	**32 670 Kč (vč. DPH)** 27 000 Kč (bez DPH) **1 165 € (vr. DPH)**

FW 77

vhodná pro montáž do žuly a umělých kamenů

- páková směšovací
- tlaková
- otočná 360°
- hadice s kovovou pružinou
- kombinace: chrom/nerez + černá
- **základna 5 × 5 cm**
- připojení: hadičky 37 cm

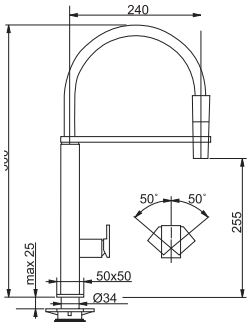

MATERIÁL	OBJEDNACÍ ČÍSLO	CENA
chrom **FW 77.031**	115.0177.878	**11 858 Kč (vč. DPH)** 9 800 Kč (bez DPH) **423 € (vr. DPH)**
celonerezová **FW 77**	115.0177.873	**14 036 Kč (vč. DPH)** 11 600 Kč (bez DPH) **501 € (vr. DPH)**

FN 2300

vhodná pro montáž do žuly a umělých kamenů

- páková směšovací
- tlaková
- otočná 360°
- hadice s kovovou pružinou
- připojení: hadičky 36 cm

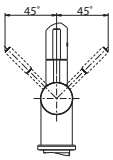

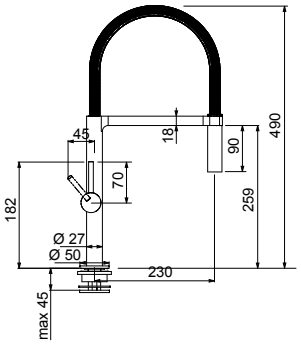

MATERIÁL	OBJEDNACÍ ČÍSLO	CENA
chrom **FN 2300.031**	115.0177.706	**8 712 Kč (vč. DPH)** 7 200 Kč (bez DPH) **311 € (vr. DPH)**

Franke baterie tlakové

TYP | POPIS/ NÁKRES

FN 9630

- páková směšovací
- tlaková
- otočná 360°
- s koncovkou osazenou perlátorem, s regulací sprcha/proud
- hadice s kovovou pružinou

- připojení: hadičky 40 cm

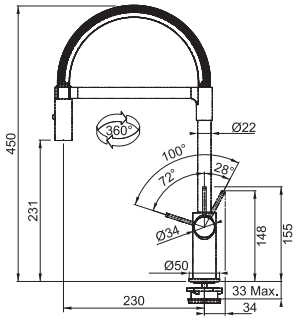

MATERIÁL	OBJEDNACÍ ČÍSLO	CENA
chrom		**6 776 Kč (vč. DPH)**
FN 9630.031	115.0265.997	5 600 Kč (bez DPH)
		242 € (vr. DPH)

FN 9617

- páková směšovací
- tlaková
- otočná 180°
- s vytahovací koncovkou osazenou perlátorem, s regulací sprcha/proud
- opletená sprchová hadice 100 cm

- připojení: hadičky 40 cm

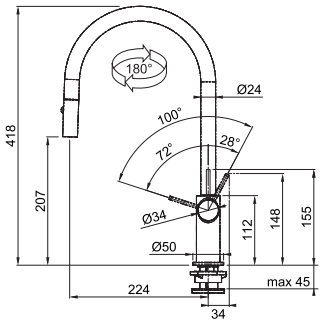

MATERIÁL	OBJEDNACÍ ČÍSLO	CENA
chrom		**6 413 Kč (vč. DPH)**
FN 9617.031	115.0265.999	5 300 Kč (bez DPH)
		229 € (vr. DPH)

FG 6753

- páková směšovací
- tlaková
- otočná 360°

- připojení: hadičky 40 cm

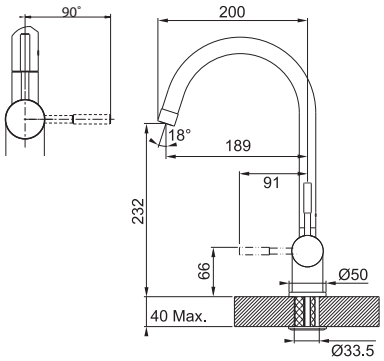

MATERIÁL	OBJEDNACÍ ČÍSLO	CENA
chrom		**7 502 Kč (vč. DPH)**
FG 6753.031	115.0007.441	6 200 Kč (bez DPH)
		268 € (vr. DPH)

Franke baterie tlakové

TYP

POPIS/ NÁKRES

FN 2962 NOVINKA

- páková směšovací
- tlaková
- otočná 360°

- připojení: hadičky 50 cm

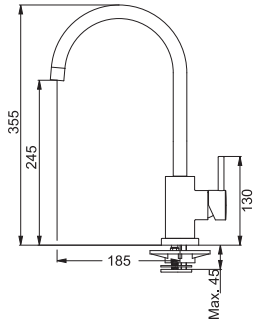

MATERIÁL	OBJEDNACÍ ČÍSLO	CENA
chrom		**4 114 Kč (vč. DPH)**
FN 2962.031	115.0029.625	3 400 Kč (bez DPH)
		147 € (vr. DPH)

FN 1873 NOVINKA

- páková směšovací
- tlaková
- otočná 360°

- připojení: hadičky 50 cm

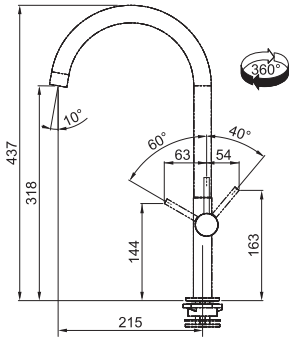

MATERIÁL	OBJEDNACÍ ČÍSLO	CENA
chrom		**4 719 Kč (vč. DPH)**
FN 1873.031	115.0251.873	3 900 Kč (bez DPH)
		168 € (vr. DPH)

FC 650

- páková směšovací
- tlaková
- otočná 360°

- připojení: hadičky 50 cm

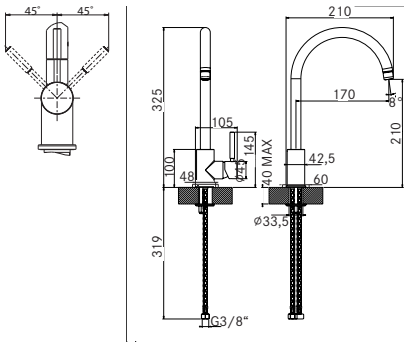

MATERIÁL	OBJEDNACÍ ČÍSLO	CENA
chrom		**2 904 Kč (vč. DPH)**
FC 650.031	115.0156.315	2 400 Kč (bez DPH)
		104 € (vr. DPH)

Franke baterie tlakové

TYP

FG 6587

POPIS/ NÁKRES

- páková směšovací
- tlaková
- otočná 180°
- s vytahovací koncovkou osazenou perlátorem
- pochromovaná sprchová hadice 175 cm

- připojení: hadičky 30 cm

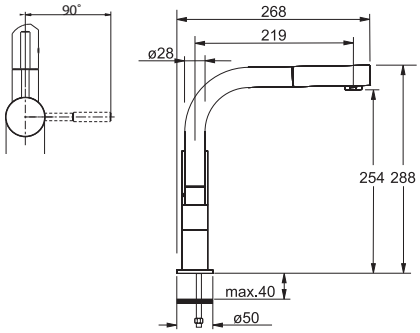

MATERIÁL	OBJEDNACÍ ČÍSLO	CENA
chrom		**19 360 Kč (vč. DPH)**
FG 6587.031	115.0016.322	16 000 Kč (bez DPH)
		691 € (vr. DPH)

FG 0945

- páková směšovací
- tlaková
- otočná 120°
- s vytahovací koncovkou osazenou perlátorem
- opletená sprchová hadice 150 cm

- připojení: hadičky 60 cm

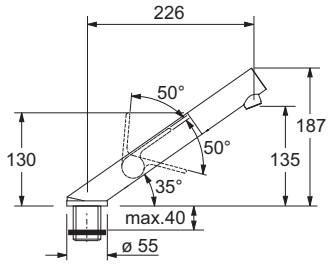

MATERIÁL	OBJEDNACÍ ČÍSLO	CENA
chrom		**9 680 Kč (vč. DPH)**
FG 0945.031	115.0060.368	8 000 Kč (bez DPH)
		345 € (vr. DPH)

FG 0945

Franke baterie tlakové

TYP

POPIS/ NÁKRES

FG 7036

- páková směšovací
- tlaková
- otočná 360°
- **základna 4,8 × 4,8 cm**
- připojení: hadičky 55 cm

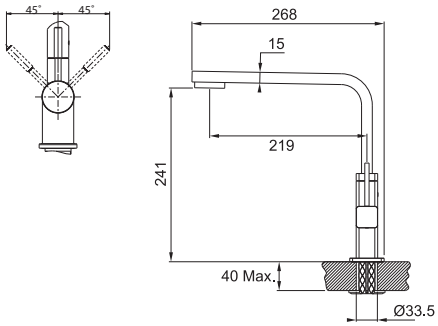

MATERIÁL	OBJEDNACÍ ČÍSLO	CENA
chrom **FG 7036.031**	115.0177.694	**8 712 Kč (vč. DPH)** 7 200 Kč (bez DPH) **311 € (vr. DPH)**

FG 7048

- páková směšovací
- otočná 360°
- tlaková
- **základna 4,8 × 4,8 cm**
- připojení: hadičky 55 cm

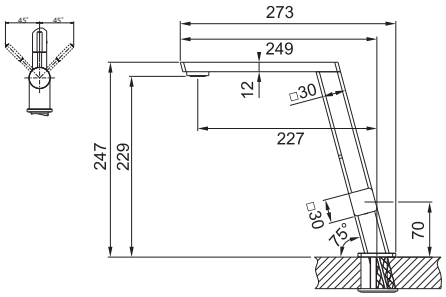

MATERIÁL	OBJEDNACÍ ČÍSLO	CENA
chrom **FG 7048.031**	115.0177.697	**8 712 Kč (vč. DPH)** 7 200 Kč (bez DPH) **311 € (vr. DPH)**

FG 7090

- páková směšovací
- tlaková
- otočná 120°
- připojení: hadičky 55 cm

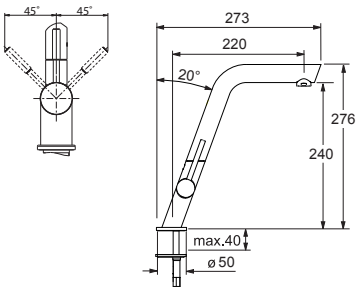

MATERIÁL	OBJEDNACÍ ČÍSLO	CENA
chrom **FG 7090.031**	115.0175.771	**7 502 Kč (vč. DPH)** 6 200 Kč (bez DPH) **268 € (vr. DPH)**

baterie FG 8501

Franke baterie tlakové

TYP

FG 8501

POPIS/ NÁKRES

- páková směšovací
- tlaková
- otočná 90°
- při montáži do nerezových dřezů nutné použít výztuž pod baterii (viz. str. 336,337)
- připojení: hadičky 45 cm

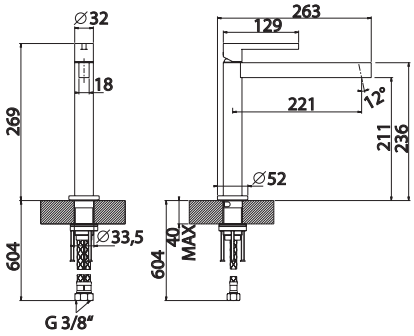

MATERIÁL	OBJEDNACÍ ČÍSLO	CENA
chrom **FG 8501.031**	115.0150.247	**10 769 Kč (vč. DPH)** 8 900 Kč (bez DPH) **384 € (vr. DPH)**

FG 6651

- páková směšovací
- tlaková
- otočná 360°
- připojení: hadičky 40 cm

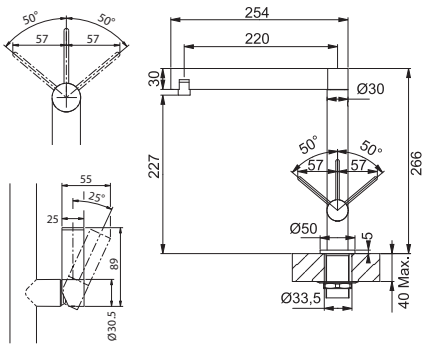

MATERIÁL	OBJEDNACÍ ČÍSLO	CENA
chrom **FG 6651.031**	115.0060.367	**9 680 Kč (vč. DPH)** 8 000 Kč (bez DPH) **345 € (vr. DPH)**

FN 2113

- páková směšovací
- tlaková
- otočná 360°
- připojení: hadičky 36 cm

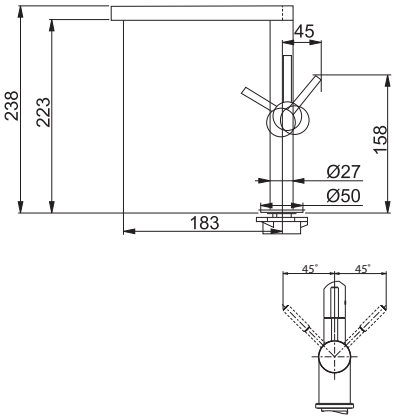

MATERIÁL	OBJEDNACÍ ČÍSLO	CENA
chrom **FN 2113.031**	115.0177.748	**5 324 Kč (vč. DPH)** 4 400 Kč (bez DPH) **190 € (vr. DPH)**

baterie FG 7071

Franke baterie tlakové

TYP

POPIS/ NÁKRES

FG 7071

- páková směšovací
- tlaková
- otočná 360°

- připojení: hadičky 45 cm

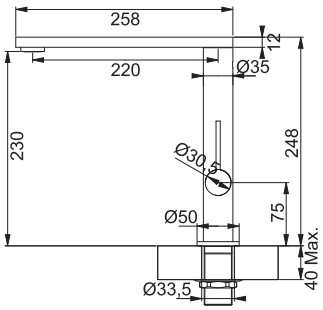

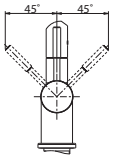

MATERIÁL	OBJEDNACÍ ČÍSLO	CENA
chrom **FG 7071.031**	115.0150.257	**10 769 Kč (vč. DPH)** 8 900 Kč (bez DPH) **384 € (vr. DPH)**

FG 7073

- páková směšovací
- tlaková
- otočná 360°
- s vytahovací koncovkou osazenou perlátorem
- opletená sprchová hadice 150 cm

- připojení: hadičky 45 cm

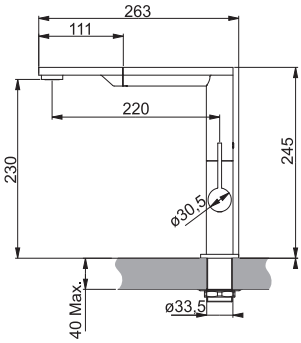

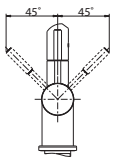

MATERIÁL	OBJEDNACÍ ČÍSLO	CENA
chrom **FG 7073.031**	115.0150.258	**10 769 Kč (vč. DPH)** 8 900 Kč (bez DPH) **384 € (vr. DPH)**

Franke baterie tlakové

TYP

POPIS/ NÁKRES

FN 9613 NOVINKA

- páková směšovací
- tlaková
- otočná 360°

- připojení: hadičky 39 cm

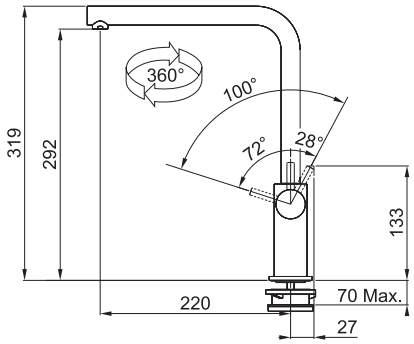

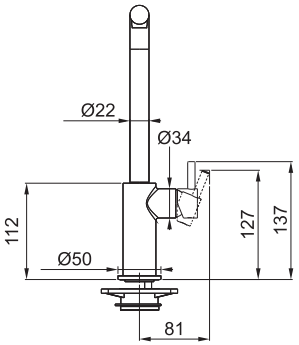

MATERIÁL	OBJEDNACÍ ČÍSLO	CENA
chrom		**3 993 Kč (vč. DPH)**
FN 9613.031	115.0263.156	3 300 Kč (bez DPH)
		142 € (vr. DPH)

FN 9612 NOVINKA

- páková směšovací
- tlaková
- otočná 180°
- s vytahovací koncovkou osazenou perlátorem
- opletená sprchová hadice 150 cm

- připojení: hadičky 39 cm

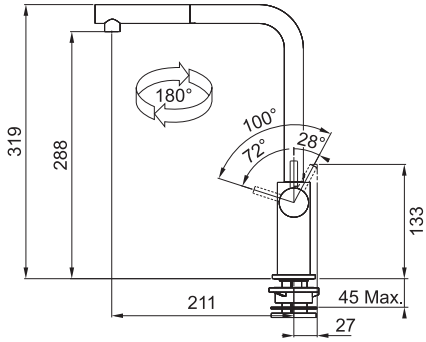

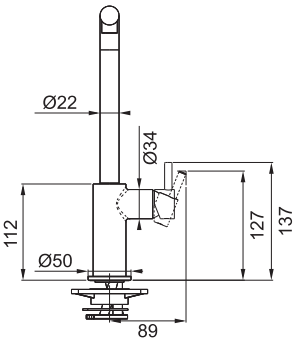

MATERIÁL	OBJEDNACÍ ČÍSLO	CENA
chrom		**5 566 Kč (vč. DPH)**
FN 9612.031	115.0263.152	4 600 Kč (bez DPH)
		199 € (vr. DPH)

Franke baterie tlakové

TYP

FG 0566

POPIS/ NÁKRES

- páková směšovací
- tlaková
- otočná 360°

- připojení: hadičky 50 cm

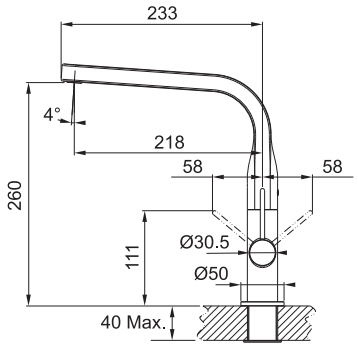

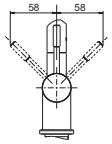

MATERIÁL	OBJEDNACÍ ČÍSLO	CENA
chrom		**6 413 Kč (vč. DPH)**
FG 0566.031	115.0260.566	5 300 Kč (bez DPH)
		229 € (vr. DPH)
nikl		**7 986 Kč (vč. DPH)**
FG 0566.149	115.0260.567	6 600 Kč (bez DPH)
		285 € (vr. DPH)

FG 0562

- páková směšovací
- tlaková
- otočná 360°
- s vytahovací koncovkou osazenou perlátorem
- opletená sprchová hadice 150 cm

- připojení: hadičky 50 cm

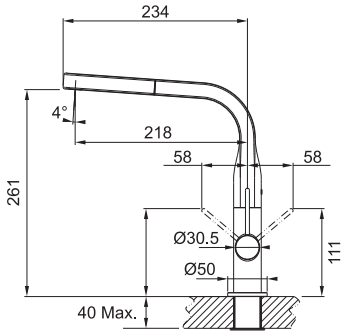

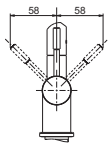

MATERIÁL	OBJEDNACÍ ČÍSLO	CENA
chrom		**7 986 Kč (vč. DPH)**
FG 0562.031	115.0260.562	6 600 Kč (bez DPH)
		285 € (vr. DPH)
nikl		**10 285 Kč (vč. DPH)**
FG 0562.149	115.0260.563	8 500 Kč (bez DPH)
		367 € (vr. DPH)

Franke baterie tlakové

TYP

FG 7000

POPIS/ NÁKRES

- páková směšovací
- tlaková
- otočná 360°

- připojení: hadičky 30 cm

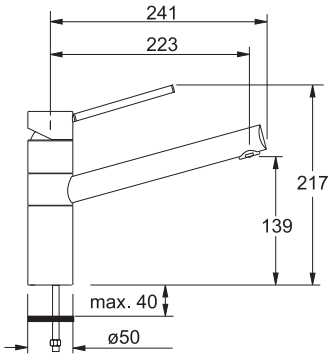

MATERIÁL	OBJEDNACÍ ČÍSLO	CENA
chrom		**7 502 Kč (vč. DPH)**
FG 7000.031	115.0006.680	6 200 Kč (bez DPH)
		268 € (vr. DPH)

FG 7010

- páková směšovací
- tlaková
- otočná 120°
- s vytahovací koncovkou osazenou perlátorem
- pochromovaná sprchová hadice 150 cm

- připojení: hadičky 30 cm

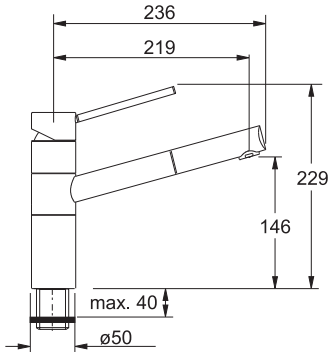

MATERIÁL	OBJEDNACÍ ČÍSLO	CENA
chrom		**9 680 Kč (vč. DPH)**
FG 7010.031	115.0006.694	8 000 Kč (bez DPH)
		345 € (vr. DPH)

Franke baterie tlakové

TYP

POPIS/ NÁKRES

FG 3541

- páková směšovací
- tlaková
- otočná 360°

- připojení: hadičky 30 cm

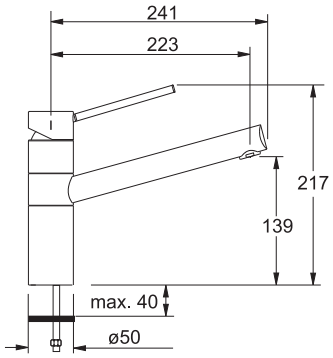

MATERIÁL	OBJEDNACÍ ČÍSLO	CENA
chrom **FG 3541.031**	115.0006.515	**5 324 Kč (vč. DPH)** 4 400 Kč (bez DPH) **190 € (vr. DPH)**
nikl **FG 3541.149**	115.0197.448	**7 502 Kč (vč. DPH)** 6 200 Kč (bez DPH) **268 € (vr. DPH)**

FG 3550

- páková směšovací
- tlaková
- otočná 120°
- s vytahovací koncovkou osazenou perlátorem
- pochromovaná sprchová hadice 150 cm

- připojení: hadičky 30 cm

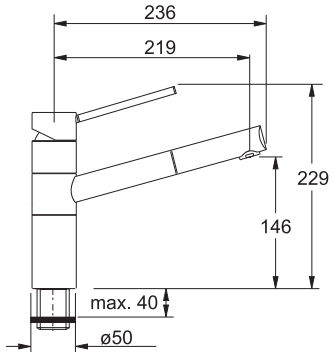

MATERIÁL	OBJEDNACÍ ČÍSLO	CENA
chrom **FG 3550.031**	115.0006.518	**7 502 Kč (vč. DPH)** 6 200 Kč (bez DPH) **268 € (vr. DPH)**
nikl **FG 3550.149**	115.0197.449	**9 680 Kč (vč. DPH)** 8 000 Kč (bez DPH) **345 € (vr. DPH)**

Franke baterie tlakové

TYP/ NÁKRES

POPIS

FN 0143

- páková směšovací
- tlaková
- otočná 360°
- koncovka otočná

- připojení: hadičky 30 cm

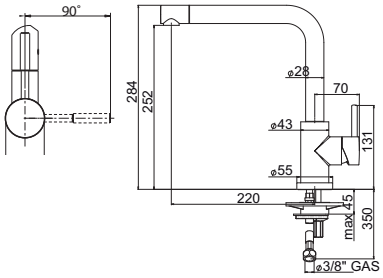

MATERIÁL	OBJEDNACÍ ČÍSLO	CENA
chrom **FN 0143.031**	115.0154.303	**4 356 Kč (vč. DPH)** 3 600 Kč (bez DPH) **155 € (vr. DPH)**

FN 0147

- páková směšovací
- tlaková
- otočná 180°
- s vytahovací koncovkou osazenou perlátorem
- opletená sprchová hadice 120 cm

- připojení: hadičky 30 cm

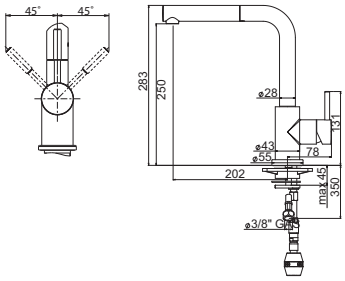

MATERIÁL	OBJEDNACÍ ČÍSLO	CENA
chrom **FN 0147.031**	115.0154.298	**6 534 Kč (vč. DPH)** 5 400 Kč (bez DPH) **233 € (vr. DPH)**

FN 7780

- páková směšovací
- tlaková, otočná 120°
- s vytah. koncovkou osazenou perlátorem
- **otočná základna 4,6 × 4,6 cm**
- **pozor: základna se otáčí celá!**
- opletená sprchová hadice 100 cm

- připojení: hadičky 30 cm

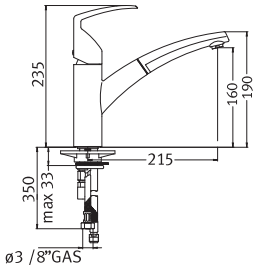

MATERIÁL	OBJEDNACÍ ČÍSLO	CENA
chrom **FN 7780.031**	115.0029.632	**6 413 Kč (vč. DPH)** 5 300 Kč (bez DPH) **229 € (vr. DPH)**

FG 1839

- páková směšovací
- otočná 360°
- tlaková

- připojení: hadičky 30 cm

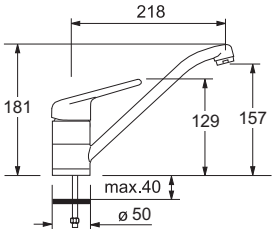

MATERIÁL	OBJEDNACÍ ČÍSLO	CENA
chrom **FG 1839.031**	115.0029.707	**1 815 Kč (vč. DPH)** 1 500 Kč (bez DPH) **65 € (vr. DPH)**

Franke baterie tlakové

TYP

FG 7477 NOVINKA

POPIS/ NÁKRES

- páková směšovací
- tlaková
- otočná 360°
- připojení: hadičky 45 cm

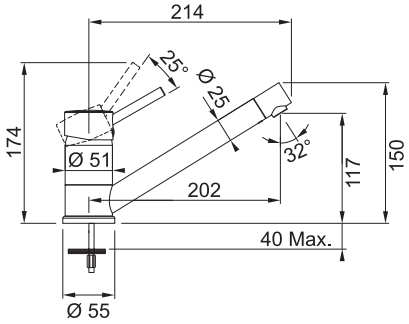

MATERIÁL/ BARVA	OBJEDNACÍ ČÍSLO	CENA
chrom **FG 7477.031**	115.0297.477	**3 993 Kč (vč. DPH)** 3 300 Kč (bez DPH) **142 € (vr. DPH)**
chrom/barva **FG 7477.xxx**		**4 961 Kč (vč. DPH)** 4 100 Kč (bez DPH) **177 € (vr. DPH)**

onyx	grafit	šedý kámen	stříbrná	bílá-led	vanilka	sahara	pískový melír	tmavě hnědá
FG 7477.071	FG 7477.099	FG 7477.084	FG 7477.098	FG 7477.094	FG 7477.073	FG 7477.082	FG 7477.085	FG 7477.070
115.0297.478	115.0297.479	115.0297.480	115.0358.893	115.0297.481	115.0297.485	115.0297.482	115.0297.483	115.0297.484

FG 7486 NOVINKA

- páková směšovací
- tlaková
- otočná 120°
- se vytahovací koncovkou osazenou perlátorem
- opletená sprchová hadice 150 cm
- připojení: hadičky 45 cm

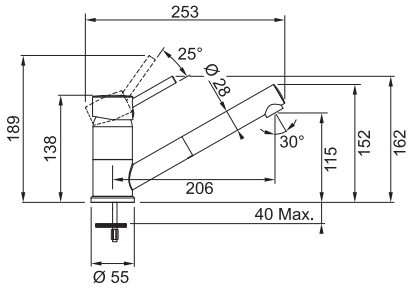

MATERIÁL/ BARVA	OBJEDNACÍ ČÍSLO	CENA
chrom **FG 7486.031**	115.0297.486	**4 356 Kč (vč. DPH)** 3 600 Kč (bez DPH) **155 € (vr. DPH)**
chrom/barva **FG 7486.xxx**		**6 534 Kč (vč. DPH)** 5 400 Kč (bez DPH) **233 € (vr. DPH)**

onyx	grafit	šedý kámen	stříbrná	bílá-led	vanilka	sahara	pískový melír	tmavě hnědá
FG 7486.071	FG 7486.099	FG 7486.084	FG 7486.098	FG 7486.094	FG 7486.073	FG 7486.082	FG 7486.085	FG 7486.070
115.0297.487	115.0297.488	115.0297.489	115.0358.894	115.0297.490	115.0297.494	115.0297.491	115.0297.492	115.0297.493

Franke baterie tlakové

TYP

FG 6100

POPIS/ NÁKRES

- páková směšovací
- tlaková
- otočná 360°

- připojení: hadičky 30 cm

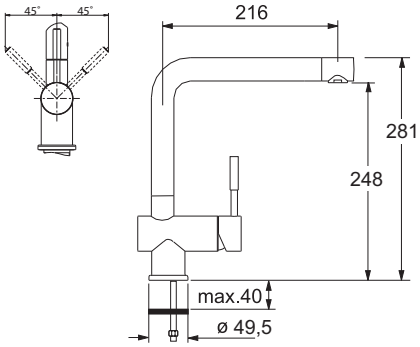

MATERIÁL/ BARVA	OBJEDNACÍ ČÍSLO	CENA
chrom **FG 6100.031**	115.0029.825	**6 413 Kč (vč. DPH)** 5 300 Kč (bez DPH) **229 € (vr. DPH)**
nikl **FG 6100.149**	115.0197.454	**8 712 Kč (vč. DPH)** 7 200 Kč (bez DPH) **311 € (vr. DPH)**
barva **FG 6100.xxx**		**8 712 Kč (vč. DPH)** 7 200 Kč (bez DPH) **311 € (vr. DPH)**

onyx	grafit	šedý kámen	stříbrná	bílá-led	vanilka	sahara	pískový melír	tmavě hnědá
FG 6100.071	FG 6100.099	FG 6100.084	FG 6100.098	FG 6100.094	FG 6100.073	FG 6100.082	FG 6100.085	FG 6100.070
115.0175.777	115.0029.841	115.0029.834	115.0029.840	115.0029.837	115.0282.401	115.0029.832	115.0029.835	115.0175.783

FG 6110

- páková směšovací
- tlaková
- otočná 360°
- s vytahovací koncovkou osazenou perlátorem
- pochromovaná sprchová hadice 150 cm

- připojení: hadičky 30 cm

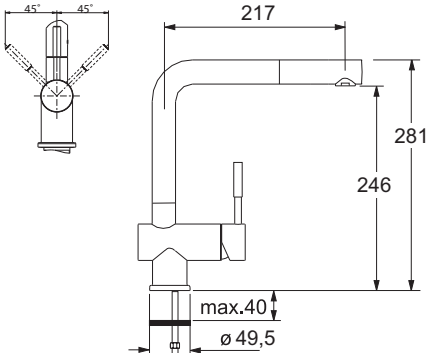

MATERIÁL/ BARVA	OBJEDNACÍ ČÍSLO	CENA
chrom **FG 6110.031**	115.0029.849	**7 502 Kč (vč. DPH)** 6 200 Kč (bez DPH) **268 € (vr. DPH)**
nikl **FG 6110.149**	115.0197.455	**10 164 Kč (vč. DPH)** 8 400 Kč (bez DPH) **363 € (vr. DPH)**
barva **FG 6110.xxx**		**10 164 Kč (vč. DPH)** 8 400 Kč (bez DPH) **363 € (vr. DPH)**

onyx	grafit	šedý kámen	stříbrná	bílá-led	vanilka	sahara	pískový melír	tmavě hnědá
FG 6110.071	FG 6110.099	FG 6110.084	FG 6110.098	FG 6110.094	FG 6110.073	FG 6110.082	FG 6110.085	FG 6110.070
115.0175.775	115.0029.861	115.0029.854	115.0029.860	115.0029.857	115.0282.370	115.0029.852	115.0029.835	115.0175.776

Franke baterie tlakové

TYP

FG 9541

POPIS/ NÁKRES

- páková směšovací
- tlaková
- otočná 360°

- připojení: hadičky 30 cm

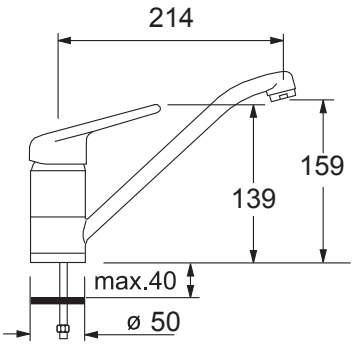

MATERIÁL/ BARVA	OBJEDNACÍ ČÍSLO	CENA
chrom **FG 9541.031**	115.0029.710	**1 997 Kč (vč. DPH)** 1 650 Kč (bez DPH) **71 € (vr. DPH)**
barva **FG 9541.xxx**		**3 146 Kč (vč. DPH)** 2 600 Kč (bez DPH) **111 € (vr. DPH)**

onyx	grafit	šedý kámen	stříbrná	bílá-led	vanilka	sahara	pískový melír	tmavě hnědá
FG 9541.071	FG 9541.099	FG 9541.084	FG 9541.098	FG 9541.094	FG 9541.073	FG 9541.082	FG 9541.085	FG 9541.070
115.0184.256	115.0030.736	115.0030.737	115.0030.738	115.0030.739	115.0282.404	115.0030.740	115.0030.741	115.0184.257

FG 9547

- páková směšovací
- tlaková
- otočná 120°
- se sprchou
- opletená sprchová hadice 150 cm

- připojení: hadičky 30 cm

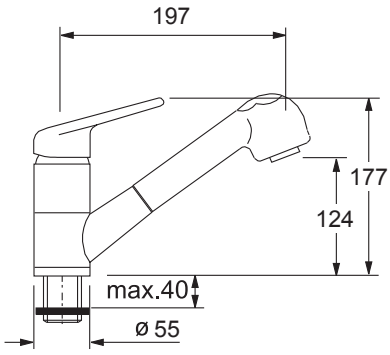

MATERIÁL/ BARVA	OBJEDNACÍ ČÍSLO	CENA
chrom **FG 9547.031**	115.0029.709	**2 965 Kč (vč. DPH)** 2 450 Kč (bez DPH) **106 € (vr. DPH)**
barva **FG 9547.xxx**		**4 417 Kč (vč. DPH)** 3 650 Kč (bez DPH) **158 € (vr. DPH)**

onyx	grafit	šedý kámen	stříbrná	bílá-led	vanilka	sahara	pískový melír	tmavě hnědá
FG 9547.071	FG 9547.099	FG 9547.084	FG 9547.098	FG 9547.094	FG 9547.073	FG 9547.082	FG 9547.085	FG 9547.070
115.0184.253	115.0030.728	115.0030.729	115.0030.730	115.0030.731	115.0282.403	115.0030.726	115.0030.732	115.0184.254

baterie FC 3791 ATLAS

Franke baterie tlakové celonerezové vhodné do fragranitových a tectonitových dřezů

TYP/ NÁKRES

POPIS

FC 0476 LEDA

není vhodná pro montáž do nerezových dřezů

- páková směšovací
- tlaková
- otočná 360°
- připojení: hadičky 45 cm

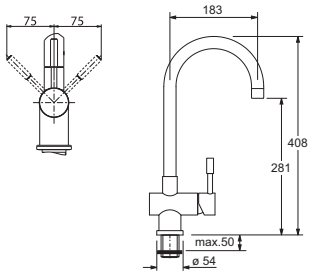

MATERIÁL	OBJEDNACÍ ČÍSLO	CENA
celonerezová FC 0476	115.0150.476	**7 260 Kč (vč. DPH)** 6 000 Kč (bez DPH) **259 € (vr. DPH)**

FC 0473 LEDA

není vhodná pro montáž do nerezových dřezů

- páková směšovací
- tlaková
- otočná 360°
- s vytahovací koncovkou osazenou perlátorem
- opletená sprchová hadice 120 cm
- připojení: hadičky 45 cm

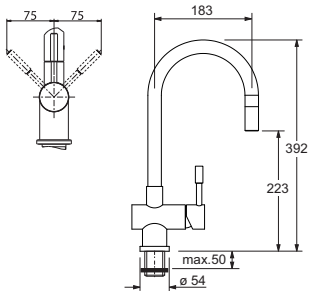

MATERIÁL	OBJEDNACÍ ČÍSLO	CENA
chrom FC 0473	115.0150.473	**7 986 Kč (vč. DPH)** 6 600 Kč (bez DPH) **285 € (vr. DPH)**

FC 3834 ATLAS

není vhodná pro montáž do nerezových dřezů

- páková směšovací
- tlaková
- otočná 360°

připojení
- hadičky 45 cm

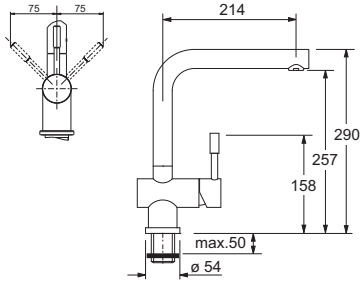

MATERIÁL	OBJEDNACÍ ČÍSLO	CENA
celonerezová FC 3834	115.0083.834	**7 986 Kč (vč. DPH)** 6 600 Kč (bez DPH) **285 € (vr. DPH)**

FC 3791 ATLAS

není vhodná pro montáž do nerezových dřezů

- páková směšovací
- tlaková, otočná 360°
- s vytahovací koncovkou osazenou perlátorem
- opletená sprchová hadice 120 cm
- připojení: hadičky 45 cm

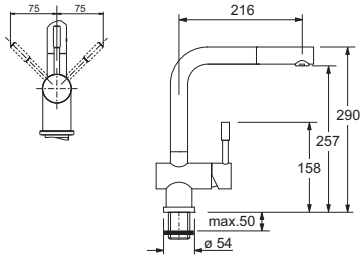

MATERIÁL	OBJEDNACÍ ČÍSLO	CENA
celonerezová FC 3791	115.0083.791	**9 922 Kč (vč. DPH)** 8 200 Kč (bez DPH) **354 € (vr. DPH)**

Franke baterie tlakové celonerezové vhodné do fragranitových a tectonitových dřezů

TYP/ NÁKRES

FC 2545 TAROS

POPIS

- páková směšovací
- tlaková
- otočná 360°
- připojení: hadičky 45 cm

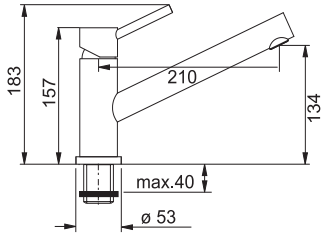

MATERIÁL	OBJEDNACÍ ČÍSLO	CENA
celonerezová		**7 260 Kč (vč. DPH)**
FC 2545	115.0052.545	6 000 Kč (bez DPH)
		259 € (vr. DPH)

FC 7987 TAROS

- páková směšovací
- tlaková
- otočná 120°
- s vytahovací koncovkou osazenou perlátorem
- opletená sprchová hadice 120 cm
- připojení: hadičky 45 cm

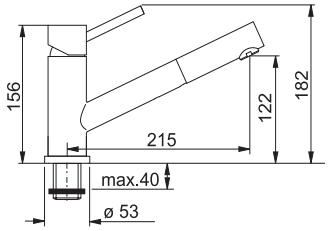

MATERIÁL	OBJEDNACÍ ČÍSLO	CENA
celonerezová		**7 986 Kč (vč. DPH)**
FC 7987	115.0047.987	6 600 Kč (bez DPH)
		285 € (vr. DPH)

FC 3635 GAIA

není vhodná pro montáž do nerezových dřezů

- páková směšovací
- tlaková
- otočná 120°
- připojení: hadičky 45 cm

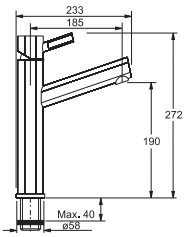

MATERIÁL	OBJEDNACÍ ČÍSLO	CENA
celonerezová		**7 260 Kč (vč. DPH)**
FC 3635	115.0043.635	6 000 Kč (bez DPH)
		259 € (vr. DPH)

FC 7986 GAIA

není vhodná pro montáž do nerezových dřezů

- páková směšovací
- tlaková, otočná 120°
- s vytahovací koncovkou osazenou perlátorem
- opletená sprchová hadice 120 cm
- připojení: hadičky 45 cm

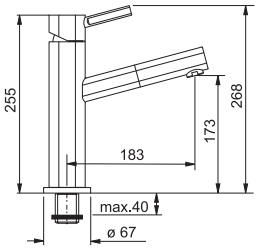

MATERIÁL	OBJEDNACÍ ČÍSLO	CENA
celonerezová		**7 986 Kč (vč. DPH)**
FC 7986	115.0047.986	6 600 Kč (bez DPH)
		285 € (vr. DPH)

Franke baterie tlakové
vhodné pro montáž pod okno

TYP

FN 9311

POPIS/ NÁKRES

- páková směšovací
- tlaková
- otočná 360°
- sklopná
- výška po sklopení 80 mm

- připojení: hadičky 40 cm

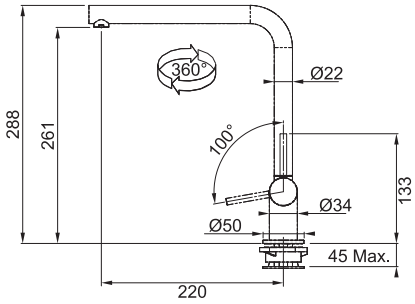

MATERIÁL	OBJEDNACÍ ČÍSLO	CENA
chrom		**6 413 Kč (vč. DPH)**
FN 9311.031	115.0263.158	5 300 Kč (bez DPH)
		229 € (vr. DPH)

baterie FN 9311

Franke baterie tlakové
vhodné pro montáž pod okno

TYP

POPIS/ NÁKRES

FG 7421

vhodná pro montáž do žuly a umělých kamenů

baterie zůstává plně funkční i při zasunutí směrem dolů

- páková směšovací
- tlaková
- otočná 360°
- **základny 5,2 × 5,2 cm**
- připojení: hadičky 55 cm

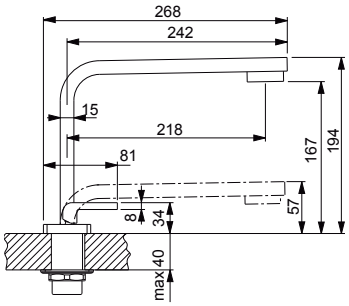

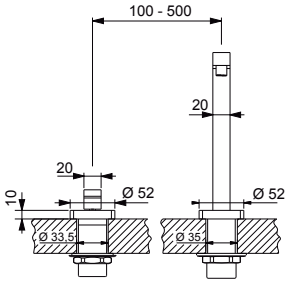

MATERIÁL	OBJEDNACÍ ČÍSLO	CENA
chrom		**10 285 Kč (vč. DPH)**
FG 7421.031	115.0177.692	8 500 Kč (bez DPH)
		367 € (vr. DPH)
nikl		**14 036 Kč (vč. DPH)**
FG 7421.149	115.0177.693	11 600 Kč (bez DPH)
		501 € (vr. DPH)

FG 7427

vhodná pro montáž do žuly a umělých kamenů

baterie zůstává plně funkční i při zasunutí směrem dolů

- páková směšovací
- tlaková
- otočná 360°
- se samostatnou vytahovací sprchou
- opletená sprchová hadice 200 cm
- **základny 5,2 × 5,2 cm**
- připojení: hadičky 55 cm

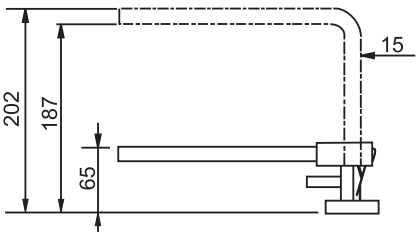

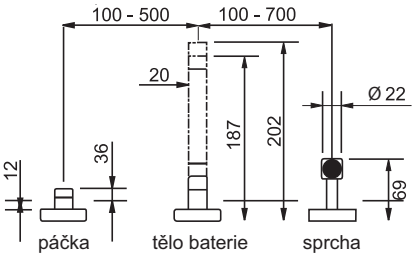

MATERIÁL	OBJEDNACÍ ČÍSLO	CENA
chrom		**17 182 Kč (vč. DPH)**
FG 7427.031	115.0177.688	14 200 Kč (bez DPH)
		613 € (vr. DPH)
nikl		**21 538 Kč (vč. DPH)**
FG 7427.149	115.0177.691	17 800 Kč (bez DPH)
		768 € (vr. DPH)

Franke baterie tlakové vhodné pro montáž pod okno

TYP

FG 7481

vhodná pro montáž do žuly a umělých kamenů

baterie zůstává plně funkční i při zasunutí směrem dolů

POPIS/ NÁKRES

- páková směšovací
- tlaková
- otočná 360°
- připojení: hadičky 40 cm

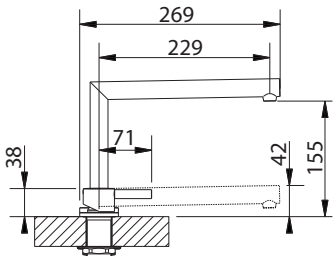

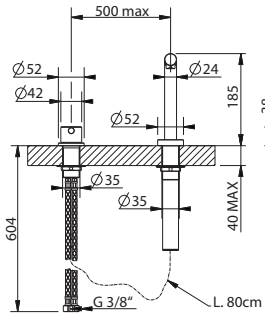

MATERIÁL	OBJEDNACÍ ČÍSLO	CENA
nikl **FG 7481.149**	115.0197.406	**14 036 Kč (vč. DPH)** 11 600 Kč (bez DPH) **501 € (vr. DPH)**

FG 7483

vhodná pro montáž do žuly a umělých kamenů

baterie zůstává plně funkční i při zasunutí směrem dolů

- páková směšovací
- tlaková
- otočná 360°
- s vytahovací koncovkou osazenou perlátorem
- pochromovaná sprchová hadice 200 cm
- připojení: hadičky 40 cm

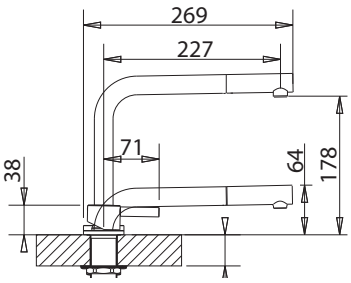

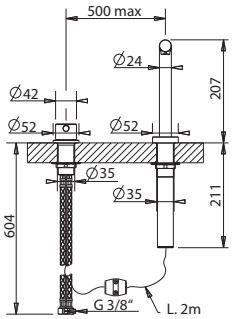

MATERIÁL	OBJEDNACÍ ČÍSLO	CENA
chrom **FG 7483.031**	115.0043.616	**12 584 Kč (vč. DPH)** 10 400 Kč (bez DPH) **449 € (vr. DPH)**
nikl **FG 7483.149**	115.0197.405	**16 819 Kč (vč. DPH)** 13 900 Kč (bez DPH) **600 € (vr. DPH)**

Franke baterie tlakové
vhodné pro montáž pod okno

TYP

POPIS/ NÁKRES

FG 6564

- páková směšovací
- tlaková
- otočná 360°
- sklopná
- výška po sklopení 40 mm

- připojení: hadičky 80 cm

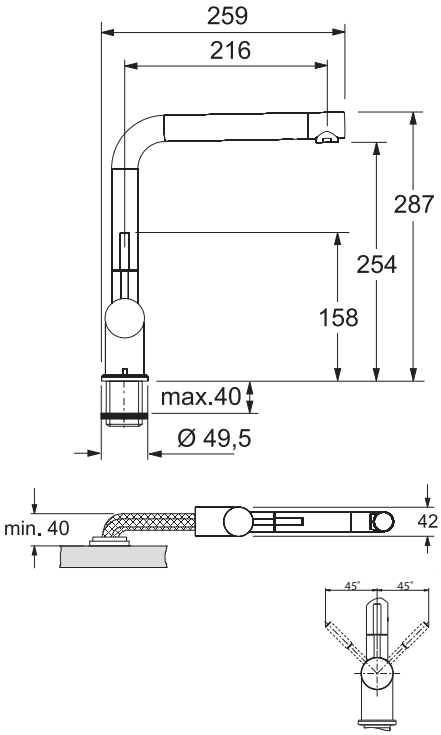

MATERIÁL	OBJEDNACÍ ČÍSLO	CENA
chrom		**9 438 Kč (vč. DPH)**
FG 6564.031	115.0043.268	7 800 Kč (bez DPH)
		337 € (vr. DPH)

FG 6560

- páková směšovací
- tlaková
- otočná 360°
- sklopná
- s vytahovací koncovkou osazenou perlátorem
- výška po sklopení 50 mm
- pochromovaná sprchová hadice 175 cm

- připojení: hadičky 80 cm

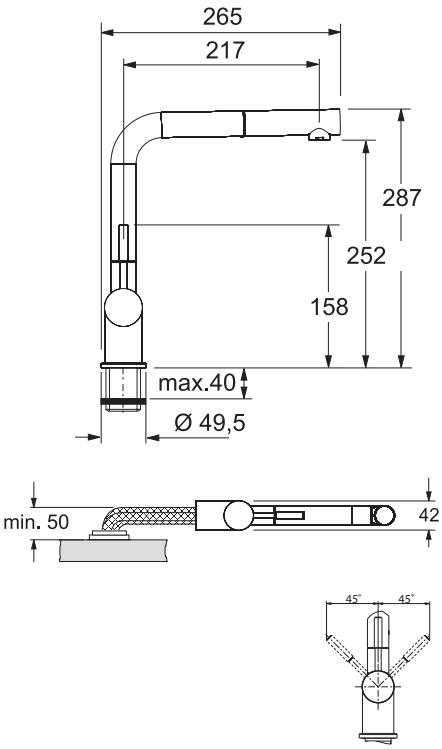

MATERIÁL	OBJEDNACÍ ČÍSLO	CENA
chrom		**10 769 Kč (vč. DPH)**
FG 6560.031	115.0043.266	8 900 Kč (bez DPH)
		384 € (vr. DPH)

Franke baterie tlakové
vhodné pro montáž pod okno

TYP

FG 4500

POPIS/ NÁKRES

- páková směšovací
- tlaková
- otočná 360°
- sklopná
- výška po sklopení 30 mm
- připojení: hadičky 60 cm

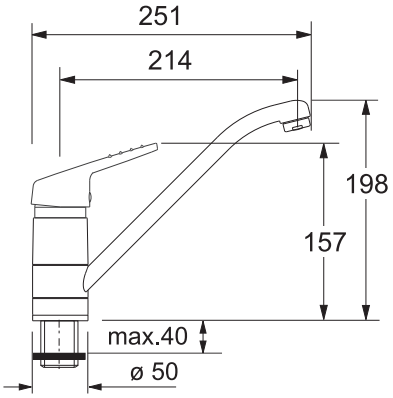

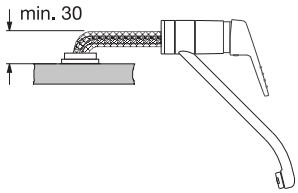

MATERIÁL	OBJEDNACÍ ČÍSLO	CENA
chrom		**6 171 Kč (vč. DPH)**
FG 4500.031	115.0014.877	5 100 Kč (bez DPH)
		220 € (vr. DPH)

FG 4510

- páková směšovací
- tlaková
- otočná 120°
- sklopná
- se sprchou
- pochromovaná sprchová hadice 150 cm
- výška po sklopení 40 mm
- připojení: hadičky 60 cm

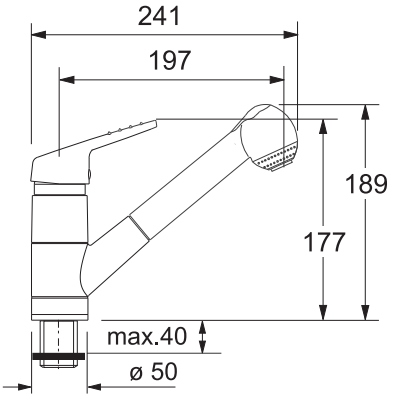

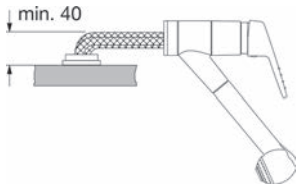

MATERIÁL	OBJEDNACÍ ČÍSLO	CENA
chrom		**8 470 Kč (vč. DPH)**
FG 4510.031	115.0014.879	7 000 Kč (bez DPH)
		302 € (vr. DPH)

Franke baterie beztlakové
vhodné pro beztlakové ohřívače vody

TYP/ NÁKRES | POPIS

FG 6101

- páková směšovací
- beztlaková
- otočná 360°
- připojení: hadičky 30 cm

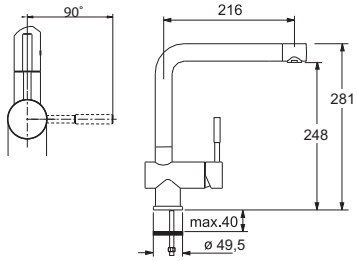

MATERIÁL	OBJEDNACÍ ČÍSLO	CENA
chrom **FG 6101.031**	115.0029.842	**10 769 Kč (vč. DPH)** 8 900 Kč (bez DPH) **384 € (vr. DPH)**

FG 6111

- páková směšovací
- beztlaková
- otočná 170°
- s vytahovací koncovkou osazenou perlátorem
- pochrom. sprchová hadice 175 cm
- připojení: hadičky 30 cm

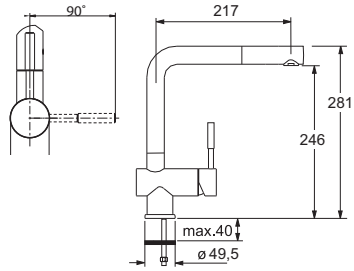

MATERIÁL	OBJEDNACÍ ČÍSLO	CENA
chrom **FG 6111.031**	115.0029.862	**11 858 Kč (vč. DPH)** 9 800 Kč (bez DPH) **423 € (vr. DPH)**

FG 6301

- páková směšovací
- beztlaková
- otočná 360°
- připojení: hadičky 30 cm

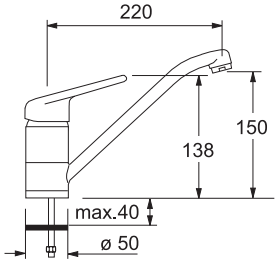

MATERIÁL	OBJEDNACÍ ČÍSLO	CENA
chrom **FG 6301.031**	115.0007.327	**4 356 Kč (vč. DPH)** 3 600 Kč (bez DPH) **155 € (vr. DPH)**

FG 6311

- páková směšovací
- beztlaková
- otočná 120°
- se sprchou
- opletená sprchová hadice 150 cm
- připojení: hadičky 30 cm

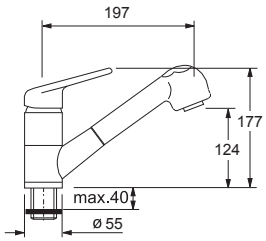

MATERIÁL	OBJEDNACÍ ČÍSLO	CENA
chrom **FG 6311.031**	115.0007.297	**6 413 Kč (vč. DPH)** 5 300 Kč (bez DPH) **229 € (vr. DPH)**

ROHOVÉ VENTILY, MONTÁŽ A ÚDRŽBA BATERIÍ

Nástavec se sítkem na rohový ventil
112.0167.965/29472

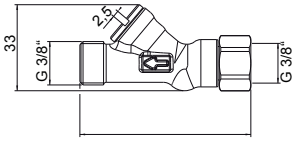

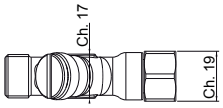

Cena za kus:
363 Kč (vč. DPH)
300 Kč (bez DPH)
13 € (vr. DPH)

Rohový ventil se sítkem
112.0167.978/01006

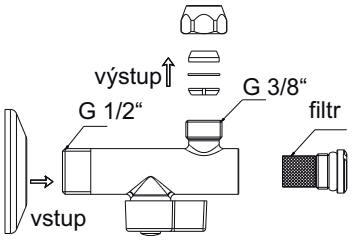

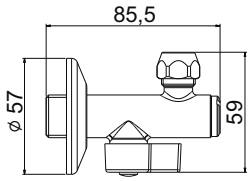

Cena za kus:
484 Kč (vč. DPH)
450 Kč (bez DPH)
17,30 € (vr. DPH)

MONTÁŽ KUCHYŇSKÉ BATERIE

- Zkontrolujte, zda je přívodní potrubí opatřeno rohovými ventily se sítkem. Rohové ventily se sítkem vám do budoucnosti zajistí, že se dřezová baterie nebude zanášet nečistotami z vodovodního řádu. V případě poškození baterie bez naistalovaných rohových ventilů se sítkem nelze uznat případnou reklamaci jako oprávněnou. Následně pročistěte přívodní potrubí odpuštěním vody z každého rohového ventilu (min. 5 l), aby došlo k odstranění nečistot. V oblastech s vápenitou nebo jinak tvrdou vodou doporučujeme instalaci filtračního zařízení do hlavního přívodu vodovodního řádu.
- Před montáží baterie se přesvědčte, zda jsou našroubované a dotažené přívodní hadičky do těla baterie a zda těsnění pod baterií je správně uloženo. Vložte baterii do otvoru a zkontrolujte usazení těsnění a příruby. V případě montáže dřezové baterie do nerezového dřezu doporučujeme použít vyztužovací trojúhelník, aby nedocházelo k výkyvům baterie. Zespoda nasaďte těsnění, podložku a matku. Je-li montována baterie včetně vyztužovacího trojúhelníku, není nutno nasazovat těsnění, které se nasazuje při montáži mezi dřez a spodní podložku. Utáhněte matku pomocí klíče.
- Připojte hadičky k přívodním trubkám, nebo našroubujte na rohové ventily. Při utahování přívodních hadiček je nutno převlečnou matici u přívodní hadičky utahovat klíčem a současně přidržet hadičku kleštěmi tak, aby nedošlo k povolení hadičky v horním závitu. U sprchových baterii nezapomeňte připojit sprchovou hadici.
- První spuštění vody provádějte se zvednutou pákou a nejlépe s vyšroubovaným perlátorem nebo vyšroubovanou sprchovou hlavicí.
- Pravidelně čistěte sítko perlátoru.
- K čištění povrchu baterií nepoužívejte detergenty, rozpouštědla, chemická činidla, kovové drátěnky, alkohol apod..
- Baterie čistěte pouze měkkou houbou. Baterii řádně čistěte a otřete do sucha zejména v případě velmi tvrdé vody, která způsobuje tvorbu vodního kamene.
- V případě, že tlak vody přesahuje 5 barů, doporučuje se použití redukčního ventilu.
- Vstupní teplota teplé vody by měla být maximálně 60°C.

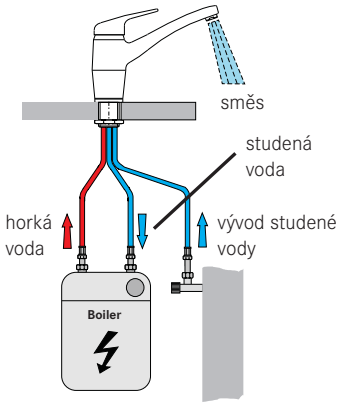

schéma zapojení beztlakové baterie – bez sprchy

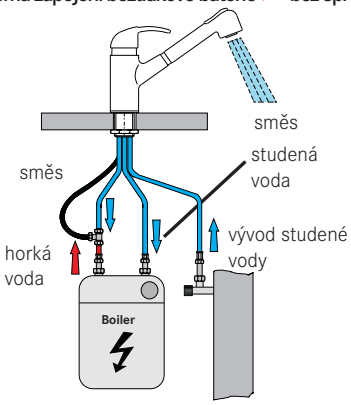

schéma zapojení beztlakové baterie – se sprchou

POKYNY PRO ÚDRŽBU KUCHYŇSKÝCH BATERIÍ

Kuchyňské baterie se vyrábí s několika povrchovými úpravami.

- Chromový lesklý povrch je pokovení povrchu baterie. Vysoce odolný povrch a velice jednoduchý pro údržbu. K čištění doporučujeme mýdlovou vodu nebo saponáty určené pro mytí nádobí, při vysokém znečištění i tekuté čisticí krémy.
- Nerezový matný povrch je dán výrobou z celonerezu a není to pokovení ani barevný nástřik. Vysoce odolný povrch a velice jednoduchý pro údržbu. K čištění doporučujeme mýdlovou vodu nebo saponáty určené pro mytí nádobí, popř. i tekuté čisticí krémy.
- Nikl a ostatní barevné povrchy jsou nástřiky barev zpevněné lakem, které jsou velice náchylné na hrubší zacházení. Může zde dojít při neopatrném používání k rychlejšímu odření až k vyštípnutí části barevného povrchu (bouchnutím hrnce, pánvičky...). K čištění těchto povrchů doporučujeme pouze mýdlovou vodu nebo saponáty určené pro mytí nádobí, nepoužívat tekuté čisticí krémy.
- Nikdy nepoužívejte k čištění dřezových baterií suché prášky nebo pasty, ve zvláštních výjimkách pouze na pochromované baterie. V oblastech s tvrdou vodou doporučujeme časté čištění povrchu baterií, aby nedocházelo k zanášení povrchu vodním kamenem. Také doporučujeme čištění perlátoru (sítka) v raménku nebo sprše, aby nedocházelo k zanášení vodním kamenem a tím i omezenému průtoku vody. V případě velkého zanešení perlátoru doporučujeme zakoupit nový v některém ze stavebních marketů, popřípadě v instalatérských potřebách.

ODSAVAČE PAR

KOMÍNOVÉ ODSAVAČE PAR str. 206-239

MODEL	OZNAČENÍ	STRANA
Country Londa	FCL 602-C	str. 239
	FCL 902-C	str. 239
Country Scotland	FCS 902-C	str. 238
Crystal Touch	FCR 925 TC BK XS	str. 226
Format 45	FDF 7354 XS	str. 228
	FDF 8354 XS	str. 228
	FDF 9354 XS	str. 228
	FDF 12354 XS	str. 228
Format 45-T	FDF 9274 XS	str. 227
Format 70	FDF 6457 XS	str. 229
	FDF 7457 XS	str. 229
	FDF 9457 XS	str. 229
Glass Linear	FGL 6015 XS	str. 235
	FGL 9015 XS	str. 235
Glass Linear BK	FGL 7015 BK XS	str. 233
	FGL 9015 BK XS	str. 233
Glass Linear-P	FGL 705-P XS	str. 232
	FGL 805-P XS	str. 232
	FGL 905-P XS	str. 232
Glass Soft	FGC 615 XS	str. 230
	FGC 915 XS	str. 230
Glass Soft BK	FGC 625 BK XS	str. 231
	FGC 925 BK XS	str. 231
I-Format	FIFO 900 XS	str. 223
Joy	FJO 604 XS	str. 237
	FJO 904 XS	str. 237
Linfa	FDL 664 XS	str. 236
	FDL 764 XS	str. 236
	FDL 964 XS	str. 236
Maris	FMA 605 BK	str. 214
	FMA 605 WH	str. 213
	FMA 605 BK XS	str. 217
	FMA 605 WH XS	str. 215
	FMA 805 BK	str. 214
	FMA 805 WH	str. 213
	FMA 805 BK XS	str. 217
	FMA 805 WH XS	str. 215
	FMA 905 BK	str. 214

MODEL	OZNAČENÍ	STRANA
Maris	FMA 905 WH	str. 213
	FMA 905 BK XS	str. 217
	FMA 905 WH XS	str. 215
Neptune	FNE 605 XS	str. 225
	FNE 905 XS	str. 225
Planar	FPL 606-P XS	str. 222
Roller	FRO 918 BK	str. 209
Sinos	FSN 908 WH A	str. 207
	FSN 908 BK A	str. 208
Swing	FSW 918 BK XS	str. 211
	FSW 918 WH XS	str. 210
Tunnel	FTU 3807-P XS	str. 220
	FTU 3807-P XS 70 H	str. 220
Turn	FTU 3805 XS	str. 221
Vertical Evo	FPJ 615 V BK A	str. 214
	FPJ 615 V WH A	str. 213
	FPJ 915 V BK A	str. 214
	FPJ 915 V WH A	str. 213

STROPNÍ ODSAVAČE PAR str. 240-243

MODEL	OZNAČENÍ	STRANA
Maris Built-In	FCBI 1204 C WH B RF	str. 241
Maris Built-Under	FCBU 1204 C WH	str. 243

OSTRŮVKOVÉ ODSAVAČE PAR str. 244-257

MODEL	OZNAČENÍ	STRANA
Downdraft	FDW 908 IB XS	str. 245
Format 45	FDF 9354 I XS	str. 253
Format 45-T	FDF 9274 I XS	str. 252
Glass Linear	FGL 905-P I XS	str. 257
Glass Soft	FGC 906 I XS	str. 255
Jupiter	FUD 5007 I XS	str. 247
	FUDL JUPITER	str. 247
Mercury	FME 407 XS	str. 249
	FME 407 BK	str. 249
Neptune	FNE 905 I XS	str. 254
Planar	FPL 457 I XS 645 H V2	str. 250
	FPL 657 I XS 645 H V2	str. 250
	FPL 957 I XS 645 H V2	str. 250
Tunnel	FTU 3807 I XS 77 H V2	str. 251

OSTATNÍ ODSAVAČE PAR str. 258-265

MODEL	OZNAČENÍ	STRANA
Design Plus	FDPA 904 XS	str. 259
Box	FBI 522 XS	str. 264
	FBI 722 XS	str. 264
Format Cronos	FFC 905-P XS	str. 258
Inca	FBI 537 XS	str. 263
	FBI 737 XS	str. 263
Omnia	FTC 622 XS	str. 260
	FTC 922 XS	str. 260
Target	FTT 632 WH FS	str. 265
	FTT 632 XS FM	str. 265
Telescopic	FTC 6032 GR/XS	str. 261

ODSAVAČE PAR

VÁŠ VÝBĚR

Franke nabízí rozsáhlý sortiment komínových, ostrůvkových, vestavných, podvěsných odsavačů par, odsavačů par do rohu.

Jednoduché i designové modely s různými stupni výkonu motoru, v několika šířkách, se štěrbinovým odsáváním, ukazatelem nasycení filtru, digitálním displejem i dálkovým ovládáním.

Poměrně novým typem odsavače par je ostrůvkový-výsuvný odsavač vhodný pro ostrůvkové vaření a nově představujeme i odsavače stropní.

PROČ ODSAVAČ PAR FRANKE?

- mnohaleté zkušenosti s výrobou odsavačů (jeden z největších výrobců odsavačů – 1/3 světové produkce), které vyrábí již od roku 1963
- certifikace výrobků dle nejpřísnějších evropských a světových norem
- dobrý poměr kvalita/cena
- moderní design
- záruka kvalitního servisu po celou dobu provozu odsavače

MINIMÁLNÍ VZDÁLENOST OD VARNÉ DESKY

Odsavač musí být nainstalován minimálně 65 cm a maximálně 75 cm od varné desky, a to kvůli bezpečnosti a správné funkci. Jestliže není tato vzdálenost dodržena, firma Franke nemůže nést zodpovědnost za případné škody a nebo za nesprávnou funkci odsavače.
Poznámka: u některých designovaných modelů nemusí toto pravidlo platit (toto je pak uvedeno v návodu k instalaci).

JAKÝ DRUH ODTAHU ZVOLIT?

Pokud je to možné, vždy zvolte vnější odtah. A to z těchto důvodů:
- větší výkon – u recirkulačního odtahu snižuje výkon pachový filtr až o 20%
- větší bezpečnost – pouští zpět do kuchyně čerstvý vzduch – důležité zejména při vaření na plynové varné desce
- tišší provoz – recirkulační odtah je hlučnější
- finanční stránka – není potřeba měnit pachové filtry

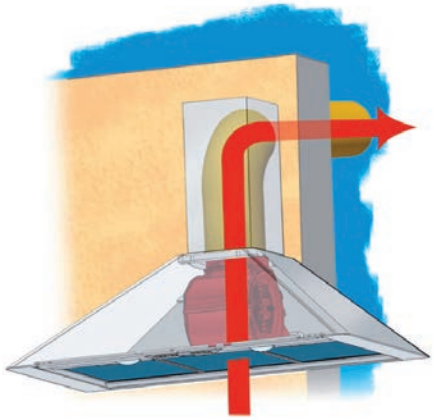

VÝKON

FRANKE montuje do svých odsavačů různé motory, podle cenové třídy výrobku a podle požadavků zákazníků. Výkon těchto motorů má rozsah od 180 do 860 m^3/hod.

Odsavače se měří podle norem EN a naměřené hodnoty jsou uvedené v popisu přístroje (všechny uvedené hodnoty jsou měřeny při vnějším odtahu o průměru 150 mm).

INSTALACE ODSAVAČE S VNĚJŠÍM ODTAHEM

Správná instalace odsavače zajistí jeho správný výkon. Důležité body, které je dobré si uvědomit. Ideální Průměr odtahu je 150 mm. Ujistěte se, že potrubí je co nejkratší a co nejméně zakřivené (nedoporučují se flexohadice). Členitost, větší délka nebo menší průměr potrubí snižuje výkon odsavače až o 50%. Nedoporučujeme používat více jak 3 kolena. Pokud je třeba, nainstalujte zpětnou klapku (**zpětná klapka není součástí dodávky**).

Ideální je odtah co nejkratší cestou přes zeď. Zanesený tukový filtr snižuje účinnost odsavače, proto jej doporučujeme po zhruba 2 měsících (dle intenzity vaření) vymýt (např. v myčce)

INSTALACE ODSAVAČE S RECIRKULAČNÍM ODTAHEM

Pro tento provoz je třeba odsavač doplnit uhlíkovým filtrem (není součástí dodávky), který pohltí aromatické složky (vůně, pachy) a vyčištěný vzduch je poté vháněn zpět do místnosti.

Nevýhodou je, že filtr není schopen zbavit vzduch vodních par ani některých zplodin vzniklých při spalování plynu a zhruba po 3-6 měsících (dle intenzity vaření) je třeba jej vyměnit za nový.

OVLÁDÁNÍ

Naše elektronické řídicí obvody prošly dlouhodobými praktickými testy a slouží ke snadnému ovládání. Podle cenové třídy výrobku se montují různé typy řídicích obvodů. Nejkomfortnější řešení obsahuje 4 rychlosti ventilátoru a intenzivní stupeň, 30minutový doběh, ukazatele nasycení filtrů, stmívač světla, a dokonce 24hodinové intervalové spínání.

MONTÁŽ

Odsavač par musí být namontován na svislou zeď, která svou nosností odpovídá hmotnosti odsavače. Některé komínové odsavače mají systém Easy Cube, který usnadňuje jejich montáž.

KOMFORTNÍ PANEL

Umožňuje tzv. štěrbinové odsávání, které zaručuje velmi vysokou efektivitu odsávání par při 25% redukci hluku.

ODSAVAČE PAR

FILTRY

Moderní systém štěrbinového odsávání umožňuje, aby měly některé odsavače FRANKE hladké nerezové povrchy se “skrytými“ kovovými tukovými filtry. Uživateli tak stačí po vaření otřít povrch hadříkem – a odsavač se opět blýská jako nový.
Jak jednoduchá údržba!

Kovové tukové filtry pro odsavače FRANKE jsou optimalizované – s dostatečným počtem vrstev pro zachycení odpařujících se tuků, ale ne tak silné, aby omezily výkon odsavače (lze je umývat v myčce nádobí). Většinu odsavačů FRANKE lze použít i pro recirkulaci. Filtry s aktivním uhlím pohlcující zápachy nejsou součástí dodávky.

OSVĚTLENÍ

Vedle odvodu kuchyňských výparů mají odsavače ještě jeden důležitý úkol: osvětlení pracovní plochy v kuchyni.

Téměř všechny odsavače FRANKE jsou osazené halogenovými žárovkami (i stmívatelnými), u některých modelů je velmi úsporné LED-diodové osvětlení.

ENERGETICKÁ TŘÍDA

Energetická třída označuje zařazení do skupiny podle spotřeby energie. Nově je tento ukazatel vyznačen u každého odsavače par.
U odsavačů par vhodných pouze k recirkulaci se tento údaj neuvádí.

SPRÁVNÉ POUŽITÍ ODSAVAČE PAR

Zapněte odsavač minutu před tím, než začnete vařit, aby se vytvořil proud vzduchu, který napomůže k lepšímu nasátí par do odsavače. Zavřete dveře a okna, pokud je odsavač v provozu.

Nižší rychlosti jsou určeny pro vaření, které vyvolává pouze slabou vůni (zápach) a páry, jako je např. vaření těstovin a omáček. Vyšší rychlosti jsou určeny pro vaření, které vyvolává silnou vůni (zápach) a páry, jako je např. smažení, pečení nebo při vaření více jídel najednou.

Po skončení vaření nechte ještě odsavač asi 5 min. zapnutý, aby páry a vůně (zápachy) byly náležitě odsáty.

HLUK

Moderní odsavače FRANKE jsou tiché.

Při konstrukci a zpracování součástí věnuje FRANKE pozornost zejména optimálnímu sestavení, aby byl provozní hluk co nejnižší.

VYSVĚTLIVKY K UDÁVANÝM HODNOTÁM HLUKU A VÝKONU

Hodnoty hluku (akustický výkon/tlak)
podle normy EN 60704-3
Hodnoty výkonu
při vnějším odtahu podle normy EN 61591

1. st.	46 dB(A)$_{re1pW}$	34 dB(A)$_{re\ 20\ \mu Pa}$	210 m^3/h
2. st.	54 dB(A)$_{re1pW}$	42 dB(A)$_{re\ 20\ \mu Pa}$	365 m^3/h
3. st.	63 dB(A)$_{re1pW}$	51 dB(A)$_{re\ 20\ \mu Pa}$	560 m^3/h
4. st.	66 dB(A)$_{re1pW}$	54 dB(A)$_{re\ 20\ \mu Pa}$	690 m^3/h
int.	69 dB(A)$_{re1pW}$	57 dB(A)$_{re\ 20\ \mu Pa}$	740 m^3/h

VYSVĚTLENÍ HODNOT AKUSTICKÉHO VÝKONU/ TLAKU

Akustický výkon (dB(A)$_{re1pW}$) není možnost měřit přímo. Jelikož je však v pevném vztahu s **akustickým tlakem (dB(A)$_{re\ 20\ \mu Pa}$)** lze jej odvodit z měřitelného akustického tlaku.
Přepočítací koeficient mezi akustickým výkonem a akustickým tlakem je dán normou EN 60704-3.

Akustický tlak je závislý na vlastnostech místnosti a proto je pro porovnání hluku vhodnější používat hodnotu akustického výkonu.

VÝPOČET POTŘEBNÉHO VÝKONU ODSAVAČE PAR

Pro dokonalé odvětrávání je doporučen takový výkon odsavače, který zajistí výměnu vzduchu v daném prostoru 10 × za hodinu

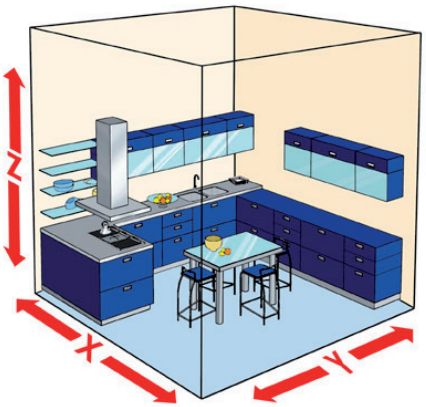

Vzorec pro výpočet výkonu odsavače

m^2 kuchyně
×
výška kuchyně v metrech
×
10 výměn vzduchu za hodinu
=
m^3/h potřebný výkon odsavače

volně vyfukovaný vzduch
(odchází na výstupu z ventilátoru - tato hodnota se již od roku 2010 nesmí používat)

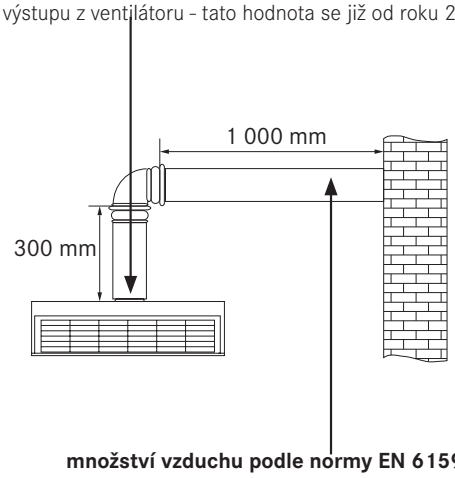

množství vzduchu podle normy EN 61591 (m^3/h)

PIKTOGRAMY - VYSVĚTLIVKY:

ŠÍŘKA (V CM)
Pro optimální rozvržení kuchyně vyvinula firma FRANKE sortiment odsavačů o různých montážních šířkách. Díky tomu má váš kuchyňský specialista optimální výběr pro docílení perfektního využití kuchyňského prostoru.

DIGITÁLNÍ DISPLEJ
Některé odsavače jsou vybavené elektronickým řídicím obvodem, který umožňuje jemné nastavení výkonu. Digitální displej Vás informuje o provozním stavu – od stupně výkonu přes doběhovou automatiku až po ukazatel nasycení filtru. Ten signalizuje, kdy máte vyčistit nebo vyměnit filtr s aktivním uhlím (při recirkulaci).

STUPNĚ VÝKONU + INTENZIVNÍ
Všechny odsavače jsou vybavené moderními motory, které pracují ve třech až čtyřech stupních ventilace. Tak mohou vždy svůj výkon přizpůsobit způsobu vaření a množství par. Navíc je v mnoha odsavačích integrován intenzivní stupeň, který zvlášť rychle odstraní silné výpary (např. při smažení nebo dušení). Intenzivní stupeň se po krátké době automaticky přepne na dříve zvolený stupeň.

ŠTĚRBINOVÉ ODSÁVÁNÍ
Štěrbinové odsávání pracuje na principu Venturiho efektu (Giovanni Battista Venturi 1746-1822). Při zachování množství nasávání vzduchu přes zúžení (tzv. štěrbiny), vzduch musí zvýšit svou rychlost proudění, což zajišťuje velice účinné odvádění kuchyňských výparů.

TRVALÉ VĚTRÁNÍ (V INTERVALECH)
Při tomto stupni se větrák odsavače zapíná krátkodobě každou hodinu na nejnižší stupeň. Tak lze docílit optimálního klimatu v kuchyni. Tuto funkci můžete využívat nepřetržitě celý den (např. když sedíte s přáteli v kuchyni a kouříte).

BEZPEČNOSTNÍ VYPNUTÍ, AUTOMATICKÉ VYPNUTÍ (DOBĚH)
Automatické vypnutí je integrováno ve všech odsavačích FRANKE s elektronickým řídicím obvodem. Po třiceti minutách se odsavač automaticky vypne. Tím se účinně odstraní zbytkové zápachy, aniž musíte myslet na vypínání.

DÁLKOVÝ OVLADAČ
Některé odsavače je možné ovládat dálkovým ovládáním – to nabízí větší volnost pohybu a lepší dostupnost.

ENERGETICKÁ TŘÍDA
Energetická třída označuje zařazení do skupiny podle spotřeby energie.

MOTORY
Odsavače par jsou vybaveny spolehlivými motory **HIP**, výkonnými motory **ENERGY** a **LOT** nebo velice tichými a vysoce výkonnými motory **EBM PRO, RADICAL a BRUSHLESS**. Díky těmto motorům můžete vždy očekávat kvalitu, spolehlivost a jedinečnou sílu odsavačů par pod značkou FRANKE.

odsavač par FSN 908 WH A

Franke odsavače par komínové

A BRUSHLESS

TYP/ NÁKRES

komínový odsavač par SINOS NOVINKA

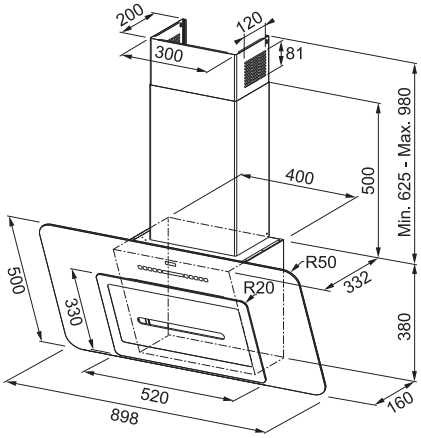

TYP	ŠÍŘKA	OBJEDNACÍ ČÍSLO	CENA
FSN 908 WH A bílá	90 cm	**110.0282.635**	**36 784 Kč (vč. DPH)** 30 400 Kč (bez DPH) **1 312 € (vr. DPH)**

TECHNICKÉ SPECIFIKACE

Hodnoty hluku (akustický výkon/tlak)
podle normy EN 60704-3
Hodnoty výkonu
při vnějším odtahu podle normy EN 61591

1. st.	42 dB(A)$_{re1pW}$	30 dB(A)$_{re\ 20\ \mu Pa}$	200 m^3/h
2. st.	57 dB(A)$_{re1pW}$	45 dB(A)$_{re\ 20\ \mu Pa}$	390 m^3/h
3. st.	62 dB(A)$_{re1pW}$	50 dB(A)$_{re\ 20\ \mu Pa}$	500 m^3/h
4. st.	67 dB(A)$_{re1pW}$	55 dB(A)$_{re\ 20\ \mu Pa}$	620 m^3/h
int.	70 dB(A)$_{re1pW}$	58 dB(A)$_{re\ 20\ \mu Pa}$	860 m^3/h
Výkon motoru			270 W
Stupně výkonu			4 + int. + doběh
Průměr odtahu			150 mm

POPIS

- energetická třída A
- montáž na stěnu
- **volný prostor pro hlavu**
- montážní šířka: 90 cm
- dopor. výška nad varnou deskou pouze 45 cm
- bílé sklo, nerezová přední část
- **senzorové ovládání, štěrbinové odsávání**
- 4 stupně výkonu, intenzivní stupeň a doběh
- elektronický řídicí obvod
- funkce trvalého odvětrávání
- **ukazatel nasycení filtru**
- omyvatelný kovový tukový filtr
- osvětlení: **LED žárovky 2 × 5 W**, stmívatelné
- s vnějším odtahem i s recirkulací
- hmotnost: 17 kg

PŘÍSLUŠENSTVÍ

kulatý pach. filtr s aktivním uhlím
UF 05 - 112.0016.755
cena: 484 Kč (vč. DPH)
400 Kč (bez DPH)
17 € (vr. DPH)

dálkový ovladač
112.0174.991
cena: 1 089 Kč (vč. DPH)
900 Kč (bez DPH)
39 € (vr. DPH)

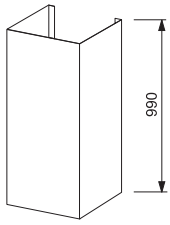

prodloužení komínku
(nahrazuje horní část)
112.0036.204
cena: 3 025 Kč (vč. DPH)
2 500 Kč (bez DPH)
108 € (vr. DPH)

zpětná klapka
ø 150 mm
ZK 150 - 133.0056.646
cena: 363 Kč (vč. DPH)
300 Kč (bez DPH)
13 € (vr. DPH)

čistič Gloss Clean
cena: 363 Kč (vč. DPH)
300 Kč (bez DPH)
13 € (vr. DPH)

Franke odsavače par komínové

A BRUSHLESS

TYP/ NÁKRES

komínový odsavač par SINOS NOVINKA

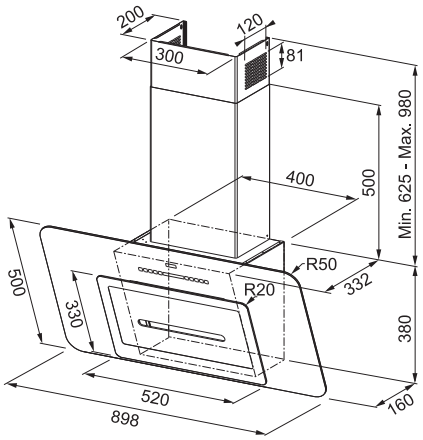

TYP	ŠÍŘKA	OBJEDNACÍ ČÍSLO	CENA
FSN 908 BK A černá	90 cm	**110.0282.634**	**35 574 Kč (vč. DPH)** 29 400 Kč (bez DPH) **1 269 € (vr. DPH)**

TECHNICKÉ SPECIFIKACE

Hodnoty hluku (akustický výkon/tlak)
podle normy EN 60704-3
Hodnoty výkonu
při vnějším odtahu podle normy EN 61591

1. st.	42 dB(A)$_{re1pW}$	30 dB(A)$_{re\ 20\ \mu Pa}$	200 m^3/h
2. st.	57 dB(A)$_{re1pW}$	45 dB(A)$_{re\ 20\ \mu Pa}$	390 m^3/h
3. st.	62 dB(A)$_{re1pW}$	50 dB(A)$_{re\ 20\ \mu Pa}$	500 m^3/h
4. st.	67 dB(A)$_{re1pW}$	55 dB(A)$_{re\ 20\ \mu Pa}$	620 m^3/h
int.	70 dB(A)$_{re1pW}$	58 dB(A)$_{re\ 20\ \mu Pa}$	860 m^3/h
Výkon motoru			270 W
Stupně výkonu			4 + int. + doběh
Průměr odtahu			150 mm

POPIS

- energetická třída A
- montáž na stěnu
- **volný prostor pro hlavu**
- montážní šířka: 90 cm
- dopor. výška nad varnou deskou pouze 45 cm
- černé sklo, nerezová přední část
- **senzorové ovládání, štěrbinové odsávání**
- 4 stupně výkonu, intenzivní stupeň a doběh
- elektronický řídicí obvod
- funkce trvalého odvětrávání
- **ukazatel nasycení filtru**
- omyvatelný kovový tukový filtr
- osvětlení: **LED žárovky 2 × 5 W**, stmívatelné
- s vnějším odtahem i s recirkulací
- hmotnost: 17 kg

PŘÍSLUŠENSTVÍ

kulatý pach. filtr s aktivním uhlím
UF 05 - 112.0016.755
cena: 484 Kč (vč. DPH)
400 Kč (bez DPH)
17 € (vr. DPH)

dálkový ovladač
112.0174.991
cena: 1 089 Kč (vč. DPH)
900 Kč (bez DPH)
39 € (vr. DPH)

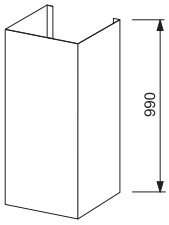

prodloužení komínku
(nahrazuje horní část)
112.0036.204
cena: 3 025 Kč (vč. DPH)
2 500 Kč (bez DPH)
108 € (vr. DPH)

zpětná klapka
⌀ 150 mm
ZK 150 - 133.0056.646
cena: 363 Kč (vč. DPH)
300 Kč (bez DPH)
13 € (vr. DPH)

čistič Gloss Clean
cena: 363 Kč (vč. DPH)
300 Kč (bez DPH)
13 € (vr. DPH)

Franke odsavače par komínové

C ENERGY 800

TYP/ NÁKRES

komínový odsavač par ROLLER NOVINKA

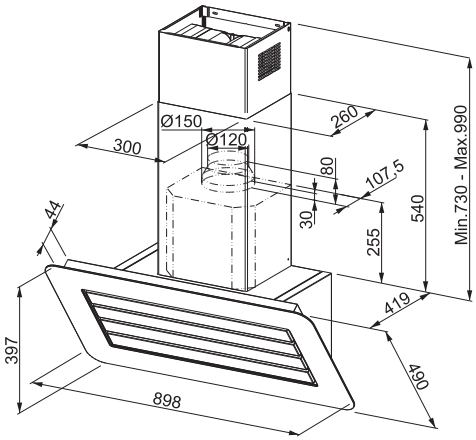

TYP	ŠÍŘKA	OBJEDNACÍ ČÍSLO	CENA
FRO 918 BK černá	90 cm	**110.0299.433**	**39 688 Kč (vč. DPH)** 32 800 Kč (bez DPH) **1 416 € (vr. DPH)**

TECHNICKÉ SPECIFIKACE

Hodnoty hluku (akustický výkon/tlak)
podle normy EN 60704-3
Hodnoty výkonu
při vnějším odtahu podle normy EN 61591

1. st.	54 dB(A)$_{re1pW}$	42 dB(A)$_{re\ 20\ \mu Pa}$	330 m^3/h
2. st.	64 dB(A)$_{re1pW}$	52 dB(A)$_{re\ 20\ \mu Pa}$	510 m^3/h
3. st.	67 dB(A)$_{re1pW}$	55 dB(A)$_{re\ 20\ \mu Pa}$	590 m^3/h
Int.	71 dB(A)$_{re1pW}$	59 dB(A)$_{re\ 20\ \mu Pa}$	690 m^3/h
Výkon motoru			275 W
Stupně výkonu			3 + int. + doběh
Průměr odtahu			150/120 mm

POPIS

- energetická třída C
- montáž na stěnu
- **volný prostor pro hlavu**
- montážní šířka: 90 cm
- dopor. výška nad varnou deskou pouze 45 cm
- nerezový povrch, čelní panel z tónovaného černého skla
- **digitální displej, senzorové ovládání**
- **štěrbinové odsávání**
- 3 stupně výkonu, intenzivní stupeň a doběh
- elektronický řídicí obvod
- funkce trvalého odvětrávání
- **ukazatel nasycení filtru**
- omyvatelný kovový tukový filtr
- osvětlení: **LED žárovky 2 × 5 W**, stmívatelné
- s vnějším odtahem i s recirkulací
- hmotnost: 24 kg

PŘÍSLUŠENSTVÍ

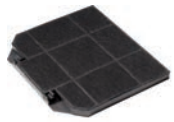

pachový filtr s aktivním uhlím
UF 06 - 112.0016.756
cena: 484 Kč (vč. DPH)
400 Kč (bez DPH)
17 € (vr. DPH)

dálkový ovladač
112.0174.991
cena: 1 089 Kč (vč. DPH)
900 Kč (bez DPH)
39 € (vr. DPH)

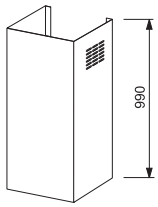

prodloužení komínku
(nahrazuje horní část)
112.0017.983
cena: 3 267 Kč (vč. DPH)
2 700 Kč (bez DPH)
117 € (vr. DPH)

zpětná klapka ⌀ 150 mm
ZK 150 - 133.0056.646
cena: 363 Kč (vč. DPH)
300 Kč (bez DPH)
13 € (vr. DPH)

zpětná klapka ⌀ 120 mm
ZK 120 - 133.0058.472
cena: 363 Kč (vč. DPH)
300 Kč (bez DPH)
13 € (vr. DPH)

čistič Gloss Clean
cena: 363 Kč (vč. DPH)
300 Kč (bez DPH)
13 € (vr. DPH)

Franke odsavače par komínové

B BRUSHLESS

TYP/ NÁKRES

komínový odsavač par SWING

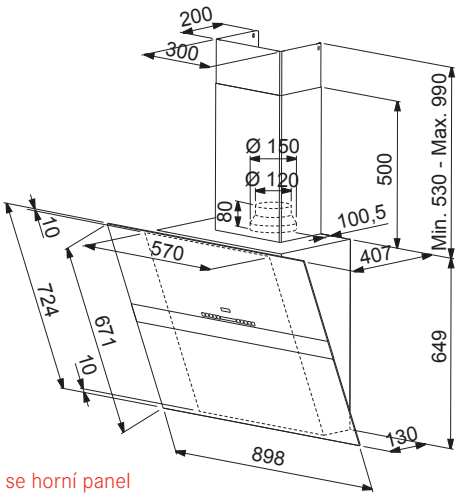

Po zapnutí se horní panel automaticky vyklopí.

TYP	ŠÍŘKA	OBJEDNACÍ ČÍSLO	CENA
FSW 918 WH XS bílá	90 cm	**110.0260.671**	**44 286 Kč (vč. DPH)** 36 600 Kč (bez DPH) **1 580 € (vr. DPH)**

TECHNICKÉ SPECIFIKACE

Hodnoty hluku (akustický výkon/tlak)
podle normy EN 60704-3
Hodnoty výkonu
při vnějším odtahu podle normy EN 61591

1. st.	41 dB(A)$_{re1pW}$	29 dB(A)$_{re\ 20\ \mu Pa}$	220 m³/h
2. st.	56 dB(A)$_{re1pW}$	44 dB(A)$_{re\ 20\ \mu Pa}$	420 m³/h
3. st.	62 dB(A)$_{re1pW}$	50 dB(A)$_{re\ 20\ \mu Pa}$	530 m³/h
4. st.	67 dB(A)$_{re1pW}$	55 dB(A)$_{re\ 20\ \mu Pa}$	645 m³/h
int.	73 dB(A)$_{re1pW}$	61 dB(A)$_{re\ 20\ \mu Pa}$	880 m³/h
Výkon motoru			270 W
Stupně výkonu			4 + int. + doběh
Průměr odtahu			150/120 mm

POPIS

- energetická třída B
- montáž na stěnu
- **volný prostor pro hlavu**
- montážní šířka: 90 cm
- dopor. výška nad varnou deskou pouze 37 cm
- bílé sklo, nerezová přední část
- **digitální displej, senzorové ovládání**
- 4 stupně výkonu, intenzivní stupeň a doběh
- elektronický řídicí obvod
- funkce trvalého odvětrávání
- **ukazatel nasycení filtru**
- omyvatelný kovový tukový filtr
- **osvětlení: LED lišta 10 W při vyklopení horního panelu,** halogenové žárovky 2 × 20 W/12 V, GU4 na spod. části odsavače
- s vnějším odtahem i s recirkulací
- hmotnost: 35 kg

PŘÍSLUŠENSTVÍ

kulatý pach. filtr s aktivním uhlím
UF 05 - 112.0016.755
cena: 484 Kč (vč. DPH)
400 Kč (bez DPH)
17 € (vr. DPH)

dálkový ovladač
112.0174.991
cena: 1 089 Kč (vč. DPH)
900 Kč (bez DPH)
39 € (vr. DPH)

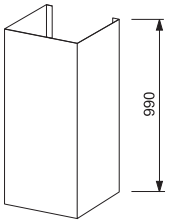

prodloužení komínku
(nahrazuje horní část)
112.0036.204
cena: 3 025 Kč (vč. DPH)
2 500 Kč (bez DPH)
108 € (vr. DPH)

zpětná klapka Ø 150 mm
ZK 150 - 133.0056.646
cena: 363 Kč (vč. DPH)
300 Kč (bez DPH)
13 € (vr. DPH)

zpětná klapka Ø 120 mm
ZK 120 - 133.0058.472
cena: 363 Kč (vč. DPH)
300 Kč (bez DPH)
13 € (vr. DPH)

čistič Gloss Clean
cena: 363 Kč (vč. DPH)
300 Kč (bez DPH)
13 € (vr. DPH)

Franke odsavače par komínové

B BRUSHLESS

TYP/ NÁKRES

komínový odsavač par SWING

design award winner

reddot best of the best

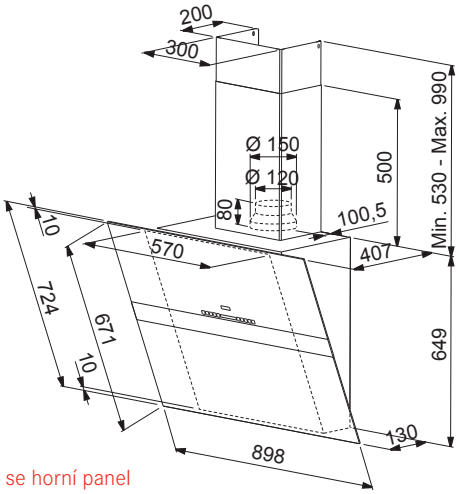

Po zapnutí se horní panel automaticky vyklopí.

TYP	ŠÍŘKA	OBJEDNACÍ ČÍSLO	CENA
FSW 918 BK XS černá	90 cm	**110.0260.660**	**43 076 Kč (vč. DPH)** 35 600 Kč (bez DPH) **1 537 € (vr. DPH)**

TECHNICKÉ SPECIFIKACE

Hodnoty hluku (akustický výkon/tlak)
podle normy EN 60704-3
Hodnoty výkonu
při vnějším odtahu podle normy EN 61591

1. st.	41 dB(A)$_{re1pW}$	29 dB(A)$_{re\ 20\ \mu Pa}$	220 m^3/h
2. st.	56 dB(A)$_{re1pW}$	44 dB(A)$_{re\ 20\ \mu Pa}$	420 m^3/h
3. st.	62 dB(A)$_{re1pW}$	50 dB(A)$_{re\ 20\ \mu Pa}$	530 m^3/h
4. st.	67 dB(A)$_{re1pW}$	55 dB(A)$_{re\ 20\ \mu Pa}$	645 m^3/h
int.	73 dB(A)$_{re1pW}$	61 dB(A)$_{re\ 20\ \mu Pa}$	880 m^3/h
Výkon motoru			270 W
Stupně výkonu			4 + int. + doběh
Průměr odtahu			150/120 mm

POPIS

- energetická třída B
- montáž na stěnu
- **volný prostor pro hlavu**
- montážní šířka: 90 cm
- dopor. výška nad varnou deskou pouze 37 cm
- černé sklo, nerezová přední část
- **digitální displej, senzorové ovládání**
- 4 stupně výkonu, intenzivní stupeň a doběh
- elektronický řídicí obvod
- funkce trvalého odvětrávání
- **ukazatel nasycení filtru**
- omyvatelný kovový tukový filtr
- **osvětlení: LED lišta 10 W při vyklopení horního panelu,** halogenové žárovky 2 × 20 W/12 V, GU4 na spod. části odsavače
- s vnějším odtahem i s recirkulací
- hmotnost: 35 kg

PŘÍSLUŠENSTVÍ

kulatý pach. filtr s aktivním uhlím
UF 05 - 112.0016.755
cena: 484 Kč (vč. DPH)
400 Kč (bez DPH)
17 € (vr. DPH)

dálkový ovladač
112.0174.991
cena: 1 089 Kč (vč. DPH)
900 Kč (bez DPH)
39 € (vr. DPH)

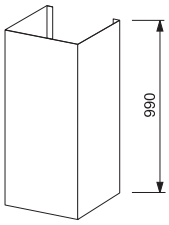

prodloužení komínku
(nahrazuje horní část)
112.0036.204
cena: 3 025 Kč (vč. DPH)
2 500 Kč (bez DPH)
108 € (vr. DPH)

zpětná klapka Ø 150 mm
ZK 150 - 133.0056.646
cena: 363 Kč (vč. DPH)
300 Kč (bez DPH)
13 € (vr. DPH)

zpětná klapka Ø 120 mm
ZK 120 - 133.0058.472
cena: 363 Kč (vč. DPH)
300 Kč (bez DPH)
13 € (vr. DPH)

čistič Gloss Clean
cena: 363 Kč (vč. DPH)
300 Kč (bez DPH)
13 € (vr. DPH)

odsavač par FMA 905 WH

Franke odsavače par komínové

C ENERGY 800

TYP/ NÁKRES

komínový odsavač par MARIS

design award winner

FMA 605 WH

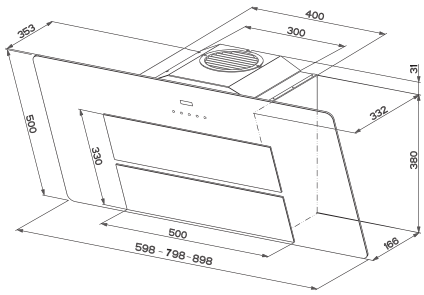

TYP	ŠÍŘKA	OBJEDNACÍ ČÍSLO	CENA
FMA 905 WH bílá	90 cm	**110.0197.424**	**18 392 Kč (vč. DPH)** 15 200 Kč (bez DPH) **656 € (vr. DPH)**
FMA 805 WH bílá	80 cm	**110.0260.656**	**17 908 Kč (vč. DPH)** 14 800 Kč (bez DPH) **639 € (vr. DPH)**
FMA 605 WH bílá	60 cm	**110.0197.423**	**17 545 Kč (vč. DPH)** 14 500 Kč (bez DPH) **626 € (vr. DPH)**

TECHNICKÉ SPECIFIKACE

Hodnoty hluku (akustický výkon/tlak)
podle normy EN 60704-3
Hodnoty výkonu
při vnějším odtahu podle normy EN 61591

1. st.	53 dB(A)$_{re1pW}$	41 dB(A)$_{re\ 20\ \mu Pa}$	285 m^3/h
2. st.	62 dB(A)$_{re1pW}$	50 dB(A)$_{re\ 20\ \mu Pa}$	450 m^3/h
3. st.	68 dB(A)$_{re1pW}$	56 dB(A)$_{re\ 20\ \mu Pa}$	590 m^3/h
int.	70 dB(A)$_{re1pW}$	58 dB(A)$_{re\ 20\ \mu Pa}$	680 m^3/h
Výkon motoru			250 W
Stupně výkonu			3 + int. + doběh
Průměr odtahu			150 mm

POPIS

- energetická třída C
- montáž na stěnu, **volný prostor pro hlavu**
- montážní šířka:
  FMA 905 WH: 90 cm
  FMA 805 WH: 80 cm
  FMA 605 WH: 60 cm
- dopor. výška nad varnou deskou pouze 45 cm
- bílé sklo
- **senzorové ovládání, štěrbinové odsávání**
- 3 stupně výkonu, intenzivní stupeň a doběh
- el. řídicí obvod, **ukazatel nasycení filtru**
- omyvatelný kovový tukový filtr
- osvětlení: halogenové žárovky
  2 × 20 W/12 V, G4, stmívatelné
- s vnějším odtahem i s recirkulací
- Pozor! Pro verzi s vnějším odtahem nutno objednat teleskopický komínek
- hmotnost: 15 kg

PŘÍSLUŠENSTVÍ

kulatý pach. filtr s aktivním uhlím
UF 05 - 112.0016.755
v ceně odsavače
cena: 484 Kč (vč. DPH)
400 Kč (bez DPH)
17 € (vr. DPH)

teleskopický komínek
(pro vnější odtah)
výška 51 až 98 cm
300 × 500 × 200 mm
NOVINKA bílá - 112.0285.280
cena: 2 057 Kč (vč. DPH)
1 700 Kč (bez DPH)
73 € (vr. DPH)

zpětná klapka Ø 150 mm
ZK 150 - 133.0056.646
cena: 363 Kč (vč. DPH)
300 Kč (bez DPH)
13 € (vr. DPH)

čistič Gloss Clean
cena: 363 Kč (vč. DPH)
300 Kč (bez DPH)
13 € (vr. DPH)

Franke odsavače par komínové

C ENERGY 800

TYP/ NÁKRES

komínový odsavač par MARIS

design award winner

FMA 605 BK

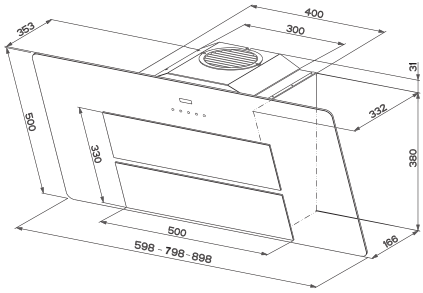

TYP	ŠÍŘKA	OBJEDNACÍ ČÍSLO	CENA
FMA 905 BK černá	90 cm	**110.0197.422**	**17 545 Kč (vč. DPH)** 14 500 Kč (bez DPH) **626 € (vr. DPH)**
FMA 805 BK černá	80 cm	**110.0260.654**	**17 303 Kč (vč. DPH)** 14 300 Kč (bez DPH) **617 € (vr. DPH)**
FMA 605 BK černá	60 cm	**110.0197.410**	**16 940 Kč (vč. DPH)** 14 000 Kč (bez DPH) **604 € (vr. DPH)**

TECHNICKÉ SPECIFIKACE

Hodnoty hluku (akustický výkon/tlak)
podle normy EN 60704-3
Hodnoty výkonu
při vnějším odtahu podle normy EN 61591

1. st.	53 dB(A)$_{re1pW}$	41 dB(A)$_{re\ 20\ \mu Pa}$	285 m^3/h
2. st.	62 dB(A)$_{re1pW}$	50 dB(A)$_{re\ 20\ \mu Pa}$	450 m^3/h
3. st.	68 dB(A)$_{re1pW}$	56 dB(A)$_{re\ 20\ \mu Pa}$	590 m^3/h
int.	70 dB(A)$_{re1pW}$	58 dB(A)$_{re\ 20\ \mu Pa}$	680 m^3/h
Výkon motoru			250 W
Stupně výkonu			3 + int. + doběh
Průměr odtahu			150 mm

POPIS

- energetická třída C
- montáž na stěnu, **volný prostor pro hlavu**
- montážní šířka:
  FMA 905 BK: 90 cm
  FMA 805 BK: 80 cm
  FMA 605 BK: 60 cm
- dopor. výška nad varnou deskou pouze 45 cm
- černé sklo
- **senzorové ovládání, štěrbinové odsávání**
- 3 stupně výkonu, intenzivní stupeň a doběh
- el. řídicí obvod, **ukazatel nasycení filtru**
- omyvatelný kovový tukový filtr
- osvětlení: halogenové žárovky
  2 × 20 W/12 V, G4, stmívatelné
- s vnějším odtahem i s recirkulací
- Pozor! Pro verzi s vnějším odtahem nutno objednat teleskopický komínek
- hmotnost: 15 kg

PŘÍSLUŠENSTVÍ

kulatý pach. filtr s aktivním uhlím
UF 05 - 112.0016.755
v ceně odsavače
cena: 484 Kč (vč. DPH)
400 Kč (bez DPH)
17 € (vr. DPH)

teleskopický komínek
(pro vnější odtah)
výška 51 až 98 cm
300 × 500 × 200 mm
NOVINKA černá - 112.0285.288
cena: 2 057 Kč (vč. DPH)
1 700 Kč (bez DPH)
73 € (vr. DPH)

zpětná klapka ⌀ 150 mm
ZK 150 - 133.0056.646
cena: 363 Kč (vč. DPH)
300 Kč (bez DPH)
13 € (vr. DPH)

čistič Gloss Clean
cena: 363 Kč (vč. DPH)
300 Kč (bez DPH)
13 € (vr. DPH)

Franke odsavače par komínové

C ENERGY 800

TYP/ NÁKRES

komínový odsavač par MARIS

design award winner

FMA 605 WH XS

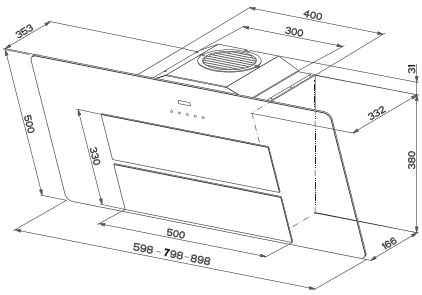

TYP	ŠÍŘKA	OBJEDNACÍ ČÍSLO	CENA
FMA 905 WH XS bílá/nerez	90 cm	**110.0197.429**	**18 513 Kč (vč. DPH)** 15 300 Kč (bez DPH) **660 € (vr. DPH)**
FMA 805 WH XS bílá/nerez	80 cm	**110.0260.657**	**18 150 Kč (vč. DPH)** 15 000 Kč (bez DPH) **647 € (vr. DPH)**
FMA 605 WH XS bílá/nerez	60 cm	**110.0197.428**	**17 787 Kč (vč. DPH)** 14 700 Kč (bez DPH) **635 € (vr. DPH)**

TECHNICKÉ SPECIFIKACE

Hodnoty hluku (akustický výkon/tlak)
podle normy EN 60704-3
Hodnoty výkonu
při vnějším odtahu podle normy EN 61591

1. st.	53 dB(A)$_{re1pW}$	41 dB(A)$_{re\ 20\ \mu Pa}$	285 m^3/h
2. st.	62 dB(A)$_{re1pW}$	50 dB(A)$_{re\ 20\ \mu Pa}$	450 m^3/h
3. st.	68 dB(A)$_{re1pW}$	56 dB(A)$_{re\ 20\ \mu Pa}$	590 m^3/h
int.	70 dB(A)$_{re1pW}$	58 dB(A)$_{re\ 20\ \mu Pa}$	680 m^3/h
Výkon motoru			250 W
Stupně výkonu			3 + int. + doběh
Průměr odtahu			150 mm

POPIS

- energetická třída C
- montáž na stěnu, **volný prostor pro hlavu**
- montážní šířka:
  FMA 905 WH: 90 cm
  FMA 805 WH: 80 cm
  FMA 605 WH: 60 cm
- dopor. výška nad varnou deskou pouze 45 cm
- bílé sklo, nerezová přední část
- **senzorové ovládání, štěrbinové odsávání**
- 3 stupně výkonu, intenzivní stupeň a doběh
- el. řídicí obvod, **ukazatel nasycení filtru**
- omyvatelný kovový tukový filtr
- osvětlení: halogenové žárovky
  2 × 20 W/12 V, G4, stmívatelné
- s vnějším odtahem i s recirkulací
- Pozor! Pro verzi s vnějším odtahem nutno objednat teleskopický komínek
- hmotnost: 15 kg

PŘÍSLUŠENSTVÍ

kulatý pach. filtr s aktiv. uhlím
UF 05 - 112.0016.755
v ceně odsavače
cena: 484 Kč (vč. DPH)
400 Kč (bez DPH)
17 € (vr. DPH)

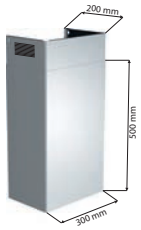

teleskopický komínek
(pro vnější odtah)
výška 51 až 98 cm
300 × 500 × 200 mm
nerez - 112.0197.447
cena: 1 936 Kč (vč. DPH)
1 600 Kč (bez DPH)
69 € (vr. DPH)

NOVINKA bílá - 112.0285.280
cena: 2 057 Kč (vč. DPH)
1 700 Kč (bez DPH)
73 € (vr. DPH)

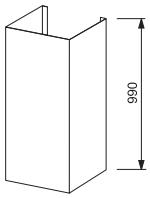

prodl. komínku (nahr. horní část)
nerez
112.0036.204
cena: 3 025 Kč (vč. DPH)
2 500 Kč (bez DPH)
108 € (vr. DPH)

zpětná klapka ⌀ 150 mm
ZK 150 - 133.0056.646
cena: 363 Kč (vč. DPH)
300 Kč (bez DPH)
13 € (vr. DPH)

čistič Gloss Clean
cena: 363 Kč (vč. DPH)
300 Kč (bez DPH)
13 € (vr. DPH)

odsavač par FMA 905 BK XS

Franke odsavače par komínové

C ENERGY 800

TYP/ NÁKRES

komínový odsavač par MARIS

design award winner

FMA 605 BK XS

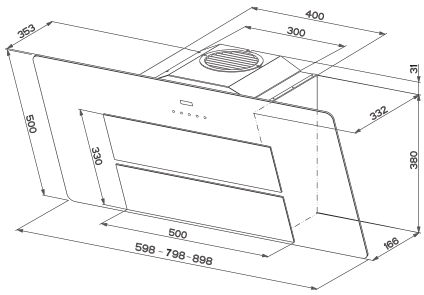

TYP	ŠÍŘKA	OBJEDNACÍ ČÍSLO	CENA
FMA 905 BK XS černá/nerez	90 cm	**110.0197.427**	**17 787 Kč (vč. DPH)** 14 700 Kč (bez DPH) **635 € (vr. DPH)**
FMA 805 BK XS černá/nerez	80 cm	**110.0260.655**	**17 545 Kč (vč. DPH)** 14 500 Kč (bez DPH) **626 € (vr. DPH)**
FMA 605 BK XS černá/nerez	60 cm	**110.0197.426**	**17 182 Kč (vč. DPH)** 14 200 Kč (bez DPH) **613 € (vr. DPH)**

TECHNICKÉ SPECIFIKACE

Hodnoty hluku (akustický výkon/tlak)
podle normy EN 60704-3
Hodnoty výkonu
při vnějším odtahu podle normy EN 61591

1. st.	53 dB(A)$_{re1pW}$	41 dB(A)$_{re 20 µPa}$	285 m^3/h
2. st.	62 dB(A)$_{re1pW}$	50 dB(A)$_{re 20 µPa}$	450 m^3/h
3. st.	68 dB(A)$_{re1pW}$	56 dB(A)$_{re 20 µPa}$	590 m^3/h
int.	70 dB(A)$_{re1pW}$	58 dB(A)$_{re 20 µPa}$	680 m^3/h
Výkon motoru			250 W
Stupně výkonu			3 + int. + doběh
Průměr odtahu			150 mm

POPIS

- energetická třída C
- montáž na stěnu, **volný prostor pro hlavu**
- montážní šířka:
  FMA 905 WH: 90 cm
  FMA 805 WH: 80 cm
  FMA 605 WH: 60 cm
- dopor. výška nad varnou deskou pouze 45 cm
- černé sklo, nerezová přední část
- **senzorové ovládání, štěrbinové odsávání**
- 3 stupně výkonu, intenzivní stupeň a doběh
- el. řídicí obvod, **ukazatel nasycení filtru**
- omyvatelný kovový tukový filtr
- osvětlení: halogenové žárovky
  2 × 20 W/12 V, G4, stmívatelné
- s vnějším odtahem i s recirkulací
- Pozor! Pro verzi s vnějším odtahem nutno objednat teleskopický komínek
- hmotnost: 15 kg

PŘÍSLUŠENSTVÍ

kulatý pach. filtr s aktiv. uhlím
UF 05 - 112.0016.755
v ceně odsavače
cena: 484 Kč (vč. DPH)
400 Kč (bez DPH)
17 € (vr. DPH)

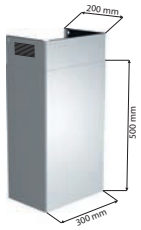

teleskopický komínek
(pro vnější odtah)
výška 51 až 98 cm
300 × 500 × 200 mm
nerez - 112.0197.447
cena: 1 936 Kč (vč. DPH)
1 600 Kč (bez DPH)
69 € (vr. DPH)

NOVINKA černá - 112.0285.288
cena: 2 057 Kč (vč. DPH)
1 700 Kč (bez DPH)
73 € (vr. DPH)

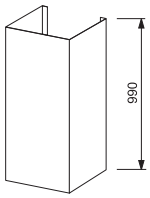

prodl. komínku (nahr. horní část)
nerez
112.0036.204
cena: 3 025 Kč (vč. DPH)
2 500 Kč (bez DPH)
108 € (vr. DPH)

zpětná klapka ⌀ 150 mm
ZK 150 - 133.0056.646
cena: 363 Kč (vč. DPH)
300 Kč (bez DPH)
13 € (vr. DPH)

čistič Gloss Clean
cena: 363 Kč (vč. DPH)
300 Kč (bez DPH)
13 € (vr. DPH)

Franke odsavače par komínové

C ENERGY 600

TYP/ NÁKRES

komínový odsavač par VERTICAL EVO NOVINKA **v prodeji od června 2015**

FPJ 615 V WH A

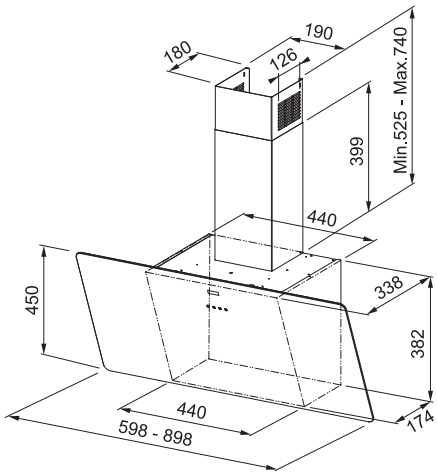

TYP	ŠÍŘKA	OBJEDNACÍ ČÍSLO	CENA
FPJ 915 V WH A bílá	90 cm	**110.0361.907**	**11 132 Kč (vč. DPH)** 9 200 Kč (bez DPH) **401 € (vr. DPH)**
FPJ 615 V WH A bílá	60 cm	**110.0361.903**	**10 890 Kč (vč. DPH)** 9 000 Kč (bez DPH) **393 € (vr. DPH)**

TECHNICKÉ SPECIFIKACE

Hodnoty hluku (akustický výkon/tlak)
podle normy EN 60704-3
Hodnoty výkonu
při vnějším odtahu podle normy EN 61591

1. st.	59 dB(A)$_{re1pW}$	47 dB(A)$_{re 20 µPa}$	300 m^3/h
2. st.	63 dB(A)$_{re1pW}$	51 dB(A)$_{re 20 µPa}$	435 m^3/h
3. st.	69 dB(A)$_{re1pW}$	57 dB(A)$_{re 20 µPa}$	560 m^3/h
Výkon motoru			148 W
Stupně výkonu			3
Průměr odtahu			150/ 120 mm

POPIS

- energetická třída C
- montáž na stěnu, **volný prostor pro hlavu**
- montážní šířka:
  FPJ 915 V WH A: 90 cm
  FPJ 615 V WH A: 60 cm
- dopor. výška nad varnou deskou pouze 45 cm
- bílé sklo
- **senzorové ovládání, štěrbinové odsávání**
- 3 stupně výkonu
- elektronický řídicí obvod
- omyvatelný kovový tukový filtr
- osvětlení: LED žárovky 2 × 1 W, stmívatelné
- s vnějším odtahem i s recirkulací
- hmotnost: 14 kg

PŘÍSLUŠENSTVÍ

kulatý pach. filtr s aktivním uhlím
UF 05 - 112.0016.755
cena: 484 Kč (vč. DPH)
400 Kč (bez DPH)
17 € (vr. DPH)

zpětná klapka ⌀ 150 mm
ZK 150 - 133.0056.646
cena: 363 Kč (vč. DPH)
300 Kč (bez DPH)
13 € (vr. DPH)

zpětná klapka ⌀ 120 mm
ZK 120 - 133.0058.472
cena: 363 Kč (vč. DPH)
300 Kč (bez DPH)
13 € (vr. DPH)

čistič Gloss Clean
cena: 363 Kč (vč. DPH)
300 Kč (bez DPH)
13 € (vr. DPH)

Franke odsavače par komínové

C ENERGY 600

TYP/ NÁKRES

komínový odsavač par VERTICAL EVO NOVINKA **v prodeji od června 2015**

FPJ 615 V BK A

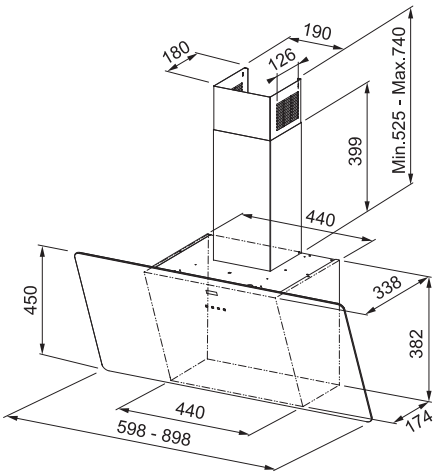

TYP	ŠÍŘKA	OBJEDNACÍ ČÍSLO	CENA
FPJ 915 V BK A černá	90 cm	**110.0361.902**	**10 890 Kč (vč. DPH)** 9 000 Kč (bez DPH) **393 € (vr. DPH)**
FPJ 615 V BK A černá	60 cm	**110.0361.890**	**9 922 Kč (vč. DPH)** 8 200 Kč (bez DPH) **358 € (vr. DPH)**

TECHNICKÉ SPECIFIKACE

Hodnoty hluku (akustický výkon/tlak)
podle normy EN 60704-3
Hodnoty výkonu
při vnějším odtahu podle normy EN 61591

1. st.	59 dB(A)$_{re1pW}$	47 dB(A)$_{re 20 µPa}$	300 m^3/h
2. st.	63 dB(A)$_{re1pW}$	51 dB(A)$_{re 20 µPa}$	435 m^3/h
3. st.	69 dB(A)$_{re1pW}$	57 dB(A)$_{re 20 µPa}$	560 m^3/h
Výkon motoru			148 W
Stupně výkonu			3
Průměr odtahu			150/ 120 mm

POPIS

- energetická třída C
- montáž na stěnu, **volný prostor pro hlavu**
- montážní šířka:
  FPJ 915 V BK A: 90 cm
  FPJ 615 V BK A: 60 cm
- dopor. výška nad varnou deskou pouze 45 cm
- černé sklo
- **senzorové ovládání, štěrbinové odsávání**
- 3 stupně výkonu
- elektronický řídicí obvod
- omyvatelný kovový tukový filtr
- osvětlení: LED žárovky 2 × 1 W, stmívatelné
- s vnějším odtahem i s recirkulací
- hmotnost: 14 kg

PŘÍSLUŠENSTVÍ

kulatý pach. filtr s aktivním uhlím
UF 05 - 112.0016.755
cena: 484 Kč (vč. DPH)
400 Kč (bez DPH)
17 € (vr. DPH)

zpětná klapka ⌀ 150 mm
ZK 150 - 133.0056.646
cena: 363 Kč (vč. DPH)
300 Kč (bez DPH)
13 € (vr. DPH)

zpětná klapka ⌀ 120 mm
ZK 120 - 133.0058.472
cena: 363 Kč (vč. DPH)
300 Kč (bez DPH)
13 € (vr. DPH)

čistič Gloss Clean
cena: 363 Kč (vč. DPH)
300 Kč (bez DPH)
13 € (vr. DPH)

Franke odsavače par komínové

C ENERGY 800

TYP/ NÁKRES

komínový odsavač par TUNNEL

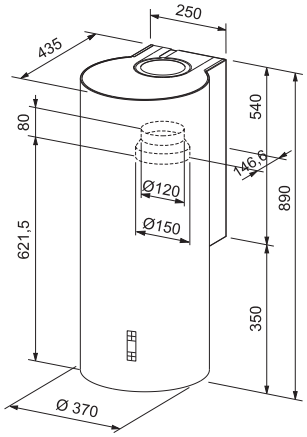

FTU 3807-P XS

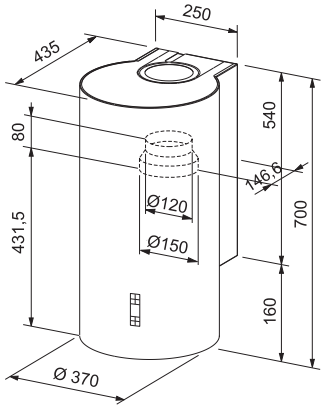

FTU 3807-P XS 70 H

TYP	ŠÍŘKA	OBJEDNACÍ ČÍSLO	CENA
FTU 3807-P XS nerez	37 cm	**110.0039.315**	**17 908 Kč (vč. DPH)** 14 800 Kč (bez DPH) **639 € (vr. DPH)**
FTU 3807-P XS 70 H nerez	37 cm	**110.0044.054**	**17 908 Kč (vč. DPH)** 14 800 Kč (bez DPH) **639 € (vr. DPH)**

TECHNICKÉ SPECIFIKACE

Hodnoty hluku (akustický výkon/tlak)
podle normy EN 60704-3
Hodnoty výkonu
při vnějším odtahu podle normy EN 61591

1. st.	48 dB(A)$_{re1pW}$	36 dB(A)$_{re\ 20\ \mu Pa}$	235 m^3/h
2. st.	57 dB(A)$_{re1pW}$	45 dB(A)$_{re\ 20\ \mu Pa}$	370 m^3/h
3. st.	64 dB(A)$_{re1pW}$	52 dB(A)$_{re\ 20\ \mu Pa}$	510 m^3/h
int.	68 dB(A)$_{re1pW}$	56 dB(A)$_{re\ 20\ \mu Pa}$	615 m^3/h
Výkon motoru			250 W
Stupně výkonu			3 + int. + doběh
Průměr odtahu			150/120 mm

POPIS

- energetická třída C
- montáž na stěnu
- montážní šířka: 37 cm
- nerezový povrch
- **digitální displej**
- **štěrbinové odsávání**
- 3 stupně výkonu, intenzivní stupeň a doběh
- elektronický řídicí obvod
- funkce trvalého odvětrávání
- **ukazatel nasycení filtru**
- omyvatelný kovový tukový filtr
- osvětlení: halogenové žárovky 2 × 20 W/12 V, GU53, stmívatelné
- s vnějším odtahem i s recirkulací
- **možnost odtahu dozadu**
- hmotnost: 17 kg (bez skla)

PŘÍSLUŠENSTVÍ

pachový filtr s aktivním uhlím
UF 06 - 112.0016.756
cena: 484 Kč (vč. DPH)
400 Kč (bez DPH)
17 € (vr. DPH)

dálkový ovladač
112.0174.991
cena: 1 089 Kč (vč. DPH)
900 Kč (bez DPH)
39 € (vr. DPH)

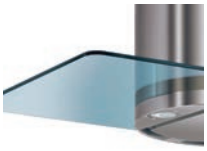

sklo 898 × 520 mm
hmotnost 14 kg
112.0016.760
cena: 10 890 Kč (vč. DPH)
9 000 Kč (bez DPH)
388 € (vr. DPH)

zpětná klapka
ø 150 mm
ZK 150 - 133.0056.646
cena: 363 Kč (vč. DPH)
300 Kč (bez DPH)
13 € (vr. DPH)

zpětná klapka
ø 120 mm
ZK 120 - 133.0058.472
cena: 363 Kč (vč. DPH)
300 Kč (bez DPH)
13 € (vr. DPH)

čistič Gloss Clean
cena: 363 Kč (vč. DPH)
300 Kč (bez DPH)
13 € (vr. DPH)

Franke odsavače par komínové

C ENERGY 800

TYP/ NÁKRES

komínový odsavač par TURN

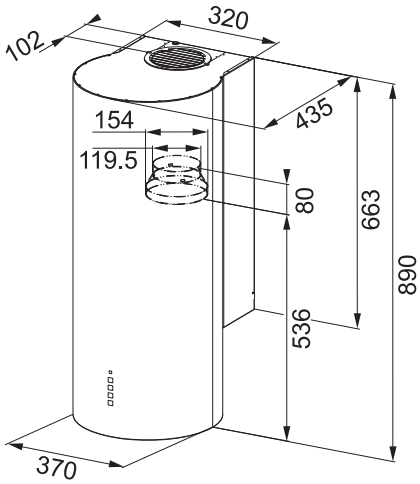

TYP	ŠÍŘKA	OBJEDNACÍ ČÍSLO	CENA
FTU 3805 XS nerez	37 cm	**110.0203.224**	**15 004 Kč (vč. DPH)** 12 400 Kč (bez DPH) **535 € (vr. DPH)**

TECHNICKÉ SPECIFIKACE

Hodnoty hluku (akustický výkon/tlak)
podle normy EN 60704-3
Hodnoty výkonu
při vnějším odtahu podle normy EN 61591

1. st.	45 dB(A)$_{re1pW}$	33 dB(A)$_{re\ 20\ \mu Pa}$	235 m³/h
2. st.	56 dB(A)$_{re1pW}$	44 dB(A)$_{re\ 20\ \mu Pa}$	360 m³/h
3. st.	64 dB(A)$_{re1pW}$	52 dB(A)$_{re\ 20\ \mu Pa}$	500 m³/h
int.	67 dB(A)$_{re1pW}$	55 dB(A)$_{re\ 20\ \mu Pa}$	590 m³/h
Výkon motoru			250 W
Stupně výkonu			3 + int.
Průměr odtahu			150/120 mm

POPIS

- energetická třída C
- montáž na stěnu
- montážní šířka: 37 cm
- nerezový povrch
- 3 stupně výkonu, intenzivní stupeň
- **dotykové ovládání**
- omyvatelný kovový tukový filtr
- osvětlení: halogen. žárovky 2 × 20 W/12 V, GU4
- s vnějším odtahem i s recirkulací
- **možnost odtahu dozadu**
- hmotnost: 14 kg

PŘÍSLUŠENSTVÍ

pachový filtr s aktivním uhlím
UF 06 - 112.0016.756
cena: 484 Kč (vč. DPH)
400 Kč (bez DPH)
17 € (vr. DPH)

zpětná klapka
ø 150 mm
ZK 150 - 133.0056.646
cena: 363 Kč (vč. DPH)
300 Kč (bez DPH)
13 € (vr. DPH)

zpětná klapka
ø 120 mm
ZK 120 - 133.0058.472
cena: 363 Kč (vč. DPH)
300 Kč (bez DPH)
13 € (vr. DPH)

čistič Gloss Clean
cena: 363 Kč (vč. DPH)
300 Kč (bez DPH)
13 € (vr. DPH)

Franke odsavače par komínové

C ENERGY 800

TYP/ NÁKRES

komínový odsavač par PLANAR

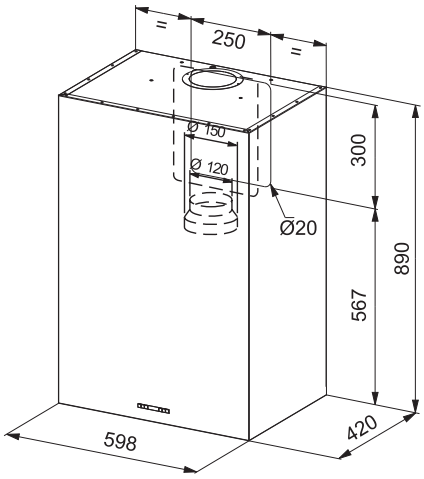

TYP	ŠÍŘKA	OBJEDNACÍ ČÍSLO	CENA
FPL 606-P XS nerez	90 cm	**110.0039.316**	**16 940 Kč (vč. DPH)** 14 000 Kč (bez DPH) **604 € (vr. DPH)**

TECHNICKÉ SPECIFIKACE

Hodnoty hluku (akustický výkon/tlak)
podle normy EN 60704-3
Hodnoty výkonu
při vnějším odtahu podle normy EN 61591

1. st.	50 dB(A)$_{re1pW}$	38 dB(A)$_{re\ 20\ \mu Pa}$	300 m^3/h
2. st.	59 dB(A)$_{re1pW}$	47 dB(A)$_{re\ 20\ \mu Pa}$	450 m^3/h
3. st.	65 dB(A)$_{re1pW}$	53 dB(A)$_{re\ 20\ \mu Pa}$	580 m^3/h
int.	67 dB(A)$_{re1pW}$	55 dB(A)$_{re\ 20\ \mu Pa}$	640 m^3/h
Výkon motoru			250 W
Stupně výkonu			3 + int. + doběh
Průměr odtahu			150/120 mm

POPIS

- energetická třída C
- montáž na stěnu
- montážní šířka: 60 cm
- nerezový povrch
- **digitální displej**
- **štěrbinové odsávání**
- 3 stupně výkonu, intenzivní stupeň a doběh
- elektronický řídicí obvod
- omyvatelný kovový tukový filtr
- osvětlení: halogen. žárovky 2 × 20 W/12 V, G4
- s vnějším odtahem i s recirkulací
- hmotnost: 25 kg

PŘÍSLUŠENSTVÍ

kulatý pach. filtr s aktivním uhlím
UF 05 - 112.0016.755
cena: 484 Kč (vč. DPH)
400 Kč (bez DPH)
17 € (vr. DPH)

zpětná klapka ⌀ 150 mm
ZK 150 - 133.0056.646
cena: 363 Kč (vč. DPH)
300 Kč (bez DPH)
13 € (vr. DPH)

zpětná klapka ⌀ 120 mm
ZK 120 - 133.0058.472
cena: 363 Kč (vč. DPH)
300 Kč (bez DPH)
13 € (vr. DPH)

čistič Gloss Clean
cena: 363 Kč (vč. DPH)
300 Kč (bez DPH)
13 € (vr. DPH)

Franke odsavače par komínové - plně vestavné

C ENERGY 800

TYP/ NÁKRES

vestavný odsavač par I-FORMAT
k zabudování do skříňky

určeno pro:
- šíře skříňky 900 mm
- hloubka skříňky min. 320 mm
- výška skříňky od 552 mm do 690 mm
- bočnice skříňky 18 mm
  (pro 16 mm bočnice nutno objednat vyrovnávací lišty)

příslušenství v ceně odsavače:
- skleněná police na dno skříňky
- zpětná klapka ⌀ 150 mm
- krycí lišty
  (pro dolní část bočnic skříňky)
- odtah. potrubí
  (odvod par mimo skříňku - odtah)
- mřížka s lamelou (pro recirkulaci)

Vhodný i pro montáž do skříňky s výklopnými dvířky.

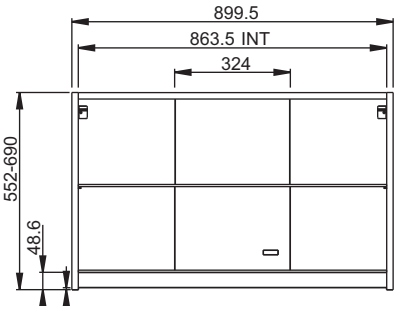

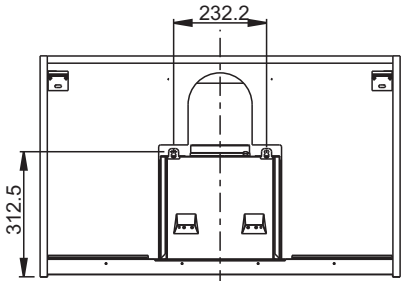

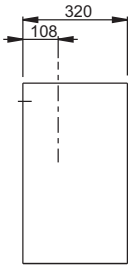

TYP	ŠÍŘKA	OBJEDNACÍ ČÍSLO	CENA
FIFO 900 XS nerez	90 cm	**110.0294.776**	**19 360 Kč (vč. DPH)** 16 000 Kč (bez DPH) **691 € (vr. DPH)**

TECHNICKÉ SPECIFIKACE

Hodnoty hluku (akustický výkon/tlak)
podle normy EN 60704-3
Hodnoty výkonu
při vnějším odtahu podle normy EN 61591

1. st.	50 dB(A)$_{re1pW}$	38 dB(A)$_{re\ 20\ \mu Pa}$	250 m³/h
2. st.	59 dB(A)$_{re1pW}$	47 dB(A)$_{re\ 20\ \mu Pa}$	430 m³/h
3. st.	62 dB(A)$_{re1pW}$	50 dB(A)$_{re\ 20\ \mu Pa}$	590 m³/h
int.	65 dB(A)$_{re1pW}$	53 dB(A)$_{re\ 20\ \mu Pa}$	640 m³/h
Výkon motoru			250 W
Stupně výkonu			3 + int.
Průměr odtahu			150 mm

POPIS

- energetická třída C
- plně vestavný do 90 cm horní skříňky (nahrazuje dno skříňky)
- nerezový povrch
- 3 stupně výkonu, intenzivní stupeň
- omyvatelný kovový tukový filtr
- osvětlení: halogen. žárovky 2 × 28 W/230 V, E14
- s vnějším odtahem i s recirkulací
- hmotnost: 26 kg

PŘÍSLUŠENSTVÍ

pachový filtr s aktivním uhlím
UF 06 - 112.0016.756
cena: 484 Kč (vč. DPH)
400 Kč (bez DPH)
17 € (vr. DPH)

zpětná klapka
⌀ 150 mm
ZK 150 - 133.0056.646
v ceně odsavače

vyrovnávací lišty
pro bočnice 16 mm
VL 03 - 1325.09
Sada 2 kusů
cena: 242 Kč (vč. DPH)
200 Kč (bez DPH)
9 € (vr. DPH)

čistič Gloss Clean
cena: 363 Kč (vč. DPH)
300 Kč (bez DPH)
13 € (vr. DPH)

odsavač par FNE 905 XS

Franke odsavače par komínové

E K 40

TYP/ NÁKRES

komínový odsavač par NEPTUNE

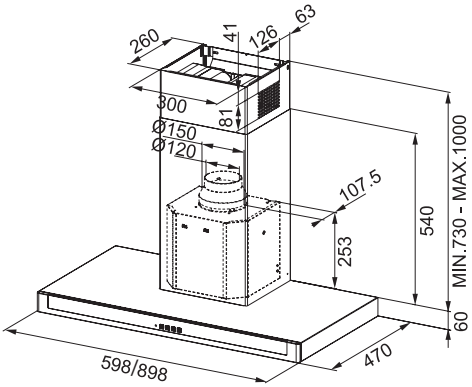

TYP	ŠÍŘKA	OBJEDNACÍ ČÍSLO	CENA
FNE 905 XS nerez	90 cm	**110.0196.091**	**10 769 Kč (vč. DPH)** 8 900 Kč (bez DPH) **384 € (vr. DPH)**
FNE 605 XS nerez	60 cm	**110.0260.652**	**10 406 Kč (vč. DPH)** 8 600 Kč (bez DPH) **371 € (vr. DPH)**

TECHNICKÉ SPECIFIKACE

Hodnoty hluku (akustický výkon/tlak)
podle normy EN 60704-3
Hodnoty výkonu
při vnějším odtahu podle normy EN 61591

1. st.	51 dB(A)$_{re1pW}$	39 dB(A)$_{re\ 20\ \mu Pa}$	230 m^3/h
2. st.	59 dB(A)$_{re1pW}$	47 dB(A)$_{re\ 20\ \mu Pa}$	330 m^3/h
3. st.	65 dB(A)$_{re1pW}$	53 dB(A)$_{re\ 20\ \mu Pa}$	420 m^3/h
Výkon motoru			145 W
Stupně výkonu			3
Průměr odtahu			150/120 mm

POPIS

- energetická třída E
- montáž na stěnu
- montážní šířka:
  FNE 905 XS: 90 cm
  FNE 605 XS: 60 cm
- nerezový povrch, přední panel černé sklo
- 3 stupně výkonu
- **dotykové ovládání**
- omyvatelný kovový tukový filtr
- osvětlení: halogenové žárovky
  2 × 20 W/12 V, GU4, stmívatelné
- s vnějším odtahem i s recirkulací
- hmotnost: 15 kg

PŘÍSLUŠENSTVÍ

pachový filtr s aktivním uhlím
UF 06 - 112.0016.756
cena: 484 Kč (vč. DPH)
400 Kč (bez DPH)
17 € (vr. DPH)

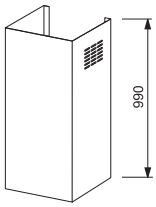

prodloužení komínku
(nahrazuje horní část)
112.0017.983
cena: 3 267 Kč (vč. DPH)
2 700 Kč (bez DPH)
117 € (vr. DPH)

zpětná klapka Ø 150 mm
ZK 150 - 133.0056.646
cena: 363 Kč (vč. DPH)
300 Kč (bez DPH)
13 € (vr. DPH)

zpětná klapka Ø 120 mm
ZK 120 - 133.0058.472
cena: 363 Kč (vč. DPH)
300 Kč (bez DPH)
13 € (vr. DPH)

čistič Gloss Clean
cena: 363 Kč (vč. DPH)
300 Kč (bez DPH)
13 € (vr. DPH)

Franke odsavače par komínové

C ENERGY 800

TYP/ NÁKRES

komínový odsavač par CRYSTAL TOUCH

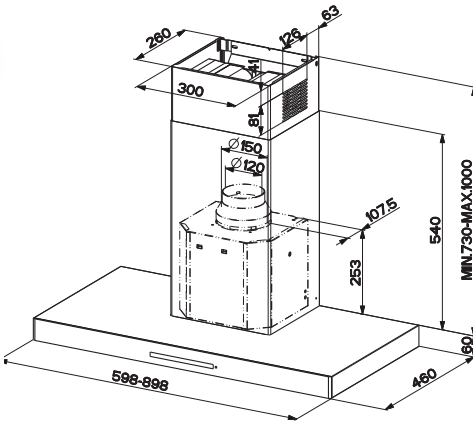

TYP	ŠÍŘKA	OBJEDNACÍ ČÍSLO	CENA
FCR 925 TC BK XS nerez	90 cm	**110.0196.083**	**13 915 Kč (vč. DPH)** 11 500 Kč (bez DPH) **496 € (vr. DPH)**

TECHNICKÉ SPECIFIKACE

Hodnoty hluku (akustický výkon/tlak)
podle normy EN 60704-3
Hodnoty výkonu
při vnějším odtahu podle normy EN 61591

1. st.	54 dB(A)$_{re1pW}$	42 dB(A)$_{re\ 20\ \mu Pa}$	315 m^3/h
2. st.	62 dB(A)$_{re1pW}$	50 dB(A)$_{re\ 20\ \mu Pa}$	480 m^3/h
3. st.	67 dB(A)$_{re1pW}$	55 dB(A)$_{re\ 20\ \mu Pa}$	670 m^3/h
int.	71 dB(A)$_{re1pW}$	59 dB(A)$_{re\ 20\ \mu Pa}$	685 m^3/h
Výkon motoru			250 W
Stupně výkonu			3 + int. + doběh
Průměr odtahu			150 mm

POPIS

- energetická třída C
- montáž na stěnu
- montážní šířka: 90 cm
- **tloušťka panelu 6 cm**
- nerezový povrch, přední panel – černé sklo
- 3 stupně výkonu, intenzivní stupeň a doběh
- elektronický řídicí obvod
- omyvatelný kovový tukový filtr
- osvětlení: halogenové žárovky 2 × 20 W/12 V, G4, stmívatelné
- s vnějším odtahem i s recirkulací
- hmotnost: 18 kg

PŘÍSLUŠENSTVÍ

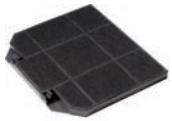

pachový filtr s aktivním uhlím
UF 06 - 112.0016.756
cena: 484 Kč (vč. DPH)
400 Kč (bez DPH)
17 € (vr. DPH)

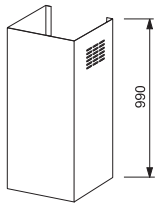

prodloužení komínku
(nahrazuje horní část)
112.0017.983
cena: 3 267 Kč (vč. DPH)
2 700 Kč (bez DPH)
117 € (vr. DPH)

zpětná klapka Ø 150 mm
ZK 150 - 133.0056.646
cena: 363 Kč (vč. DPH)
300 Kč (bez DPH)
13 € (vr. DPH)

zpětná klapka Ø 120 mm
ZK 120 - 133.0058.472
cena: 363 Kč (vč. DPH)
300 Kč (bez DPH)
13 € (vr. DPH)

čistič Gloss Clean
cena: 363 Kč (vč. DPH)
300 Kč (bez DPH)
13 € (vr. DPH)

Franke odsavače par komínové

D ENERGY 900

TYP/ NÁKRES

komínový odsavač par FORMAT 45-T NOVINKA

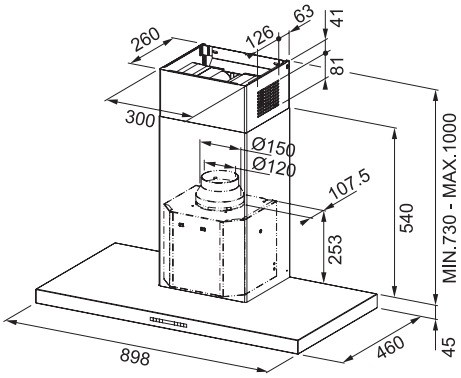

TYP	ŠÍŘKA	OBJEDNACÍ ČÍSLO	CENA
FDF 9274 XS nerez	90 cm	**110.0275.407**	**15 972 Kč (vč. DPH)** 13 200 Kč (bez DPH) **570 € (vr. DPH)**

TECHNICKÉ SPECIFIKACE

Hodnoty hluku (akustický výkon/tlak)
podle normy EN 60704-3
Hodnoty výkonu
při vnějším odtahu podle normy EN 61591

1. st.	55 dB(A)$_{re1pW}$	43 dB(A)$_{re\ 20\ \mu Pa}$	360 m^3/h
2. st.	65 dB(A)$_{re1pW}$	53 dB(A)$_{re\ 20\ \mu Pa}$	550 m^3/h
3. st.	68 dB(A)$_{re1pW}$	56 dB(A)$_{re\ 20\ \mu Pa}$	640 m^3/h
int.	72 dB(A)$_{re1pW}$	60 dB(A)$_{re\ 20\ \mu Pa}$	740 m^3/h
Výkon motoru			275 W
Stupně výkonu			3 + int. + doběh
Průměr odtahu			150/120 mm

POPIS

- energetická třída D
- montáž na stěnu
- montážní šířka: 90 cm
- **tloušťka panelu 4,5 cm**
- nerezový povrch
- 3 stupně výkonu, intenzivní stupeň a doběh
- **digitální displej**
- elektronický řídicí obvod
- funkce trvalého odvětrávání
- **ukazatel nasycení filtru**
- omyvatelný kovový tukový filtr
- osvětlení: halogenové žárovky 2 × 20 W/12 V, G4, stmívatelné
- s vnějším odtahem i s recirkulací
- hmotnost: 22 kg

PŘÍSLUŠENSTVÍ

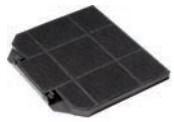

pachový filtr s aktivním uhlím
UF 06 - 112.0016.756
cena: 484 Kč (vč. DPH)
400 Kč (bez DPH)
17 € (vr. DPH)

dálkový ovladač
112.0174.991
cena: 1 089 Kč (vč. DPH)
900 Kč (bez DPH)
39 € (vr. DPH)

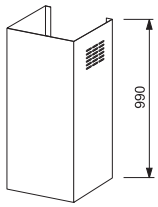

prodloužení komínku
(nahrazuje horní část)
112.0017.983
cena: 3 267 Kč (vč. DPH)
2 700 Kč (bez DPH)
117 € (vr. DPH)

zpětná klapka ⌀ 150 mm
ZK 150 - 133.0056.646
cena: 363 Kč (vč. DPH)
300 Kč (bez DPH)
13 € (vr. DPH)

zpětná klapka ⌀ 120 mm
ZK 120 - 133.0058.472
cena: 363 Kč (vč. DPH)
300 Kč (bez DPH)
13 € (vr. DPH)

čistič Gloss Clean
cena: 363 Kč (vč. DPH)
300 Kč (bez DPH)
13 € (vr. DPH)

Franke odsavače par komínové

C D ENERGY 800

TYP/ NÁKRES

komínový odsavač par FORMAT 45

70 80 90 120

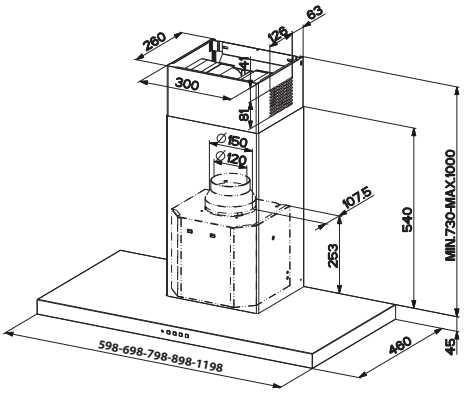

TYP	ŠÍŘKA	OBJEDNACÍ ČÍSLO	CENA
FDF 12354 XS nerez	120 cm	**110.0196.072**	**14 883 Kč (vč. DPH)** 12 300 Kč (bez DPH) **531 € (vr. DPH)**
FDF 9354 XS nerez	90 cm	**110.0196.070**	**12 947 Kč (vč. DPH)** 10 700 Kč (bez DPH) **462 € (vr. DPH)**
FDF 8354 XS nerez	80 cm	**110.0260.659**	**12 826 Kč (vč. DPH)** 10 600 Kč (bez DPH) **458 € (vr. DPH)**
FDF 7354 XS nerez	70 cm	**110.0196.069**	**12 705 Kč (vč. DPH)** 10 500 Kč (bez DPH) **453 € (vr. DPH)**

TECHNICKÉ SPECIFIKACE

Hodnoty hluku (akustický výkon/tlak)
podle normy EN 60704-3
Hodnoty výkonu
při vnějším odtahu podle normy EN 61591

1. st.	54 dB(A)$_{re1pW}$	42 dB(A)$_{re\ 20\ \mu Pa}$	315 m^3/h
2. st.	62 dB(A)$_{re1pW}$	50 dB(A)$_{re\ 20\ \mu Pa}$	480 m^3/h
3. st.	67 dB(A)$_{re1pW}$	55 dB(A)$_{re\ 20\ \mu Pa}$	610 m^3/h
int.	71 dB(A)$_{re1pW}$	59 dB(A)$_{re\ 20\ \mu Pa}$	685 m^3/h
Výkon motoru			250 W
Stupně výkonu			3 + int. + doběh
Průměr odtahu			150/120 mm

POPIS

- montáž na stěnu
- montážní šířka/energetická třída:
  FDF 12354 XS: 120 cm/energetická třída D
  FDF 9354 XS: 90 cm/energetická třída C
  FDF 8354 XS: 80 cm/energetická třída C
  FDF 7354 XS: 70 cm/energetická třída C
- **tloušťka panelu 4,5 cm**
- nerezový povrch
- 3 stupně výkonu, intenzivní stupeň a doběh
- **dotykové ovládání**
- omyvatelný kovový tukový filtr
- osvětlení: halogenové žárovky
  2 × 20 W/12 V, G4 (FDF 9354 XS, FDF 7354 XS, FDF 8354 XS, FDF 6354 XS)
  a halogenové žárovky
  3 × 20 W (FDF 12354 XS), stmívatelné
- s vnějším odtahem i s recirkulací
- hmotnost: 23 kg

PŘÍSLUŠENSTVÍ

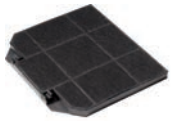

pachový filtr s aktivním uhlím
UF 06 - 112.0016.756
cena: 484 Kč (vč. DPH)
400 Kč (bez DPH)
17 € (vr. DPH)

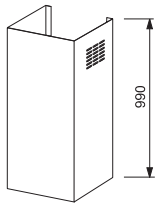

prodloužení komínku
(nahrazuje horní část)
112.0017.983
cena: 3 267 Kč (vč. DPH)
2 700 Kč (bez DPH)
117 € (vr. DPH)

zpětná klapka ⌀ 150 mm
ZK 150 - 133.0056.646
cena: 363 Kč (vč. DPH)
300 Kč (bez DPH)
13 € (vr. DPH)

zpětná klapka ⌀ 120 mm
ZK 120 - 133.0058.472
cena: 363 Kč (vč. DPH)
300 Kč (bez DPH)
13 € (vr. DPH)

čistič Gloss Clean
cena: 363 Kč (vč. DPH)
300 Kč (bez DPH)
13 € (vr. DPH)

Franke odsavače par komínové

D ENERGY 600

TYP/ NÁKRES

komínový odsavač par FORMAT 70

60 70 90

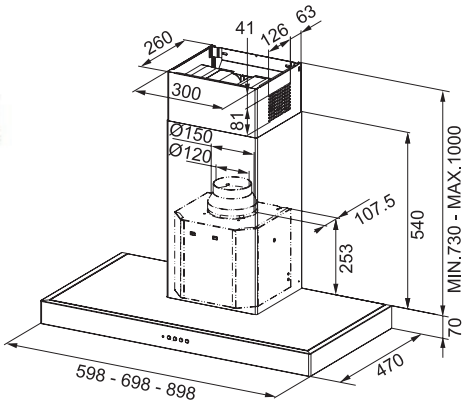

TYP	ŠÍŘKA	OBJEDNACÍ ČÍSLO	CENA
FDF 9457 XS nerez	90 cm	**110.0196.062**	**9 559 Kč (vč. DPH)** 7 900 Kč (bez DPH) **341 € (vr. DPH)**
FDF 7457 XS nerez	70 cm	**110.0196.050**	**9 438 Kč (vč. DPH)** 7 800 Kč (bez DPH) **337 € (vr. DPH)**
FDF 6457 XS nerez	60 cm	**110.0196.049**	**9 438 Kč (vč. DPH)** 7 800 Kč (bez DPH) **337 € (vr. DPH)**

TECHNICKÉ SPECIFIKACE

Hodnoty hluku (akustický výkon/tlak)
podle normy EN 60704-3
Hodnoty výkonu
při vnějším odtahu podle normy EN 61591

1. st.	57 dB(A)$_{re1pW}$	45 dB(A)$_{re\ 20\ \mu Pa}$	275 m^3/h
2. st.	64 dB(A)$_{re1pW}$	52 dB(A)$_{re\ 20\ \mu Pa}$	400 m^3/h
3. st.	68 dB(A)$_{re1pW}$	56 dB(A)$_{re\ 20\ \mu Pa}$	480 m^3/h
int.	70 dB(A)$_{re1pW}$	58 dB(A)$_{re\ 20\ \mu Pa}$	510 m^3/h
Výkon motoru			140 W
Stupně výkonu			3 + int.
Průměr odtahu			150/120 mm

POPIS

- energetická třída D
- montáž na stěnu
- montážní šířka:
  FDF 9457 XS: 90 cm
  FDF 7457 XS: 70 cm
  FDF 6457 XS: 60 cm
- **tloušťka panelu 7 cm**
- **nerezový povrch**
- 3 stupně výkonu, intenzivní stupeň
- **dotykové ovládání**
- omyvatelný kovový tukový filtr
- osvětlení: halogen. žárovky 2 × 35 W/230 V, GU10
- s vnějším odtahem i s recirkulací
- hmotnost: 17 kg

PŘÍSLUŠENSTVÍ

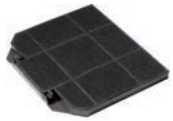

pachový filtr s aktivním uhlím
UF 06 - 112.0016.756
cena: 484 Kč (vč. DPH)
400 Kč (bez DPH)
17 € (vr. DPH)

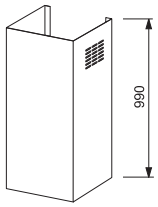

prodloužení komínku
(nahrazuje horní část)
112.0017.983
cena: 3 267 Kč (vč. DPH)
2 700 Kč (bez DPH)
117 € (vr. DPH)

zpětná klapka Ø 150 mm
ZK 150 - 133.0056.646
cena: 363 Kč (vč. DPH)
300 Kč (bez DPH)
13 € (vr. DPH)

zpětná klapka Ø 120 mm
ZK 120 - 133.0058.472
cena: 363 Kč (vč. DPH)
300 Kč (bez DPH)
13 € (vr. DPH)

čistič Gloss Clean
cena: 363 Kč (vč. DPH)
300 Kč (bez DPH)
13 € (vr. DPH)

Franke odsavače par komínové

E K 40

TYP/ NÁKRES

komínový odsavač par GLASS SOFT

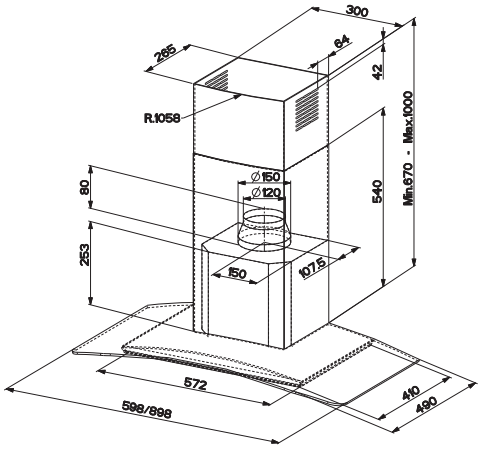

TYP	ŠÍŘKA	OBJEDNACÍ ČÍSLO	CENA
FGC 915 XS nerez	90 cm	**110.0152.530**	**11 858 Kč (vč. DPH)** 9 800 Kč (bez DPH) **423 € (vr. DPH)**
FGC 615 XS nerez	60 cm	**110.0152.529**	**11 495 Kč (vč. DPH)** 9 500 Kč (bez DPH) **410 € (vr. DPH)**

TECHNICKÉ SPECIFIKACE

Hodnoty hluku (akustický výkon/tlak)
podle normy EN 60704-3
Hodnoty výkonu
při vnějším odtahu podle normy EN 61591

1. st.	50 dB(A)$_{re1pW}$	38 dB(A)$_{re\ 20\ \mu Pa}$	210 m^3/h
2. st.	60 dB(A)$_{re1pW}$	48 dB(A)$_{re\ 20\ \mu Pa}$	330 m^3/h
3. st.	66 dB(A)$_{re1pW}$	54 dB(A)$_{re\ 20\ \mu Pa}$	410 m^3/h
Výkon motoru			145 W
Stupně výkonu			3
Průměr odtahu			150/120 mm

POPIS

- energetická třída E
- montáž na stěnu
- montážní šířka:
  FGC 915 XS: 90 cm
  FGC 615 XS: 60 cm
- nerezový povrch, sklo
- 3 stupně výkonu
- **dotykové ovládání**
- omyvatelný kovový tukový filtr
- osvětlení: halogen. žárovky 2 × 20 W/12 V, G4
- s vnějším odtahem i s recirkulací
- hmotnost: 18 kg

PŘÍSLUŠENSTVÍ

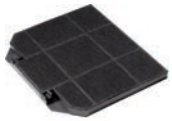

pachový filtr s aktivním uhlím
UF 06 - 112.0016.756
cena: 484 Kč (vč. DPH)
400 Kč (bez DPH)
17 € (vr. DPH)

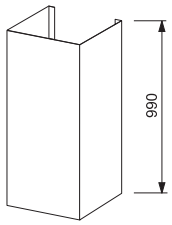

prodloužení komínku
(nahrazuje horní část)
112.0017.985
cena: 3 509 Kč (vč. DPH)
2 900 Kč (bez DPH)
125 € (vr. DPH)

zpětná klapka ⌀ 150 mm
ZK 150 - 133.0056.646
cena: 363 Kč (vč. DPH)
300 Kč (bez DPH)
13 € (vr. DPH)

zpětná klapka ⌀ 120 mm
ZK 120 - 133.0058.472
cena: 363 Kč (vč. DPH)
300 Kč (bez DPH)
13 € (vr. DPH)

čistič Gloss Clean
cena: 363 Kč (vč. DPH)
300 Kč (bez DPH)
13 € (vr. DPH)

Franke odsavače par komínové

D ENERGY 800

TYP/ NÁKRES

komínový odsavač par GLASS SOFT BK

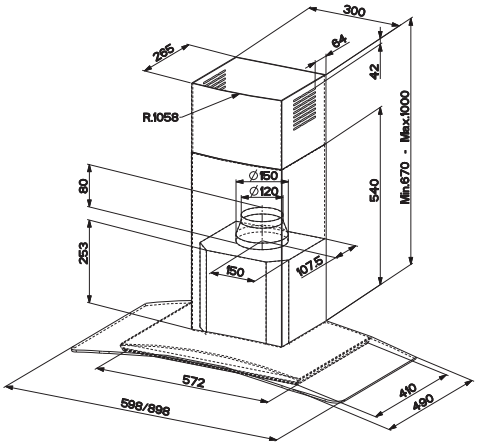

TYP	ŠÍŘKA	OBJEDNACÍ ČÍSLO	CENA
FGC 925 BK XS nerez	90 cm	**110.0152.534**	**12 826 Kč (vč. DPH)** 10 600 Kč (bez DPH) **458 € (vr. DPH)**
FGC 625 BK XS nerez	60 cm	**110.0152.533**	**12 705 Kč (vč. DPH)** 10 500 Kč (bez DPH) **453 € (vr. DPH)**

TECHNICKÉ SPECIFIKACE

Hodnoty hluku (akustický výkon/tlak)
podle normy EN 60704-3
Hodnoty výkonu
při vnějším odtahu podle normy EN 61591

1. st.	45 dB(A)$_{re1pW}$	33 dB(A)$_{re\ 20\ \mu Pa}$	255 m^3/h
2. st.	56 dB(A)$_{re1pW}$	44 dB(A)$_{re\ 20\ \mu Pa}$	405 m^3/h
3. st.	63 dB(A)$_{re1pW}$	51 dB(A)$_{re\ 20\ \mu Pa}$	540 m^3/h
int.	68 dB(A)$_{re1pW}$	56 dB(A)$_{re\ 20\ \mu Pa}$	650 m^3/h
Výkon motoru			250 W
Stupně výkonu			3 + int.
Průměr odtahu			150/120 mm

POPIS

- energetická třída D
- montáž na stěnu
- montážní šířka:
  FGC 925 BK XS: 90 cm
  FGC 625 BK XS: 60 cm
- nerezový povrch, černé sklo
- 3 stupně výkonu, intenzivní stupeň
- **dotykové ovládání**
- omyvatelný kovový tukový filtr
- osvětlení: halogen. žárovky 2 × 20 W/12 V, G4
- s vnějším odtahem i s recirkulací
- hmotnost: 19 kg

PŘÍSLUŠENSTVÍ

pachový filtr s aktivním uhlím
UF 06 - 112.0016.756
cena: 484 Kč (vč. DPH)
400 Kč (bez DPH)
17 € (vr. DPH)

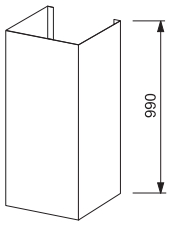

prodloužení komínku
(nahrazuje horní část)
112.0017.985
cena: 3 509 Kč (vč. DPH)
2 900 Kč (bez DPH)
125 € (vr. DPH)

zpětná klapka Ø 150 mm
ZK 150 - 133.0056.646
cena: 363 Kč (vč. DPH)
300 Kč (bez DPH)
13 € (vr. DPH)

zpětná klapka Ø 120 mm
ZK 120 - 133.0058.472
cena: 363 Kč (vč. DPH)
300 Kč (bez DPH)
13 € (vr. DPH)

čistič Gloss Clean
cena: 363 Kč (vč. DPH)
300 Kč (bez DPH)
13 € (vr. DPH)

Franke odsavače par komínové

D ENERGY 800

TYP/ NÁKRES

komínový odsavač par GLASS LINEAR-P

70 80 90

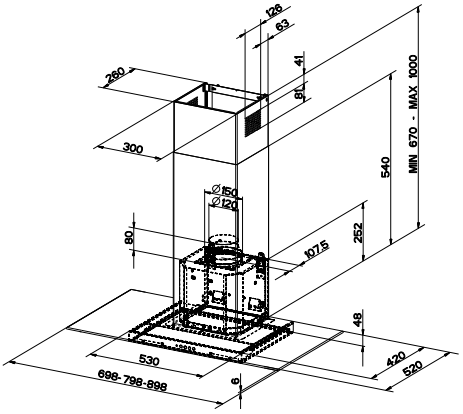

TYP	ŠÍŘKA	OBJEDNACÍ ČÍSLO	CENA
FGL 905-P XS nerez	90 cm	**110.0043.422**	**11 858 Kč (vč. DPH)** 9 800 Kč (bez DPH) **423 € (vr. DPH)**
FGL 805-P XS nerez	80 cm	**110.0043.421**	**11 737 Kč (vč. DPH)** 9 700 Kč (bez DPH) **419 € (vr. DPH)**
FGL 705-P XS nerez	70 cm	**110.0049.226**	**11 495 Kč (vč. DPH)** 9 500 Kč (bez DPH) **410 € (vr. DPH)**

TECHNICKÉ SPECIFIKACE

Hodnoty hluku (akustický výkon/tlak)
podle normy EN 60704-3
Hodnoty výkonu
při vnějším odtahu podle normy EN 61591

1. st.	45 dB(A)$_{re1pW}$	33 dB(A)$_{re\ 20\ \mu Pa}$	255 m^3/h
2. st.	56 dB(A)$_{re1pW}$	44 dB(A)$_{re\ 20\ \mu Pa}$	395 m^3/h
3. st.	63 dB(A)$_{re1pW}$	51 dB(A)$_{re\ 20\ \mu Pa}$	540 m^3/h
int.	69 dB(A)$_{re1pW}$	57 dB(A)$_{re\ 20\ \mu Pa}$	650 m^3/h
Výkon motoru			250 W
Stupně výkonu			3 + int.
Průměr odtahu			150/120 mm

POPIS

- energetická třída D
- montáž na stěnu
- montážní šířka:
  FGL 905-P XS: 90 cm
  FGL 805-P XS: 80 cm
  FGL 705-P XS: 70 cm
- nerezový povrch, sklo
- 3 stupně výkonu, intenzivní stupeň
- **dotykové ovládání**
- omyvatelný kovový tukový filtr
- osvětlení: halogen. žárovky 2 × 20 W/12 V, G4
- s vnějším odtahem i s recirkulací
- hmotnost: 18 kg

PŘÍSLUŠENSTVÍ

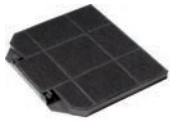

pachový filtr s aktivním uhlím
UF 06 - 112.0016.756
cena: 484 Kč (vč. DPH)
400 Kč (bez DPH)
17 € (vr. DPH)

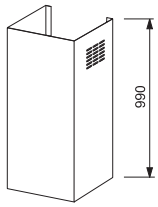

prodloužení komínku
(nahrazuje horní část)
112.0017.983
cena: 3 267 Kč (vč. DPH)
2 700 Kč (bez DPH)
117 € (vr. DPH)

zpětná klapka ⌀ 150 mm
ZK 150 - 133.0056.646
cena: 363 Kč (vč. DPH)
300 Kč (bez DPH)
13 € (vr. DPH)

zpětná klapka ⌀ 120 mm
ZK 120 - 133.0058.472
cena: 363 Kč (vč. DPH)
300 Kč (bez DPH)
13 € (vr. DPH)

čistič Gloss Clean
cena: 363 Kč (vč. DPH)
300 Kč (bez DPH)
13 € (vr. DPH)

Franke odsavače par komínové

E K 40

TYP/ NÁKRES

komínový odsavač par GLASS LINEAR BK

70 90

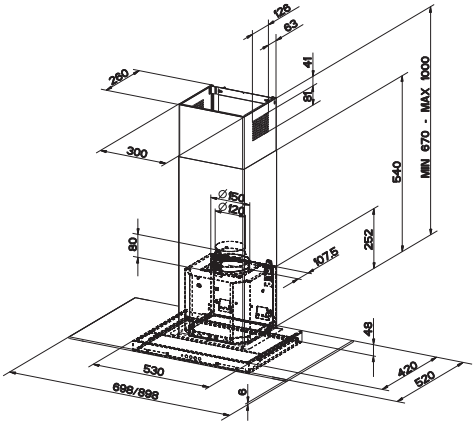

TYP	ŠÍŘKA	OBJEDNACÍ ČÍSLO	CENA
FGL 9015 BK XS nerez	90 cm	**110.0152.541**	**8 954 Kč (vč. DPH)** 7 400 Kč (bez DPH) **319 € (vr. DPH)**
FGL 7015 BK XS nerez	70 cm	**110.0152.540**	**8 712 Kč (vč. DPH)** 7 200 Kč (bez DPH) **311 € (vr. DPH)**

TECHNICKÉ SPECIFIKACE

Hodnoty hluku (akustický výkon/tlak)
podle normy EN 60704-3
Hodnoty výkonu
při vnějším odtahu podle normy EN 61591

1. st.	50 dB(A)$_{re1pW}$	38 dB(A)$_{re\ 20\ \mu Pa}$	210 m^3/h
2. st.	60 dB(A)$_{re1pW}$	48 dB(A)$_{re\ 20\ \mu Pa}$	330 m^3/h
3. st.	66 dB(A)$_{re1pW}$	54 dB(A)$_{re\ 20\ \mu Pa}$	410 m^3/h
Výkon motoru			145 W
Stupně výkonu			3
Průměr odtahu			150/120 mm

POPIS

- energetická třída E
- montáž na stěnu
- montážní šířka:
  FGL 9015 BK XS: 90 cm
  FGL 7015 BK XS: 70 cm
- nerezový povrch, černé sklo
- 3 stupně výkonu
- **dotykové ovládání**
- omyvatelný kovový tukový filtr
- osvětlení: halogen. žárovky 2 × 28 W/230 V, E14
- s vnějším odtahem i s recirkulací
- hmotnost: 18 kg

PŘÍSLUŠENSTVÍ

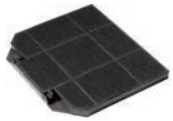

pachový filtr s aktivním uhlím
UF 06 - 112.0016.756
cena: 484 Kč (vč. DPH)
400 Kč (bez DPH)
17 € (vr. DPH)

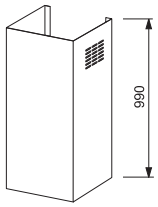

prodloužení komínku
(nahrazuje horní část)
112.0017.983
cena: 3 267 Kč (vč. DPH)
2 700 Kč (bez DPH)
117 € (vr. DPH)

zpětná klapka Ø 150 mm
ZK 150 - 133.0056.646
cena: 363 Kč (vč. DPH)
300 Kč (bez DPH)
13 € (vr. DPH)

zpětná klapka Ø 120 mm
ZK 120 - 133.0058.472
cena: 363 Kč (vč. DPH)
300 Kč (bez DPH)
13 € (vr. DPH)

čistič Gloss Clean
cena: 363 Kč (vč. DPH)
300 Kč (bez DPH)
13 € (vr. DPH)

odsavač par FGL 6015 XS

Franke odsavače par komínové

E K 40

TYP/ NÁKRES

komínový odsavač par GLASS LINEAR

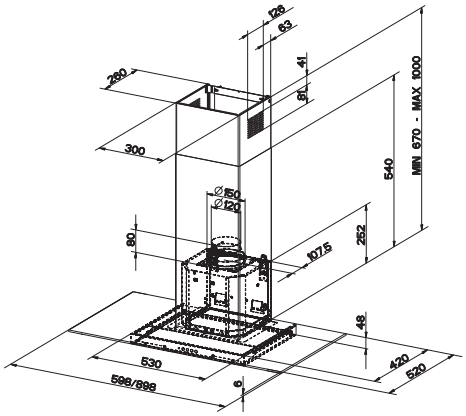

TYP	ŠÍŘKA	OBJEDNACÍ ČÍSLO	CENA
FGL 9015 XS nerez	90 cm	**110.0152.538**	**8 954 Kč (vč. DPH)** 7 400 Kč (bez DPH) **319 € (vr. DPH)**
FGL 6015 XS nerez	60 cm	**110.0152.535**	**8 591 Kč (vč. DPH)** 7 100 Kč (bez DPH) **306 € (vr. DPH)**

TECHNICKÉ SPECIFIKACE

Hodnoty hluku (akustický výkon/tlak)
podle normy EN 60704-3
Hodnoty výkonu
při vnějším odtahu podle normy EN 61591

1. st.	50 dB(A)$_{re1pW}$	38 dB(A)$_{re\ 20\ \mu Pa}$	210 m^3/h
2. st.	60 dB(A)$_{re1pW}$	48 dB(A)$_{re\ 20\ \mu Pa}$	330 m^3/h
3. st.	66 dB(A)$_{re1pW}$	54 dB(A)$_{re\ 20\ \mu Pa}$	410 m^3/h
Výkon motoru			145 W
Stupně výkonu			3
Průměr odtahu			150/120 mm

POPIS

- energetická třída E
- montáž na stěnu
- montážní šířka:
  FGL 9015 XS: 90 cm
  FGL 6015 XS: 60 cm
- nerezový povrch, sklo
- 3 stupně výkonu
- **dotykové ovládání**
- omyvatelný kovový tukový filtr
- osvětlení: halogen. žárovky 2 × 28 W/230 V, E14
- s vnějším odtahem i s recirkulací
- hmotnost: 18 kg

PŘÍSLUŠENSTVÍ

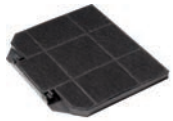

pachový filtr s aktivním uhlím
UF 06 - 112.0016.756
cena: 484 Kč (vč. DPH)
400 Kč (bez DPH)
17 € (vr. DPH)

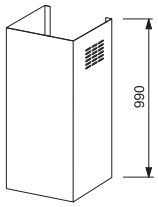

prodloužení komínku
(nahrazuje horní část)
112.0017.983
cena: 3 267 Kč (vč. DPH)
2 700 Kč (bez DPH)
117 € (vr. DPH)

zpětná klapka Ø 150 mm
ZK 150 - 133.0056.646
cena: 363 Kč (vč. DPH)
300 Kč (bez DPH)
13 € (vr. DPH)

zpětná klapka Ø 120 mm
ZK 120 - 133.0058.472
cena: 363 Kč (vč. DPH)
300 Kč (bez DPH)
13 € (vr. DPH)

čistič Gloss Clean
cena: 363 Kč (vč. DPH)
300 Kč (bez DPH)
13 € (vr. DPH)

Franke odsavače par komínové

E K 33

TYP/ NÁKRES

komínový odsavač par LINFA

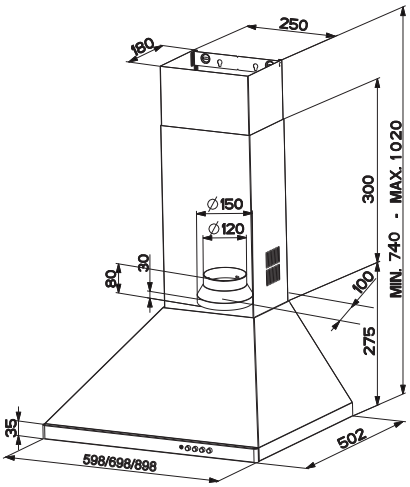

TYP	ŠÍŘKA	OBJEDNACÍ ČÍSLO	CENA
FDL 964 XS nerez	90 cm	**110.0015.213**	**6 171 Kč (vč. DPH)** 5 100 Kč (bez DPH) **220 € (vr. DPH)**
FDL 764 XS nerez	70 cm	**110.0015.212**	**5 929 Kč (vč. DPH)** 4 900 Kč (bez DPH) **212 € (vr. DPH)**
FDL 664 XS nerez	60 cm	**110.0017.937**	**5 203 Kč (vč. DPH)** 4 300 Kč (bez DPH) **186 € (vr. DPH)**

TECHNICKÉ SPECIFIKACE

Hodnoty hluku (akustický výkon/tlak)
podle normy EN 60704-3
Hodnoty výkonu
při vnějším odtahu podle normy EN 61591

1. st.	49 dB(A)$_{re1pW}$	37 dB(A)$_{re\ 20\ \mu Pa}$	265 m^3/h
2. st.	54 dB(A)$_{re1pW}$	42 dB(A)$_{re\ 20\ \mu Pa}$	325 m^3/h
3. st.	61 dB(A)$_{re1pW}$	49 dB(A)$_{re\ 20\ \mu Pa}$	410 m^3/h
Výkon motoru			145 W
Stupně výkonu			3
Průměr odtahu			150/120 mm

POPIS

- energetická třída E
- montáž na stěnu
- montážní šířka:
  FDL 964 XS: 90 cm
  FDL 764 XS: 70 cm
  FDL 664 XS: 60 cm
- nerezový povrch
- 3 stupně výkonu
- tlačítkové ovládání
- omyvatelný kovový tukový filtr
- osvětlení: halogen. žárovky 2 × 28 W/230 V, E14
- s vnějším odtahem i s recirkulací
- hmotnost: 13 kg

PŘÍSLUŠENSTVÍ

kulatý pach. filtr s aktivním uhlím
UF 05 - 112.0016.755
cena: 484 Kč (vč. DPH)
400 Kč (bez DPH)
17 € (vr. DPH)

zpětná klapka Ø 150 mm
ZK 150 - 133.0056.646
cena: 363 Kč (vč. DPH)
300 Kč (bez DPH)
13 € (vr. DPH)

zpětná klapka Ø 120 mm
ZK 120 - 133.0058.472
cena: 363 Kč (vč. DPH)
300 Kč (bez DPH)
13 € (vr. DPH)

čistič Gloss Clean
cena: 363 Kč (vč. DPH)
300 Kč (bez DPH)
13 € (vr. DPH)

Franke odsavače par komínové

E K 40

TYP/ NÁKRES

komínový odsavač par JOY

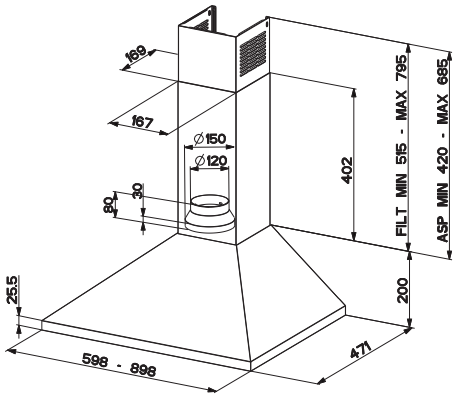

TYP	ŠÍŘKA	OBJEDNACÍ ČÍSLO	CENA
FJO 904 XS nerez	90 cm	**110.0061.976**	**4 356 Kč (vč. DPH)** 3 600 Kč (bez DPH) **155 € (vr. DPH)**
FJO 604 XS nerez	60 cm	**110.0061.970**	**3 993 Kč (vč. DPH)** 3 300 Kč (bez DPH) **142 € (vr. DPH)**

TECHNICKÉ SPECIFIKACE

Hodnoty hluku (akustický výkon/tlak)
podle normy EN 60704-3
Hodnoty výkonu
při vnějším odtahu podle normy EN 61591

1. st.	53 dB(A)$_{re1pW}$	41 dB(A)$_{re\ 20\ \mu Pa}$	230 m^3/h
2. st.	61 dB(A)$_{re1pW}$	49 dB(A)$_{re\ 20\ \mu Pa}$	330 m^3/h
3. st.	67 dB(A)$_{re1pW}$	55 dB(A)$_{re\ 20\ \mu Pa}$	430 m^3/h
Výkon motoru			145 W
Stupně výkonu			3
Průměr odtahu			150/120 mm

POPIS

- energetická třída E
- montáž na stěnu
- montážní šířka:
  FJO 904 XS: 90 cm
  FJO 604 XS: 60 cm
- nerezový povrch
- 3 stupně výkonu
- tlačítkové ovládání
- omyvatelný kovový tukový filtr
- osvětlení: halogen. žárovky 2 × 28 W/230 V, E14
- s vnějším odtahem i s recirkulací
- hmotnost: 9 kg

PŘÍSLUŠENSTVÍ

kulatý pachový filtr
s aktivním uhlím
UF 02 - 112.0067.942
cena: 484 Kč (vč. DPH)
400 Kč (bez DPH)
17 € (vr. DPH)

zpětná klapka Ø 150 mm
ZK 150 - 133.0056.646
cena: 363 Kč (vč. DPH)
300 Kč (bez DPH)
13 € (vr. DPH)

zpětná klapka Ø 120 mm
ZK 120 - 133.0058.472
cena: 363 Kč (vč. DPH)
300 Kč (bez DPH)
13 € (vr. DPH)

čistič Gloss Clean
cena: 363 Kč (vč. DPH)
300 Kč (bez DPH)
13 € (vr. DPH)

Franke odsavače par komínové

E K 33

TYP/ NÁKRES

komínový odsavač par COUNTRY SCOTLAND

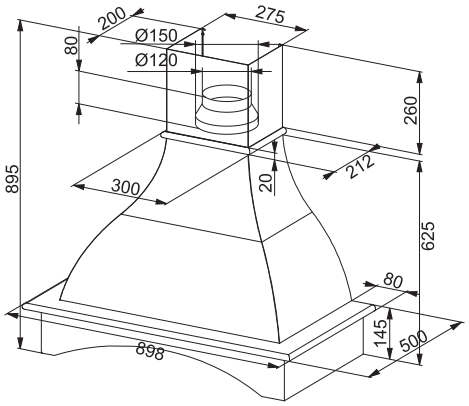

Dekorativní rám je dodáván bez povrchové úpravy!

TYP	ŠÍŘKA	OBJEDNACÍ ČÍSLO	CENA
FCS 902-C bílá	90 cm	**110.0357.546**	**11 858 Kč (vč. DPH)** 9 800 Kč (bez DPH) **423 € (vr. DPH)**

TECHNICKÉ SPECIFIKACE

Hodnoty hluku (akustický výkon/tlak)
podle normy EN 60704-3
Hodnoty výkonu
při vnějším odtahu podle normy EN 61591

1. st.	49 dB(A)$_{re1pW}$	37 dB(A)$_{re\ 20\ uPa}$	265 m^3/h
2. st.	54 dB(A)$_{re1pW}$	42 dB(A)$_{re\ 20\ uPa}$	335 m^3/h
3. st.	61 dB(A)$_{re1pW}$	49 dB(A)$_{re\ 20\ uPa}$	410 m^3/h
Výkon motoru			145 W
Stupně výkonu			3
Průměr odtahu			150/120 mm

POPIS

- energetická třída E
- montáž na stěnu
- montážní šířka: 90 cm
- krémově bílý jemně hrubý povrch
- dekorativní rám bez povrchové úpravy dřevo – olše
- 3 stupně výkonu
- posuvné přepínače
- omyvatelný kovový tukový filtr
- osvětlení: halogen. žárovky 2 × 28 W/230 V, E14
- s vnějším odtahem i s recirkulací
- hmotnost: 20 kg

PŘÍSLUŠENSTVÍ

kulatý pach. filtr s aktivním uhlím
UF 05 - 112.0016.755
cena: 484 Kč (vč. DPH)
400 Kč (bez DPH)
17 € (vr. DPH)

zpětná klapka ø 150 mm
ZK 150 - 133.0056.646
cena: 363 Kč (vč. DPH)
300 Kč (bez DPH)
13 € (vr. DPH)

zpětná klapka ø 120 mm
ZK 120 - 133.0058.472
cena: 363 Kč (vč. DPH)
300 Kč (bez DPH)
13 € (vr. DPH)

čistič Gloss Clean
cena: 363 Kč (vč. DPH)
300 Kč (bez DPH)
13 € (vr. DPH)

Franke odsavače par komínové

E K 33

TYP/ NÁKRES

komínový odsavač par COUNTRY LONDRA

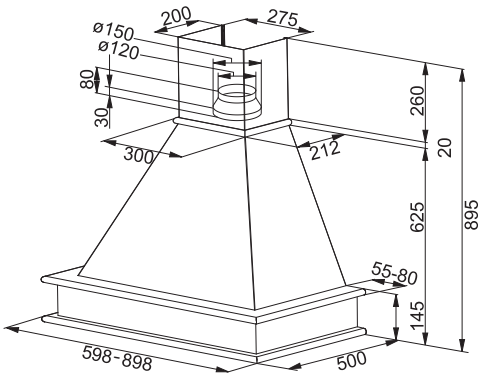

Dekorativní rám je dodáván bez povrchové úpravy!

TYP	ŠÍŘKA	OBJEDNACÍ ČÍSLO	CENA
FCL 902-C bílá	90 cm	**110.0357.545**	**9 922 Kč (vč. DPH)** 8 200 Kč (bez DPH) **354 € (vr. DPH)**
FCL 602-C bílá	60 cm	**110.0357.544**	**9 317 Kč (vč. DPH)** 7 700 Kč (bez DPH) **332 € (vr. DPH)**

TECHNICKÉ SPECIFIKACE

Hodnoty hluku (akustický výkon/tlak)
podle normy EN 60704-3
Hodnoty výkonu
při vnějším odtahu podle normy EN 61591

1. st.	49 dB(A)$_{re1pW}$	37 dB(A)$_{re\ 20\ \mu Pa}$	265 m^3/h
2. st.	54 dB(A)$_{re1pW}$	42 dB(A)$_{re\ 20\ \mu Pa}$	335 m^3/h
3. st.	61 dB(A)$_{re1pW}$	49 dB(A)$_{re\ 20\ \mu Pa}$	410 m^3/h
Výkon motoru			145 W
Stupně výkonu			3
Průměr odtahu			150/120 mm

POPIS

- energetická třída E
- montáž na stěnu
- montážní šířka:
  FCL 902-C: 90 cm
  FCL 602-C: 60 cm
- krémově bílý jemně hrubý povrch
- dekorativní rám bez povrchové úpravy
  dřevo – olše
- 3 stupně výkonu
- posuvné přepínače
- omyvatelný kovový tukový filtr
- osvětlení: halogen. žárovky 2 × 28 W/230 V, E14
- s vnějším odtahem i s recirkulací
- hmotnost: 19 kg

PŘÍSLUŠENSTVÍ

kulatý pach. filtr s aktivním uhlím
UF 05 - 112.0016.755
cena: 484 Kč (vč. DPH)
400 Kč (bez DPH)
17 € (vr. DPH)

zpětná klapka ø 150 mm
ZK 150 - 133.0056.646
cena: 363 Kč (vč. DPH)
300 Kč (bez DPH)
13 € (vr. DPH)

zpětná klapka ø 120 mm
ZK 120 - 133.0058.472
cena: 363 Kč (vč. DPH)
300 Kč (bez DPH)
13 € (vr. DPH)

čistič Gloss Clean
cena: 363 Kč (vč. DPH)
300 Kč (bez DPH)
13 € (vr. DPH)

odsavač par FCBI 1204 C WH B RF

Franke odsavače par stropní

A BRUSHLESS

TYP/ NÁKRES

stropní odsavač par MARIS BUILT-IN NOVINKA **v prodeji od června 2015**

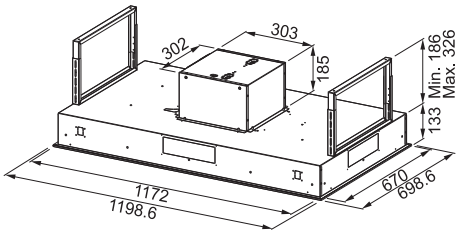

TYP	ŠÍŘKA	OBJEDNACÍ ČÍSLO	CENA
FCBI 1204 C WH B RF bílé sklo/nerez	120 cm	**110.0338.397**	**46 827 Kč (vč. DPH)** 38 700 Kč (bez DPH) **1 671 € (vr. DPH)**

TECHNICKÉ SPECIFIKACE

Hodnoty hluku (akustický výkon/tlak)
podle normy EN 60704-3
Hodnoty výkonu
při vnějším odtahu podle normy EN 61591

1. st.	42 dB(A)$_{re1pW}$	30 dB(A)$_{re\ 20\ \mu Pa}$	240 m^3/h
2. st.	57 dB(A)$_{re1pW}$	45 dB(A)$_{re\ 20\ \mu Pa}$	410 m^3/h
3. st.	62 dB(A)$_{re1pW}$	50 dB(A)$_{re\ 20\ \mu Pa}$	520 m^3/h
4. st.	67 dB(A)$_{re1pW}$	55 dB(A)$_{re\ 20\ \mu Pa}$	640 m^3/h
int.	73 dB(A)$_{re1pW}$	61 dB(A)$_{re\ 20\ \mu Pa}$	860 m^3/h
Výkon motoru			270 W
Stupně výkonu			4 + int. + doběh
Průměr odtahu			150 mm

POPIS

- energetická třída A
- montážní šířka: 120 cm
- bílé sklo RAL 9010 (tělo odsavače z nerezi)
- montáž max. 150 cm nad varnou deskou, max. 260 cm od podlahy
- **senzorové ovládání**
- **štěrbinové odsávání**
- 4 stupně výkonu, intenzivní stupeň a doběh
- elektronicky řídicí obvod
- **ukazatel nasycení filtru**
- omyvatelný kovový tukový filtr
- osvětlení: **LED pásky 2 × 4 W**, stmívatelné
- s vnějším odtahem i s recirkulací
- hmotnost: 21 kg

PŘÍSLUŠENSTVÍ

kulatý pach. filtr s aktivním uhlím
UF 05 - 112.0016.755
cena: 484 Kč (vč. DPH)
400 Kč (bez DPH)
17 € (vr. DPH)

dálkový ovladač
112.0174.991
v ceně odsavače

čistič Gloss Clean
cena: 363 Kč (vč. DPH)
300 Kč (bez DPH)
13 € (vr. DPH)

odsavač par FCBU 1204 C WH

Franke odsavače par stropní

RADICAL

TYP/ NÁKRES

stropní odsavač par MARIS BUILT-UNDER NOVINKA **v prodeji od června 2015**

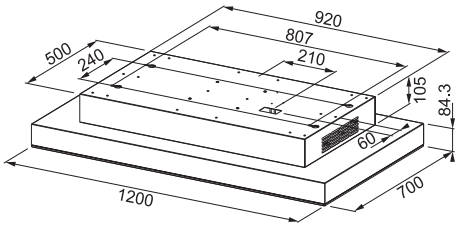

TYP	ŠÍŘKA	OBJEDNACÍ ČÍSLO	CENA
FCBU 1204 C WH bílé sklo/nerez	120 cm	**110.0338.390**	**39 930 Kč (vč. DPH)** 33 000 Kč (bez DPH) **1 424 € (vr. DPH)**

TECHNICKÉ SPECIFIKACE

Hodnoty hluku (akustický výkon/tlak)
podle normy EN 60704-3
Hodnoty výkonu
při vnějším odtahu podle normy EN 61591

1. st.	48 dB(A)$_{re1pW}$	36 dB(A)$_{re\ 20\ \mu Pa}$	110 m^3/h
2. st.	53 dB(A)$_{re1pW}$	41 dB(A)$_{re\ 20\ \mu Pa}$	195 m^3/h
3. st.	62 dB(A)$_{re1pW}$	58 dB(A)$_{re\ 20\ \mu Pa}$	313 m^3/h
int.	69 dB(A)$_{re1pW}$	57 dB(A)$_{re\ 20\ \mu Pa}$	430 m^3/h
Výkon motoru			100 W
Stupně výkonu			3 + int.

POPIS

- montážní šířka: 120 cm
- bílé sklo RAL 9010/nerezový povrch
- montáž max. 150 cm nad varnou deskou, max. 260 cm od podlahy
- **senzorové ovládání**
- **štěrbinové odsávání**
- 3 stupně výkonu, intenzivní stupeň a doběh
- elektronicky řídicí obvod
- **ukazatel nasycení filtru**
- omyvatelný kovový tukový filtr
- osvětlení: **LED pásky 2 × 9 W**, stmívatelné
- Pozor! pouze recirkulace, nelze napojit na vnější odtah
- hmotnost: 19 kg

PŘÍSLUŠENSTVÍ

pachový filtr s vysokou účinností s aktivním uhlím
(lze 5-8 × umýt v myčce nádobí)
UF 10 - 112.0339.360
v ceně odsavače
cena: 9 075 Kč (vč. DPH)
7 500 Kč (bez DPH)
324 € (vr. DPH)

dálkový ovladač
112.0174.991
v ceně odsavače

čistič Gloss Clean
cena: 363 Kč (vč. DPH)
300 Kč (bez DPH)
13 € (vr. DPH)

odsavač par FDW 908 IB XS

Franke odsavače par ostrůvkové-výsuvné

C ENERGY 900

TYP/ NÁKRES

ostrůvkový-výsuvný odsavač par DOWNDRAFT

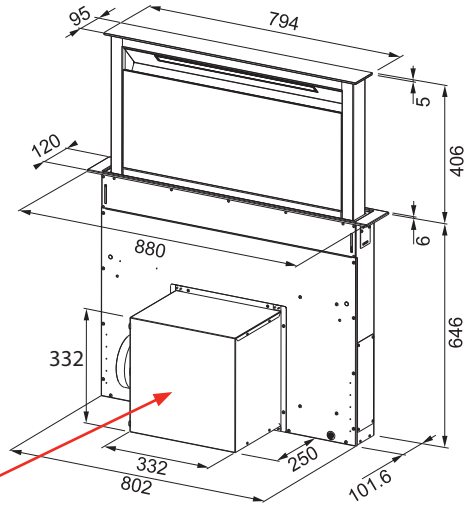

Motor odsavače lze umístit z obou stran a lze s ním pootočit v intervalu 90 stupňů.

TYP	ŠÍŘKA	OBJEDNACÍ ČÍSLO	CENA
FDW 908 IB XS nerez/černá	88 cm	**110.0260.620**	**39 930 Kč (vč. DPH)** 33 000 Kč (bez DPH) **1 424 € (vr. DPH)**

TECHNICKÉ SPECIFIKACE

Hodnoty hluku (akustický výkon/tlak)
podle normy EN 60704-3
Hodnoty výkonu
při vnějším odtahu podle normy EN 61591

1. st.	46 dB(A)$_{re1pW}$	34 dB(A)$_{re\ 20\ \mu Pa}$	220 m^3/h
2. st.	57 dB(A)$_{re1pW}$	45 dB(A)$_{re\ 20\ \mu Pa}$	380 m^3/h
3. st.	61 dB(A)$_{re1pW}$	49 dB(A)$_{re\ 20\ \mu Pa}$	450 m^3/h
4. st.	65 dB(A)$_{re1pW}$	53 dB(A)$_{re\ 20\ \mu Pa}$	530 m^3/h
int.	70 dB(A)$_{re1pW}$	58 dB(A)$_{re\ 20\ \mu Pa}$	710 m^3/h
Výkon motoru			275 W
Stupně výkonu			4 + int. + doběh
Průměr odtahu			150 mm

POPIS

- energetická třída C
- montážní šířka: 88 cm
- nerezový povrch/černé sklo
- **digitální displej**
- **senzorové ovládání**
- **štěrbinové odsávání**
- 4 stupně výkonu, intenzivní stupeň a doběh
- elektronicky řídicí obvod
- **ukazatel nasycení filtru**
- omyvatelný kovový tukový filtr
- osvětlení: **LED lišta 1 × 10 W**
- s vnějším odtahem i s recirkulací
- hmotnost: 36 kg

PŘÍSLUŠENSTVÍ

pachový filtr s vysokou účinností s aktivním uhlím
(lze 5-8 × umýt v myčce nádobí)
UF 09 - 112.0262.703
cena: 5 929 Kč (vč. DPH)
4 900 Kč (bez DPH)
212 € (vr. DPH)

dálkový ovladač
112.0174.991
cena: 1 089 Kč (vč. DPH)
900 Kč (bez DPH)
39 € (vr. DPH)

čistič Gloss Clean
cena: 363 Kč (vč. DPH)
300 Kč (bez DPH)
13 € (vr. DPH)

odsavač par FUD 5007 I XS + FUDL JUPITER

Franke odsavače par ostrůvkové-lustrové

C ENERGY 800

TYP/ NÁKRES

ostrůvkový odsavač par JUPITER

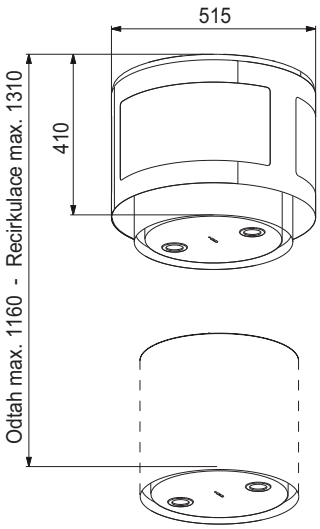

K instalaci jsou nutné 2 elektrické přívody
(z toho jeden přes vypínač pro světla ve vnějším plášti).

TYP	ŠÍŘKA	OBJEDNACÍ ČÍSLO	CENA
FUD 5007 I XS* nerez	51,5 cm	**110.0159.378**	**37 510 Kč (vč. DPH)** 31 000 Kč (bez DPH) **1 338 € (vr. DPH)**
FUDL JUPITER* (vnější plášť) nerez/polykarbonát	51,5 cm	**112.0177.599**	**16 093 Kč (vč. DPH)** 13 300 Kč (bez DPH) **574 € (vr. DPH)**

* nutno objednat obě části

TECHNICKÉ SPECIFIKACE

Hodnoty hluku (akustický výkon/tlak)
podle normy EN 60704-3
Hodnoty výkonu
při vnějším odtahu podle normy EN 61591

1. st.	49 dB(A)$_{re1pW}$	37 dB(A)$_{re\ 20\ \mu Pa}$	230 m^3/h
2. st.	60 dB(A)$_{re1pW}$	48 dB(A)$_{re\ 20\ \mu Pa}$	345 m^3/h
3. st.	65 dB(A)$_{re1pW}$	53 dB(A)$_{re\ 20\ \mu Pa}$	450 m^3/h
int.	68 dB(A)$_{re1pW}$	56 dB(A)$_{re\ 20\ \mu Pa}$	520 m^3/h
Výkon motoru			250 W
Stupně výkonu			3 + int. + doběh
Průměr odtahu			150 mm

POPIS

- energetická třída C
- průměr: 51,5 cm
- nerezový povrch/polykarbonát
- **štěrbinové odsávání**
- 3 stupně výkonu, intenzivní stupeň a doběh
- elektronicky řídicí obvod
- funkce trvalého odvětrávání
- omyvatelný kovový tukový filtr
- osvětlení: **LED žárovky 2 × 4 W**, úsporné žárovky 6 × 9 W/230 V, G9
- s vnějším odtahem i s recirkulací
- hmotnost: 22 kg

PŘÍSLUŠENSTVÍ

kulatý pachový filtr s vysokou účinností s aktivním uhlím
UF 08 - 112.0174.995
v ceně odsavače
cena: 1 936 Kč (vč. DPH)
1 600 Kč (bez DPH)
69 € (vr. DPH)

dálkový ovladač
112.0174.991
v ceně odsavače

set na vnější odtah
112.0176.958
cena: 2 178 Kč (vč. DPH)
1 800 Kč (bez DPH)
78 € (vr. DPH)

čistič Gloss Clean
cena: 363 Kč (vč. DPH)
300 Kč (bez DPH)
13 € (vr. DPH)

odsavač par FME 407 XS

Franke odsavače par ostrůvkové

ENERGY 800

TYP/ NÁKRES

ostrůvkový odsavač par MERCURY

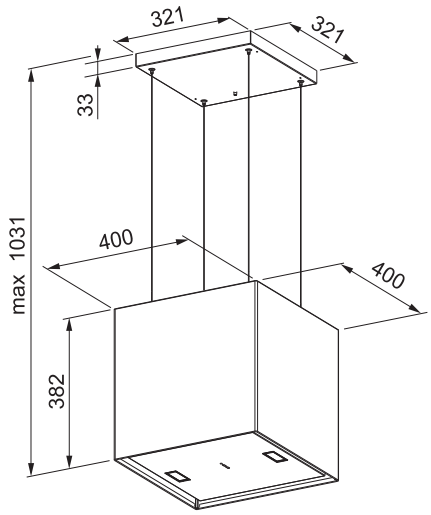

TYP	ŠÍŘKA	OBJEDNACÍ ČÍSLO	CENA
FME 407 XS nerez	40 cm	**110.0260.618**	**26 620 Kč (vč. DPH)** 22 000 Kč (bez DPH) **950 € (vr. DPH)**
FME 407 BK černá	40 cm	**110.0260.619**	**27 467 Kč (vč. DPH)** 22 700 Kč (bez DPH) **980 € (vr. DPH)**

TECHNICKÉ SPECIFIKACE

Hodnoty hluku (akustický výkon/tlak)
podle normy EN 60704-3
Hodnoty výkonu
při vnějším odtahu podle normy EN 61591

1. st.	60 dB(A)$_{re1pW}$	48 dB(A)$_{re\ 20\ \mu Pa}$	220 m^3/h
2. st.	69 dB(A)$_{re1pW}$	57 dB(A)$_{re\ 20\ \mu Pa}$	340 m^3/h
3. st.	73 dB(A)$_{re1pW}$	61 dB(A)$_{re\ 20\ \mu Pa}$	420 m^3/h
int.	75 dB(A)$_{re1pW}$	63 dB(A)$_{re\ 20\ \mu Pa}$	450 m^3/h
Výkon motoru			250 W
Stupně výkonu			3 + int. + doběh
Průměr odtahu			-

POPIS

- montážní šířka: 40 cm
- nerezový povrch/černý povrch
- **štěrbinové odsávání**
- 3 stupně výkonu, intenzivní stupeň a doběh
- elektronický řídicí obvod
- funkce trvalého odvětrávání
- **ukazatel nasycení filtru**
- omyvatelný kovový tukový filtr
- osvětlení: **LED žárovky 2 × 5 W**, stmívatelné
- Pozor! pouze recirkulace, nelze napojit na vnější odtah
- hmotnost: 20 kg

PŘÍSLUŠENSTVÍ

kulatý pachový filtr s vysokou účinností s aktivním uhlím
UF 08 - 112.0174.995
v ceně odsavače
cena: 1 936 Kč (vč. DPH)
1 600 Kč (bez DPH)
69 € (vr. DPH)

dálkový ovladač
112.0174.991
v ceně odsavače

čistič Gloss Clean
cena: 363 Kč (vč. DPH)
300 Kč (bez DPH)
13 € (vr. DPH)

Franke odsavače par ostrůvkové

D ENERGY 900

TYP/ NÁKRES

ostrůvkový odsavač par PLANAR

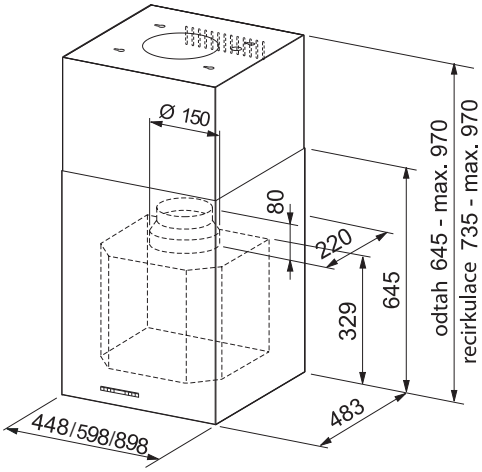

TYP	ŠÍŘKA	OBJEDNACÍ ČÍSLO	CENA
FPL 957 I XS 645 H V2 nerez	90 cm	**110.0275.414**	**33 759 Kč (vč. DPH)** 27 900 Kč (bez DPH) **1 204 € (vr. DPH)**
FPL 657 I XS 645 H V2 nerez	60 cm	**110.0275.413**	**27 467 Kč (vč. DPH)** 22 700 Kč (bez DPH) **980 € (vr. DP**
FPL 457 I XS 645 H V2 nerez	45 cm	**110.0275.412**	**25 410 Kč (vč. DPH)** 21 000 Kč (bez DPH) **906 € (vr. DPH)**

TECHNICKÉ SPECIFIKACE

Hodnoty hluku (akustický výkon/tlak)
podle normy EN 60704-3
Hodnoty výkonu
při vnějším odtahu podle normy EN 61591

1. st.	56 dB(A)$_{re1pW}$	44 dB(A)$_{re\ 20\ \mu Pa}$	345 m^3/h
2. st.	63 dB(A)$_{re1pW}$	51 dB(A)$_{re\ 20\ \mu Pa}$	525 m^3/h
3. st.	67 dB(A)$_{re1pW}$	55 dB(A)$_{re\ 20\ \mu Pa}$	610 m^3/h
int.	70 dB(A)$_{re1pW}$	58 dB(A)$_{re\ 20\ \mu Pa}$	700 m^3/h
Výkon motoru			275 W
Stupně výkonu			3 + int. + doběh
Průměr odtahu			150/120 mm

POPIS

- energetická třída D
- montážní šířka:
  FPL 957 I XS 645 H V2: 90 cm
  FPL 657 I XS 645 H V2: 60 cm
  FPL 457 I XS 645 H V2: 45 cm
- nerezový povrch
- **digitální displej**
- **štěrbinové odsávání**
- 3 stupně výkonu, intenzivní stupeň a doběh
- elektronický řídicí obvod
- funkce trvalého odvětrávání
- **ukazatel nasycení filtru**
- omyvatelný kovový tukový filtr
- osvětlení: halogen. žárovky 4 × 20 W/12 V, G4
- s vnějším odtahem i s recirkulací
- hmotnost: 52/35/28 kg

PŘÍSLUŠENSTVÍ

pachový filtr s aktivním uhlím
UF 06 - 112.0016.756
cena: 484 Kč (vč. DPH)
400 Kč (bez DPH)
17 € (vr. DPH)

dálkový ovladač
112.0174.991
cena: 1 089 Kč (vč. DPH)
900 Kč (bez DPH)
39 € (vr. DPH)

zpětná klapka
⌀ 150 mm
ZK 150 - 133.0056.646
cena: 363 Kč (vč. DPH)
300 Kč (bez DPH)
13 € (vr. DPH)

čistič Gloss Clean
cena: 363 Kč (vč. DPH)
300 Kč (bez DPH)
13 € (vr. DPH)

Franke odsavače par ostrůvkové

D ENERGY 900

TYP/ NÁKRES

ostrůvkový odsavač par TUNNEL

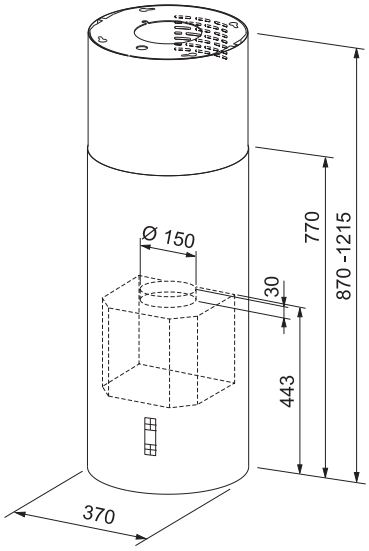

TYP	ŠÍŘKA	OBJEDNACÍ ČÍSLO	CENA
FTU 3807 I XS 77 H V2 nerez	37 cm	**110.0275.401**	**23 958 Kč (vč. DPH)** 19 800 Kč (bez DPH) **855 € (vr. DPH)**

TECHNICKÉ SPECIFIKACE

Hodnoty hluku (akustický výkon/tlak)
podle normy EN 60704-3
Hodnoty výkonu
při vnějším odtahu podle normy EN 61591

1. st.	50 dB(A)$_{re1pW}$	38 dB(A)$_{re 20 µPa}$	335 m^3/h
2. st.	60 dB(A)$_{re1pW}$	48 dB(A)$_{re 20 µPa}$	500 m^3/h
3. st.	63 dB(A)$_{re1pW}$	51 dB(A)$_{re 20 µPa}$	575 m^3/h
int.	66 dB(A)$_{re1pW}$	54 dB(A)$_{re 20 µPa}$	650 m^3/h
Výkon motoru			250 W
Stupně výkonu			3 + int. + doběh
Průměr odtahu			150 mm

POPIS

- energetická třída D
- průměr: 37 cm
- nerezový povrch
- **digitální displej**
- **štěrbinové odsávání**
- 3 stupně výkonu, intenzivní stupeň a doběh
- elektronický řídicí obvod
- funkce trvalého odvětrávání
- **ukazatel nasycení filtru**
- omyvatelný kovový tukový filtr
- osvětlení: halogen. žárovky 2 × 20 W/12 V, GU53
- s vnějším odtahem i s recirkulací
- hmotnost: 27 kg (bez skla)

PŘÍSLUŠENSTVÍ

pachový filtr s aktivním uhlím
UF 06 - 112.0016.756
cena: 484 Kč (vč. DPH)
400 Kč (bez DPH)
17 € (vr. DPH)

dálkový ovladač
112.0174.991
cena: 1 089 Kč (vč. DPH)
900 Kč (bez DPH)
39 € (vr. DPH)

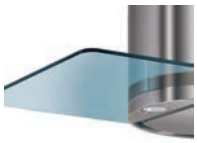

sklo 898 × 650 mm
hmotnost 16 kg
112.0016.761
cena: 10 890 Kč (vč. DPH)
9 000 Kč (bez DPH)
388 € (vr. DPH)

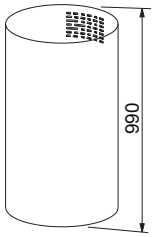

prodloužení komínku
výška 990 mm
(nahrazuje horní část)
112.0049.382
cena: 10 285 Kč (vč. DPH)
8 500 Kč (bez DPH)
367 € (vr. DPH)

zpětná klapka, ø 150 mm
ZK 150 - 133.0056.646
cena: 363 Kč (vč. DPH)
300 Kč (bez DPH)
13 € (vr. DPH)

čistič Gloss Clean
cena: 363 Kč (vč. DPH)
300 Kč (bez DPH)
13 € (vr. DPH)

Franke odsavače par ostrůvkové

D ENERGY 900

TYP/ NÁKRES

ostrůvkový odsavač par FORMAT 45-T

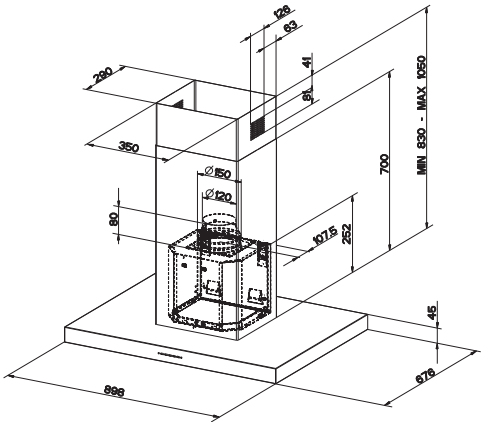

TYP	ŠÍŘKA	OBJEDNACÍ ČÍSLO	CENA
FDF 9274 I XS nerez	90 cm	**110.0275.410**	**24 926 Kč (vč. DPH)** 20 600 Kč (bez DPH) **889 € (vr. DPH**

TECHNICKÉ SPECIFIKACE

Hodnoty hluku (akustický výkon/tlak)
podle normy EN 60704-3
Hodnoty výkonu
při vnějším odtahu podle normy EN 61591

1. st.	55 dB(A)$_{re1pW}$	43 dB(A)$_{re\ 20\ \mu Pa}$	360 m^3/h
2. st.	65 dB(A)$_{re1pW}$	53 dB(A)$_{re\ 20\ \mu Pa}$	550 m^3/h
3. st.	68 dB(A)$_{re1pW}$	56 dB(A)$_{re\ 20\ \mu Pa}$	640 m^3/h
int.	72 dB(A)$_{re1pW}$	60 dB(A)$_{re\ 20\ \mu Pa}$	740 m^3/h
Výkon motoru			275 W
Stupně výkonu			3 + int. + doběh
Průměr odtahu			150/120 mm

POPIS

- energetická třída D
- montážní šířka: 90 cm
- **tloušťka panelu 4,5 cm**
- nerezový povrch
- **digitální displej**
- 3 stupně výkonu, intenzivní stupeň a doběh
- elektronický řídicí obvod
- funkce trvalého odvětrávání
- **ukazatel nasycení filtru**
- omyvatelný kovový tukový filtr
- osvětlení: halogenové žárovky 4 × 20 W/12 V, G4, stmívatelné
- s vnějším odtahem i s recirkulací
- hmotnost: 34 kg

PŘÍSLUŠENSTVÍ

pachový filtr s aktivním uhlím
UF 06 - 112.0016.756
cena: 484 Kč (vč. DPH)
400 Kč (bez DPH)
17 € (vr. DPH)

dálkový ovladač
112.0174.991
cena: 1 089 Kč (vč. DPH)
900 Kč (bez DPH)
39 € (vr. DPH)

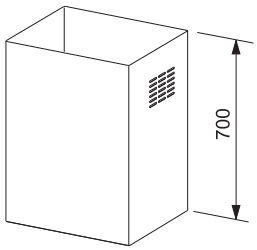

prodloužení komínku
(nahrazuje horní část)
112.0017.991
cena: 7 865 Kč (vč. DPH)
6 500 Kč (bez DPH)
281 € (vr. DPH)

zpětná klapka Ø 150 mm
ZK 150 - 133.0056.646
cena: 363 Kč (vč. DPH)
300 Kč (bez DPH)
13 € (vr. DPH)

zpětná klapka Ø 120 mm
ZK 120 - 133.0058.472
cena: 363 Kč (vč. DPH)
300 Kč (bez DPH)
13 € (vr. DPH)

čistič Gloss Clean
cena: 363 Kč (vč. DPH)
300 Kč (bez DPH)
13 € (vr. DPH)

Franke odsavače par ostrůvkové

D ENERGY 800

TYP/ NÁKRES

ostrůvkový odsavač par FORMAT 45

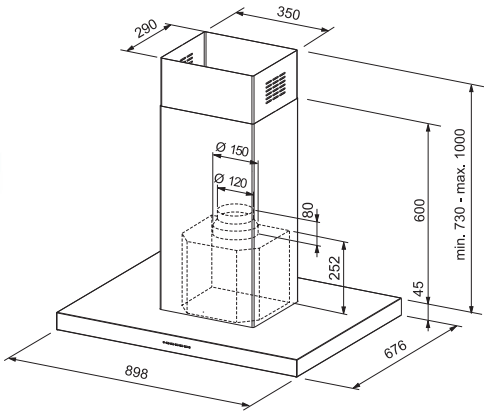

TYP	ŠÍŘKA	OBJEDNACÍ ČÍSLO	CENA
FDF 9354 I XS nerez	90 cm	**110.0196.073**	**19 965 Kč (vč. DPH)** 16 500 Kč (bez DPH) **712 € (vr. DPH)**

TECHNICKÉ SPECIFIKACE

Hodnoty hluku (akustický výkon/tlak)
podle normy EN 60704-3
Hodnoty výkonu
při vnějším odtahu podle normy EN 61591

1. st.	54 dB(A)$_{re1pW}$	42 dB(A)$_{re\ 20\ \mu Pa}$	315 m^3/h
2. st.	62 dB(A)$_{re1pW}$	50 dB(A)$_{re\ 20\ \mu Pa}$	480 m^3/h
3. st.	67 dB(A)$_{re1pW}$	55 dB(A)$_{re\ 20\ \mu Pa}$	610 m^3/h
int.	71 dB(A)$_{re1pW}$	59 dB(A)$_{re\ 20\ \mu Pa}$	685 m^3/h
Výkon motoru			250 W
Stupně výkonu			3 + int. + doběh
Průměr odtahu			150/120 mm

POPIS

- energetická třída D
- montážní šířka: 90 cm
- **tloušťka panelu 4,5 cm**
- nerezový povrch
- 3 stupně výkonu, intenzivní stupeň a doběh
- **dotykové ovládání**
- omyvatelný kovový tukový filtr
- osvětlení: halogenové žárovky 4 × 20 W/12 V, G4, stmívatelné
- s vnějším odtahem i s recirkulací
- hmotnost: 32 kg

PŘÍSLUŠENSTVÍ

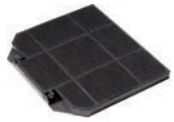

pachový filtr s aktivním uhlím
UF 06 - 112.0016.756
cena: 484 Kč (vč. DPH)
400 Kč (bez DPH)
17 € (vr. DPH)

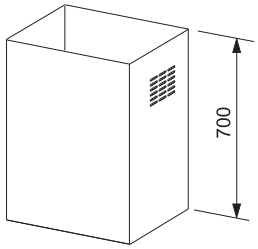

prodloužení komínku
(nahrazuje horní část)
112.0017.991
cena: 7 865 Kč (vč. DPH)
6 500 Kč (bez DPH)
281 € (vr. DPH)

zpětná klapka Ø 150 mm
ZK 150 - 133.0056.646
cena: 363 Kč (vč. DPH)
300 Kč (bez DPH)
13 € (vr. DPH)

zpětná klapka Ø 120 mm
ZK 120 - 133.0058.472
cena: 363 Kč (vč. DPH)
300 Kč (bez DPH)
13 € (vr. DPH)

čistič Gloss Clean
cena: 363 Kč (vč. DPH)
300 Kč (bez DPH)
13 € (vr. DPH)

Franke odsavače par ostrůvkové

D ENERGY 800

TYP/ NÁKRES

ostrůvkový odsavač par NEPTUNE

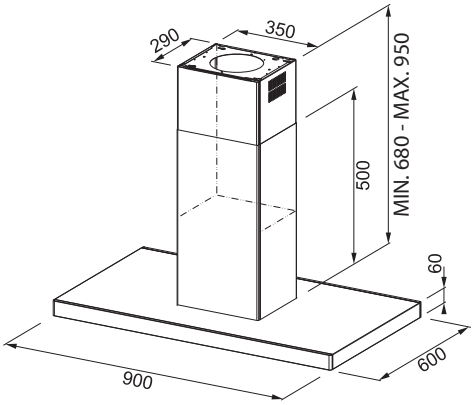

TYP	ŠÍŘKA	OBJEDNACÍ ČÍSLO	CENA
FNE 905 I XS nerez	90 cm	**110.0260.653**	**21 538 Kč (vč. DPH)** 17 800 Kč (bez DPH) **768 € (vr. DPH)**

TECHNICKÉ SPECIFIKACE

Hodnoty hluku (akustický výkon/tlak)
podle normy EN 60704-3
Hodnoty výkonu
při vnějším odtahu podle normy EN 61591

1. st.	45 dB(A)$_{re1pW}$	33 dB(A)$_{re\ 20\ \mu Pa}$	315 m^3/h
2. st.	56 dB(A)$_{re1pW}$	44 dB(A)$_{re\ 20\ \mu Pa}$	480 m^3/h
3. st.	63 dB(A)$_{re1pW}$	51 dB(A)$_{re\ 20\ \mu Pa}$	610 m^3/h
int.	68 dB(A)$_{re1pW}$	56 dB(A)$_{re\ 20\ \mu Pa}$	685 m^3/h
Výkon motoru			250 W
Stupně výkonu			3 + int.
Průměr odtahu			150/120 mm

POPIS

- energetická třída D
- montážní šířka: 90 cm
- nerezový povrch, přední panel černé sklo
- 3 stupně výkonu, intenzivní stupeň
- **dotykové ovládání**
- omyvatelný kovový tukový filtr
- osvětlení: halogen. žárovky 4 × 20 W/12 V, G4
- s vnějším odtahem i s recirkulací
- hmotnost: 27 kg

PŘÍSLUŠENSTVÍ

pachový filtr s aktivním uhlím
UF 06 - 112.0016.756
cena: 484 Kč (vč. DPH)
400 Kč (bez DPH)
17 € (vr. DPH)

zpětná klapka ø 150 mm
ZK 150 - 133.0056.646
cena: 363 Kč (vč. DPH)
300 Kč (bez DPH)
13 € (vr. DPH)

zpětná klapka ø 120 mm
ZK 120 - 133.0058.472
cena: 363 Kč (vč. DPH)
300 Kč (bez DPH)
13 € (vr. DPH)

čistič Gloss Clean
cena: 363 Kč (vč. DPH)
300 Kč (bez DPH)
13 € (vr. DPH)

Franke odsavače par ostrůvkové

D ENERGY 800

TYP/ NÁKRES

ostrůvkový odsavač par GLASS SOFT

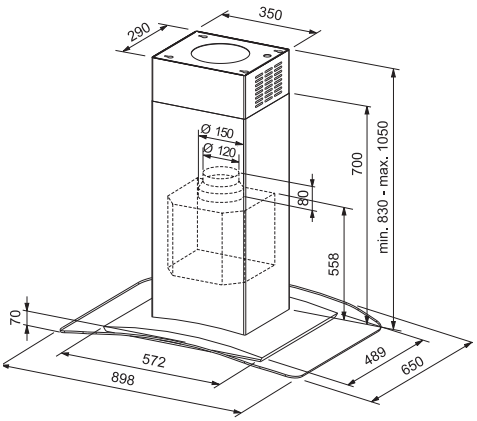

TYP	ŠÍŘKA	OBJEDNACÍ ČÍSLO	CENA
FGC 906 I XS nerez	90 cm	**110.0016.635**	**21 538 Kč (vč. DPH)** 17 800 Kč (bez DPH) **768 € (vr. DPH)**

TECHNICKÉ SPECIFIKACE

Hodnoty hluku (akustický výkon/tlak)
podle normy EN 60704-3
Hodnoty výkonu
při vnějším odtahu podle normy EN 61591

1. st.	45 dB(A)$_{re1pW}$	33 dB(A)$_{re\ 20\ \mu Pa}$	260 m^3/h
2. st.	56 dB(A)$_{re1pW}$	44 dB(A)$_{re\ 20\ \mu Pa}$	405 m^3/h
3. st.	63 dB(A)$_{re1pW}$	51 dB(A)$_{re\ 20\ \mu Pa}$	545 m^3/h
int.	68 dB(A)$_{re1pW}$	56 dB(A)$_{re\ 20\ \mu Pa}$	660 m^3/h
Výkon motoru			250 W
Stupně výkonu			3 + int.
Průměr odtahu			150/120 mm

POPIS

- energetická třída D
- montážní šířka: 90 cm
- nerezový povrch, sklo
- **digitální displej**
- 3 stupně výkonu, intenzivní stupeň a doběh
- elektronický řídicí obvod
- omyvatelný kovový tukový filtr
- osvětlení: halogen. žárovky 4 × 20 W/12 V, G4
- s vnějším odtahem i s recirkulací
- hmotnost: 37 kg

PŘÍSLUŠENSTVÍ

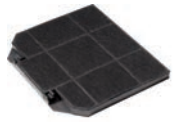

pachový filtr s aktivním uhlím
UF 06 - 112.0016.756
cena: 484 Kč (vč. DPH)
400 Kč (bez DPH)
17 € (vr. DPH)

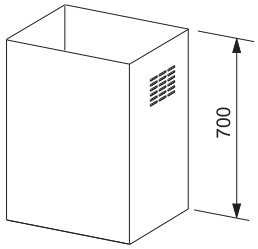

prodloužení komínku
(nahrazuje horní část)
112.0017.991
cena: 7 865 Kč (vč. DPH)
6 500 Kč (bez DPH)
281 € (vr. DPH)

zpětná klapka Ø 150 mm
ZK 150 - 133.0056.646
cena: 363 Kč (vč. DPH)
300 Kč (bez DPH)
13 € (vr. DPH)

zpětná klapka Ø 120 mm
ZK 120 - 133.0058.472
cena: 363 Kč (vč. DPH)
300 Kč (bez DPH)
13 € (vr. DPH)

čistič Gloss Clean
cena: 363 Kč (vč. DPH)
300 Kč (bez DPH)
13 € (vr. DPH)

odsavač par FGL 905-P I XS

Franke odsavače par ostrůvkové

D ENERGY 800

TYP/ NÁKRES

ostrůvkový odsavač par GLASS LINEAR

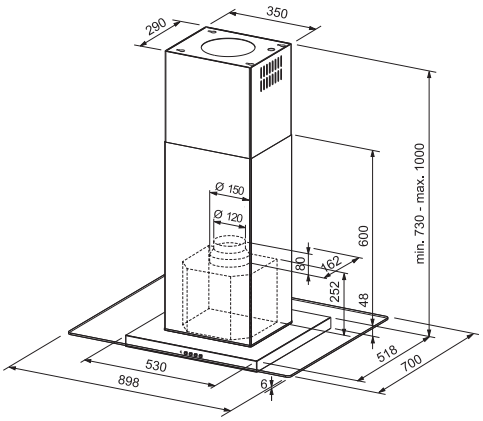

TYP	ŠÍŘKA	OBJEDNACÍ ČÍSLO	CENA
FGL 905-P I XS nerez	90 cm	**110.0042.536**	**19 118 Kč (vč. DPH)** 15 800 Kč (bez DPH) **682 € (vr. DPH)**

TECHNICKÉ SPECIFIKACE

Hodnoty hluku (akustický výkon/tlak)
podle normy EN 60704-3
Hodnoty výkonu
při vnějším odtahu podle normy EN 61591

1. st.	45 dB(A)$_{re1pW}$	33 dB(A)$_{re\ 20\ \mu Pa}$	255 m^3/h
2. st.	56 dB(A)$_{re1pW}$	44 dB(A)$_{re\ 20\ \mu Pa}$	395 m^3/h
3. st.	63 dB(A)$_{re1pW}$	51 dB(A)$_{re\ 20\ \mu Pa}$	540 m^3/h
int.	68 dB(A)$_{re1pW}$	56 dB(A)$_{re\ 20\ \mu Pa}$	650 m^3/h
Výkon motoru			250 W
Stupně výkonu			3 + int.
Průměr odtahu			150/120 mm

POPIS

- energetická třída D
- montážní šířka: 90 cm
- nerezový povrch, sklo
- 3 stupně výkonu, intenzivní stupeň
- **dotykové ovládání**
- omyvatelný kovový tukový filtr
- osvětlení: halogenové žárovky 4 × 20 W/12 V, G4
- s vnějším odtahem i s recirkulací
- hmotnost: 37 kg

PŘÍSLUŠENSTVÍ

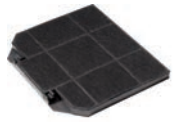

pachový filtr s aktivním uhlím
UF 06 - 112.0016.756
cena: 484 Kč (vč. DPH)
400 Kč (bez DPH)
17 € (vr. DPH)

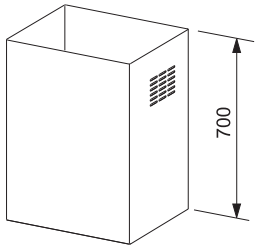

prodloužení komínku
(nahrazuje horní část)
112.0017.991
cena: 7 865 Kč (vč. DPH)
6 500 Kč (bez DPH)
281 € (vr. DPH)

zpětná klapka Ø 150 mm
ZK 150 - 133.0056.646
cena: 363 Kč (vč. DPH)
300 Kč (bez DPH)
13 € (vr. DPH)

zpětná klapka Ø 120 mm
ZK 120 - 133.0058.472
cena: 363 Kč (vč. DPH)
300 Kč (bez DPH)
13 € (vr. DPH)

čistič Gloss Clean
cena: 363 Kč (vč. DPH)
300 Kč (bez DPH)
13 € (vr. DPH)

Franke odsavače par pro zabudování do rohu

D ENERGY 800

TYP/ NÁKRES

rohový odsavač par FORMAT CRONOS

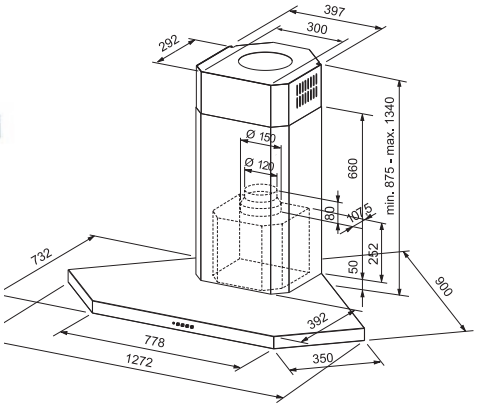

TYP	ŠÍŘKA	OBJEDNACÍ ČÍSLO	CENA
FFC 905-P XS nerez	90 cm	**110.0042.537**	**22 990 Kč (vč. DPH)** 19 000 Kč (bez DPH) **820 € (vr. DPH)**

TECHNICKÉ SPECIFIKACE

Hodnoty hluku (akustický výkon/tlak)
podle normy EN 60704-3
Hodnoty výkonu
při vnějším odtahu podle normy EN 61591

1. st.	54 dB(A)$_{re1pW}$	42 dB(A)$_{re\ 20\ \mu Pa}$	315 m^3/h
2. st.	62 dB(A)$_{re1pW}$	50 dB(A)$_{re\ 20\ \mu Pa}$	480 m^3/h
3. st.	67 dB(A)$_{re1pW}$	55 dB(A)$_{re\ 20\ \mu Pa}$	610 m^3/h
int.	70 dB(A)$_{re1pW}$	58 dB(A)$_{re\ 20\ \mu Pa}$	685 m^3/h
Výkon motoru			250 W
Stupně výkonu			3 + int.
Průměr odtahu			150/120 mm

POPIS

- energetická třída D
- odsavač par na stěnu – **zabudování do rohu**
- montážní šířka: 90 × 90 cm
- nerezový povrch
- 3 stupně výkonu, intenzivní stupeň a doběh
- **dotykové ovládání**
- omyvatelný kovový tukový filtr
- osvětlení: halogenové žárovky 4 × 20 W/12 V, G4, stmívatelné
- s vnějším odtahem i s recirkulací
- hmotnost: 26 kg

PŘÍSLUŠENSTVÍ

pachový filtr s aktivním uhlím
UF 06 - 112.0016.756
cena: 484 Kč (vč. DPH)
400 Kč (bez DPH)
17 € (vr. DPH)

zpětná klapka Ø 150 mm
ZK 150 - 133.0056.646
cena: 363 Kč (vč. DPH)
300 Kč (bez DPH)
13 € (vr. DPH)

zpětná klapka Ø 120 mm
ZK 120 - 133.0058.472
cena: 363 Kč (vč. DPH)
300 Kč (bez DPH)
13 € (vr. DPH)

čistič Gloss Clean
cena: 363 Kč (vč. DPH)
300 Kč (bez DPH)
13 € (vr. DPH)

Franke odsavače par pro zabudování do rohu

D ENERGY 800

TYP/ NÁKRES

ostrůvkový odsavač par DESIGN PLUS

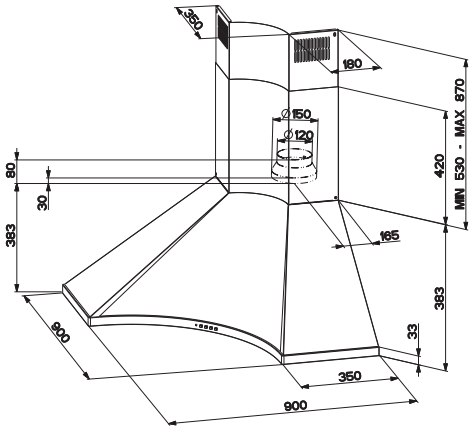

TYP	ŠÍŘKA	OBJEDNACÍ ČÍSLO	CENA
FDPA 904 XS nerez	90 cm	**110.0020.698**	**22 990 Kč (vč. DPH)** 19 000 Kč (bez DPH) **820 € (vr. DPH)**

TECHNICKÉ SPECIFIKACE

Hodnoty hluku (akustický výkon/tlak)
podle normy EN 60704-3
Hodnoty výkonu
při vnějším odtahu podle normy EN 61591

1. st.	50 dB(A)$_{re1pW}$	38 dB(A)$_{re\ 20\ \mu Pa}$	300 m^3/h
2. st.	60 dB(A)$_{re1pW}$	48 dB(A)$_{re\ 20\ \mu Pa}$	445 m^3/h
3. st.	66 dB(A)$_{re1pW}$	54 dB(A)$_{re\ 20\ \mu Pa}$	620 m^3/h
Výkon motoru			205 W
Stupně výkonu			3
Průměr odtahu			150/120 mm

POPIS

- energetická třída D
- odsavač par na stěnu – **zabudování do rohu**
- montážní šířka: 90 × 90 cm
- nerezový povrch
- 3 stupně výkonu
- tlačítkové ovládání
- omyvatelný kovový tukový filtr
- osvětlení: halogenové žárovky 4 × 20 W/12 V, G4
- s vnějším odtahem i s recirkulací
- hmotnost: 26 kg

PŘÍSLUŠENSTVÍ

kulatý pach. filtr s aktivním uhlím
UF 05 - 112.0016.755
cena: 484 Kč (vč. DPH)
400 Kč (bez DPH)
17 € (vr. DPH)

zpětná klapka Ø 150 mm
ZK 150 - 133.0056.646
cena: 363 Kč (vč. DPH)
300 Kč (bez DPH)
13 € (vr. DPH)

zpětná klapka Ø 120 mm
ZK 120 - 133.0058.472
cena: 363 Kč (vč. DPH)
300 Kč (bez DPH)
13 € (vr. DPH)

čistič Gloss Clean
cena: 363 Kč (vč. DPH)
300 Kč (bez DPH)
13 € (vr. DPH)

Franke odsavače par výsuvné

F K 40

TYP/ NÁKRES

vestavný výsuvný odsavač par OMNIA k zabudování do skříňky

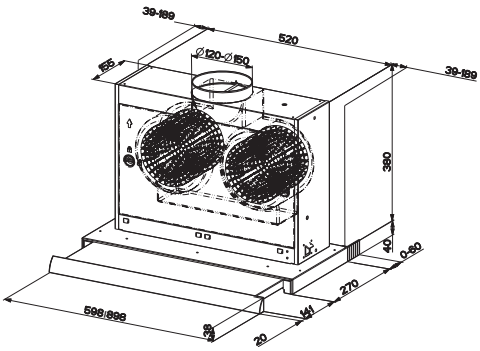

TYP	ŠÍŘKA	OBJEDNACÍ ČÍSLO	CENA
FTC 922 XS nerez	90 cm	**110.0017.850**	**8 954 Kč (vč. DPH)** 7 400 Kč (bez DPH) **319 € (vr. DPH)**
FTC 622 XS nerez	60 cm	**110.0016.645**	**7 623 Kč (vč. DPH)** 6 300 Kč (bez DPH) **272 € (vr. DPH)**

TECHNICKÉ SPECIFIKACE

Hodnoty hluku (akustický výkon/tlak)
podle normy EN 60704-3
Hodnoty výkonu
při vnějším odtahu podle normy EN 61591

1. st.	55 dB(A)$_{re1pW}$	43 dB(A)$_{re\ 20\ \mu Pa}$	300 m^3/h
2. st.	60 dB(A)$_{re1pW}$	48 dB(A)$_{re\ 20\ \mu Pa}$	375 m^3/h
3. st.	66 dB(A)$_{re1pW}$	54 dB(A)$_{re\ 20\ \mu Pa}$	460 m^3/h
Výkon motoru			276 W
Stupně výkonu			3
Průměr odtahu			150/120 mm

POPIS

- energetická třída F
- montážní šířka:
  FTC 922 XS: 90 cm
  FTC 622 XS: 60 cm
- nerezový přední panel
- 3 stupně výkonu
- posuvné přepínače
- **dva motory**
- omyvatelný kovový tukový filtr
- osvětlení: zářivka 2 × 9 W/230 V, G23-2p
- s vnějším odtahem i s recirkulací
- hmotnost: 14 kg

PŘÍSLUŠENSTVÍ

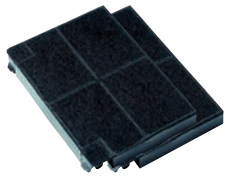

pachový filtr s aktivním uhlím
UF 04 - 112.0016.758
cena: 484 Kč (vč. DPH)
400 Kč (bez DPH)
17 € (vr. DPH)

zpětná klapka Ø 150 mm
ZK 150 - 133.0056.646
cena: 363 Kč (vč. DPH)
300 Kč (bez DPH)
13 € (vr. DPH)

zpětná klapka Ø 120 mm
ZK 120 - 133.0058.472
cena: 363 Kč (vč. DPH)
300 Kč (bez DPH)
13 € (vr. DPH)

čistič Gloss Clean
cena: 363 Kč (vč. DPH)
300 Kč (bez DPH)
13 € (vr. DPH)

Franke odsavače par výsuvné

E K 33

TYP/ NÁKRES

vestavný odsavač par TELESCOPIC
k zabudování do skříňky

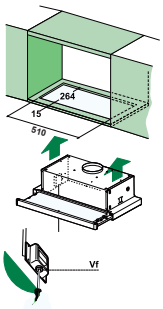

montáž přes boční úchyty

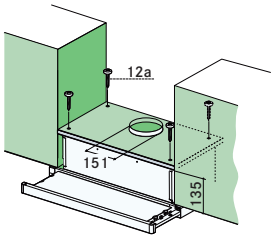

montáž přes nosnou plochu

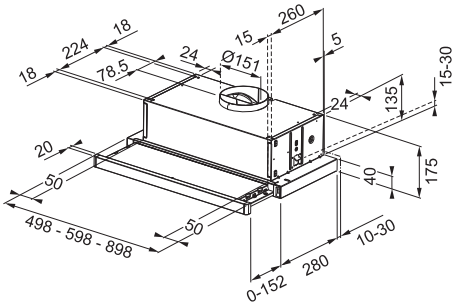

TYP	ŠÍŘKA	OBJEDNACÍ ČÍSLO	CENA
FTC 6032 GR/XS nerez	60 cm	**110.0200.740**	**3 388 Kč (vč. DPH)** 2 800 Kč (bez DPH) **121 € (vr. DPH)**

TECHNICKÉ SPECIFIKACE

Hodnoty hluku (akustický výkon/tlak)
podle normy EN 60704-3
Hodnoty výkonu
při vnějším odtahu podle normy EN 61591

1. st.	50 dB(A)$_{re1pW}$	38 dB(A)$_{re\ 20\ \mu Pa}$	190 m^3/h
2. st.	56 dB(A)$_{re1pW}$	44 dB(A)$_{re\ 20\ \mu Pa}$	250 m^3/h
3. st.	62 dB(A)$_{re1pW}$	50 dB(A)$_{re\ 20\ \mu Pa}$	300 m^3/h
Výkon motoru			125 W
Stupně výkonu			3
Průměr odtahu			150 mm

POPIS

- energetická třída E
- montážní šířka: 60 cm
- **2 možné způsoby montáže – viz. obrázky**
- nerezový přední panel
- 3 stupně výkonu
- posuvné přepínače
- omyvatelný kovový tukový filtr
- osvětlení: halogen. žárovky 2 × 28 W/230 V, E14
- s vnějším odtahem i s recirkulací
- hmotnost: 7,5 kg

PŘÍSLUŠENSTVÍ

kulatý pachový filtr
s aktivním uhlím
UF 02 - 112.0067.942
cena: 484 Kč (vč. DPH)
400 Kč (bez DPH)
17 € (vr. DPH)

zpětná klapka Ø 150 mm
ZK 150 - 133.0056.646
cena: 363 Kč (vč. DPH)
300 Kč (bez DPH)
13 € (vr. DPH)

zpětná klapka Ø 120 mm
ZK 120 - 133.0058.472
cena: 363 Kč (vč. DPH)
300 Kč (bez DPH)
13 € (vr. DPH)

čistič Gloss Clean
cena: 363 Kč (vč. DPH)
300 Kč (bez DPH)
13 € (vr. DPH)

odsavač par FBI 737 XS

Franke odsavače par vestavné

C ENERGY 800

TYP/ NÁKRES

vestavný odsavač par INCA

52 70

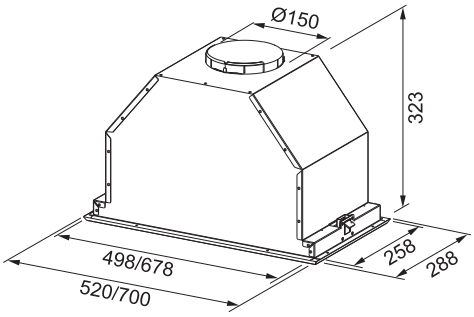

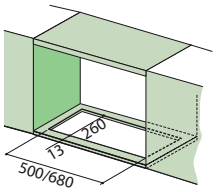

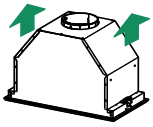

TYP	ŠÍŘKA	OBJEDNACÍ ČÍSLO	CENA
FBI 737 XS nerez	70 cm	**110.0260.673**	**11 132 Kč (vč. DPH)** 9 200 Kč (bez DPH) **397 € (vr. DPH)**
FBI 537 XS nerez	52 cm	**110.0260.672**	**10 527 Kč (vč. DPH)** 8 700 Kč (bez DPH) **376 € (vr. DPH)**

TECHNICKÉ SPECIFIKACE

Hodnoty hluku (akustický výkon/tlak)
podle normy EN 60704-3
Hodnoty výkonu
při vnějším odtahu podle normy EN 61591

1. st.	50 dB(A)$_{re1pW}$	38 dB(A)$_{re\ 20\ \mu Pa}$	310 m^3/h
2. st.	59 dB(A)$_{re1pW}$	47 dB(A)$_{re\ 20\ \mu Pa}$	475 m^3/h
3. st.	65 dB(A)$_{re1pW}$	53 dB(A)$_{re\ 20\ \mu Pa}$	620 m^3/h
int.	68 dB(A)$_{re1pW}$	56 dB(A)$_{re\ 20\ \mu Pa}$	690 m^3/h
Výkon motoru			250 W
Stupně výkonu			3 + int. + doběh
Průměr odtahu			150/120 mm

POPIS

- energetická třída C
- montáž pod skříňku
- montážní šířka:
  FBI 737 XS: 70 cm
  FBI 537 XS: 52 cm
- nerezový povrch
- **štěrbinové odsávání**
- dotykové ovládání
- 3 stupně výkonu, intenzivní a doběh
- **ukazatel nasycení filtru**
- omyvatelný kovový tukový filtr
- osvětlení: halogen. žárovky 2 × 20 W/12 V, GU4
- s vnějším odtahem i s recirkulací
- hmotnost: 9 kg

PŘÍSLUŠENSTVÍ

kulatý pach. filtr s aktivním uhlím
UF 05 - 112.0016.755
cena: 484 Kč (vč. DPH)
400 Kč (bez DPH)
17 € (vr. DPH)

dálkový ovladač
112.0174.991
cena: 1 089 Kč (vč. DPH)
900 Kč (bez DPH)
39 € (vr. DPH)

zpětná klapka Ø 150 mm
ZK 150 - 133.0056.646
cena: 363 Kč (vč. DPH)
300 Kč (bez DPH)
13 € (vr. DPH)

zpětná klapka Ø 120 mm
ZK 120 - 133.0058.472
cena: 363 Kč (vč. DPH)
300 Kč (bez DPH)
13 € (vr. DPH)

čistič Gloss Clean
cena: 363 Kč (vč. DPH)
300 Kč (bez DPH)
13 € (vr. DPH)

Franke odsavače par vestavné

D K 40

TYP/ NÁKRES

vestavný odsavač par BOX
k zabudování do skříňky

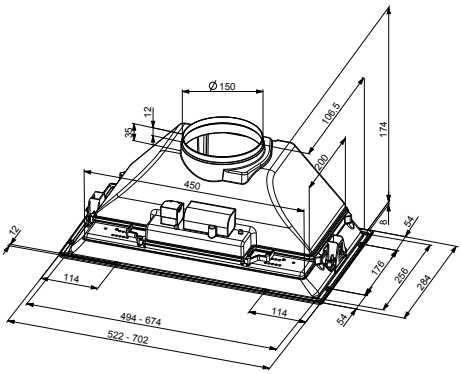

TYP	ŠÍŘKA	OBJEDNACÍ ČÍSLO	CENA
FBI 722 XS nerez	72,2 cm	**110.0200.769**	**4 356 Kč (vč. DPH)** 3 600 Kč (bez DPH) **155 € (vr. DPH)**
FBI 522 XS nerez	52,2 cm	**110.0200.701**	**4 235 Kč (vč. DPH)** 3 500 Kč (bez DPH) **151 € (vr. DPH)**

TECHNICKÉ SPECIFIKACE

Hodnoty hluku (akustický výkon/tlak)
podle normy EN 60704-3
Hodnoty výkonu
při vnějším odtahu podle normy EN 61591

1. st.	54 dB(A)$_{re1pW}$	42 dB(A)$_{re\ 20\ \mu Pa}$	220 m^3/h
2. st.	63 dB(A)$_{re1pW}$	51 dB(A)$_{re\ 20\ \mu Pa}$	320 m^3/h
3. st.	67 dB(A)$_{re1pW}$	55 dB(A)$_{re\ 20\ \mu Pa}$	420 m^3/h
Výkon motoru			140 W
Stupně výkonu			3
Průměr odtahu			150/120 mm

POPIS

- energetická třída D
- montážní šířka:
  FBI 722 XS: 70,2 cm
  FBI 522 XS: 52,2 cm
- **nerezový rám**
- 3 stupně výkonu
- posuvné přepínače
- omyvatelný kovový tukový filtr
- osvětlení: halogen. žárovky 2 × 20 W/12 V, GU4
- s vnějším odtahem i s recirkulací
- hmotnost: 5 kg

PŘÍSLUŠENSTVÍ

kulatý pachový filtr
s aktivním uhlím
UF 02 - 112.0067.942
cena: 484 Kč (vč. DPH)
400 Kč (bez DPH)
17 € (vr. DPH)

zpětná klapka ⌀ 150 mm
ZK 150 - 133.0056.646
cena: 363 Kč (vč. DPH)
300 Kč (bez DPH)
13 € (vr. DPH)

zpětná klapka ⌀ 120 mm
ZK 120 - 133.0058.472
cena: 363 Kč (vč. DPH)
300 Kč (bez DPH)
13 € (vr. DPH)

čistič Gloss Clean
cena: 363 Kč (vč. DPH)
300 Kč (bez DPH)
13 € (vr. DPH)

Franke odsavače par podvěsné

E K 33

TYP/ NÁKRES

podvěsný odsavač par TARGET

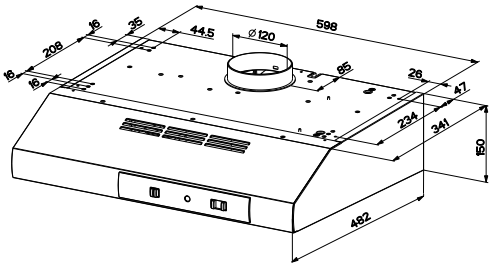

TYP	ŠÍŘKA	OBJEDNACÍ ČÍSLO	CENA
FTT 632 XS FM nerez	60 cm	**110.0157.863**	**2 662 Kč (vč. DPH)** 2 200 Kč (bez DPH) **95 € (vr. DPH)**
FTT 632 WH FS bílá	60 cm	**110.0157.862**	**2 057 Kč (vč. DPH)** 1 700 Kč (bez DPH) **73 € (vr. DPH)**

TECHNICKÉ SPECIFIKACE

Hodnoty hluku (akustický výkon/tlak)
podle normy EN 60704-3
Hodnoty výkonu
při vnějším odtahu podle normy EN 61591

1. st.	63 dB(A)$_{re1pW}$	51 dB(A)$_{re\ 20\ \mu Pa}$	165 m^3/h
2. st.	68 dB(A)$_{re1pW}$	56 dB(A)$_{re\ 20\ \mu Pa}$	215 m^3/h
3. st.	71 dB(A)$_{re1pW}$	59 dB(A)$_{re\ 20\ \mu Pa}$	240 m^3/h
Výkon motoru			100 W
Stupně výkonu			3
Průměr odtahu			120 mm

POPIS

- energetická třída E
- montáž pod skříňku
- montážní šířka: 60 cm
- Nerezový nebo bílý povrch
- 3 stupně výkonu
- posuvné přepínače
- kovový tukový filtr - nerez provedení
- papírový tukový filtr - bílé provedení
- osvětlení: halogen. žárovky 2 × 28 W/230 V, E14
- s vnějším odtahem i s recirkulací
- **možnost odtahu nahoru a dozadu**
- hmotnost: 7 kg

PŘÍSLUŠENSTVÍ

pachový filtr s aktivním uhlím
UF 01 - 112.0017.979
cena: 242 Kč (vč. DPH)
200 Kč (bez DPH)
9 € (vr. DPH)

zpětná klapka
ø 120 mm
ZK 120 - 133.0058.472
cena: 363 Kč (vč. DPH)
300 Kč (bez DPH)
13 € (vr. DPH)

čistič Gloss Clean
cena: 363 Kč (vč. DPH)
300 Kč (bez DPH)
13 € (vr. DPH)

TECHNICKÉ SPECIFIKACE - ODSAVAČE PAR

MODEL	Montážní šířka (cm)	Provedení	Stupně výkonu	Doběh	Maximální dB(A)$_{re1pW}$ podle normy EN 60704-3	Maximální výkon m3/h podle normy EN 61591	Energetická třída	Vnější odtah/recirkulace
KOMÍNOVÉ								
SINOS	90	bílá černá	4 + int.	●	70	860	A	●
ROLLER	90	černá	3 + int.	●	71	690	C	●
SWING	90	bílá černá	4 + int.	●	73	880	B	●
MARIS	60/80/90	bílá černá bílá/nerez černá/nerez	3 + int.	●	70	680	C	●
VERTICAL EVO	60/90	bílá černá	3	-	69	560	C	●
TUNNEL	37	nerez	3 + int.	●	68	615	C	●
TURN	37	nerez	3 + int.	-	67	590	C	●
PLANAR	90	nerez	3 + int.	●	67	640	C	●
I-FORMAT	90	nerez	3 + int.	-	65	640	C	●
NEPTUNE	60/90	nerez	3	-	65	420	E	●
CRYSTAL TOUCH	90	nerez	3 + int.	●	71	685	C	●
FORMAT 45-T	90	nerez	3 + int.	●	72	740	D	●
FORMAT 45	70/80/90	nerez	3 + int.	●	71	685	C	●
FORMAT 45	120	nerez	3 + int.	●	71	685	D	●
FORMAT 70	60/70/90	nerez	3 + int.	-	70	510	D	●
GLASS SOFT	60/90	nerez	3	-	66	410	E	●
GLASS SOFT BK	60/90	nerez	3 + int.	-	68	650	D	●
GLASS LINEAR-P	70/80/90	nerez	3 + int.	-	69	650	D	●
GLASS LINEAR BK	70/90	nerez	3	-	66	410	E	●
GLASS LINEAR	60/90	nerez	3	-	66	410	E	●
LINFA	60/70/90	nerez	3	-	61	410	E	●
JOY	60/90	nerez	3	-	67	430	E	●
COUNTRY SCOTLAND	90	krémově bílá	3	-	61	410	E	●
COUNTRY LONDA	60/90	krémově bílá	3	-	61	410	E	●
CLASSIC LORD	90	barva mosaz	3	-	71	570	D	●
STROPNÍ								
MARIS BUILT-IN	120	bílé sklo/nerez	4 + int.	●	73	860	A	●
MARIS BUILT-UNDER	120	bílé sklo/nerez	3 + int.	●	69	430	-	pouze recirkulace
OSTRŮVKOVÉ-VÝSUVNÉ								
DOWNDRAFT	88	nerez/černé sklo	4 + int.	●	70	710	C	●

MODEL	Montážní šířka (cm)	Provedení	Stupně výkonu	Doběh	Maximální dB(A)$_{re1pW}$ podle normy EN 60704-3	Maximální výkon m3/h podle normy EN 61591	Energetická třída	Vnější odtah/recirkulace
OSTRŮVKOVÉ -LUSTROVÉ								
JUPITER	51,5	nerez/polykarbonát	3 + int.	●	68	520	C	●
OSTRŮVKOVÉ								
MERCURY	40	nerez černá	3 + int.	●	75	450	-	pouze recirkulace
PLANAR	45/60/90	nerez	3 + int.	●	70	700	D	●
TUNNEL	37	nerez	3 + int.	●	66	650	D	●
FORMAT 45-T	90	nerez	3 + int.	●	72	740	D	●
FORMAT 45	90	nerez	3 + int.	●	71	685	D	●
NEPTUNE	90	nerez	3 + int.	-	68	685	D	●
GLASS SOFT	90	nerez	3 + int.	●	68	660	D	●
GLASS LINEAR	90	nerez	3 + int.	-	68	650	D	●
ZABUDOVÁNÍ DO ROHU								
FORMAT CRONOS	90	nerez	3 + int.	●	70	685	D	●
DESIGN PLUS	90	nerez	3	-	66	620	D	●
OSTATNÍ								
OMNIA	60/90	nerez	3	-	66	460	F	●
TELESCOPIC	60	nerez	3	-	62	300	E	●
INCA	52/70	nerez	3 + int.	●	68	690	C	●
BOX	52,2/70,2	nerez	3	-	67	420	D	●
TARGET	60	nerez bílá	3	-	71	240	E	●

VESTAVNÉ SPOTŘEBIČE

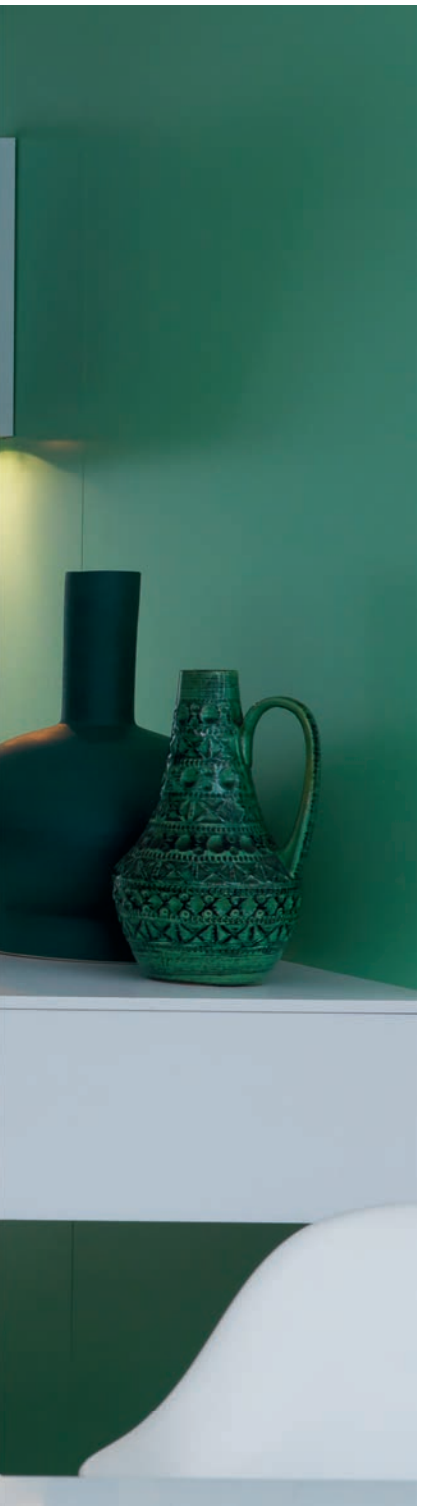

VESTAVNÉ TROUBY	276-277; 279-285
ŘADA CRYSTAL STEEL 46	278
MIKROVLNNÉ TROUBY	284-287
VESTAVNÁ TROUBA COUNTRY	
A PLYNOVÁ VARNÁ DESKA TREND LINE 600	288-289
PLYNOVÉ VARNÉ DESKY	298-305
INDUKČNÍ VARNÉ DESKY	308-311
SKLOKERAMICKÉ VARNÉ DESKY	312
CHLADNIČKY	318-321
MYČKY NÁDOBÍ	328-329

Trouby, CS 46,
mikrovlnné trouby

VESTAVNÉ TROUBY, ŘADA CRYSTAL STEEL 46, MIKROVLNNÉ TROUBY A MOSAZ

OZNAČENÍ	STRANA
VESTAVNÉ TROUBY	
CR 66 M BM-1	str. 279
CR 66 M WH-1	str. 281
CR 86 M BM-1	str. 279
CR 912 M BM DCT 60+	str. 279
CR 912 M WH DCT 60+	str. 281
CR 981 M WH M DCT	str. 281
CS 66 M XS	str. 277
CS 912 M XS DCT 60+	str. 277
CS 981 M XS M DCT	str. 277
SG 62 M MI	str. 283
SM 62 M XS	str. 283
SM 86 M XS	str. 283
SM 981 M XS	str. 282
SM 981 M XS M	str. 282
SM 981 P XS	str. 282
ŘADA CRYSTAL STEEL 46	
FMW 46 CS C XS	str. 278
FMO 46 CS 9T1 XS	str. 278
FSO 46 CS TC XS	str. 278
MIKROVLNNÉ TROUBY	
FMW 250 CR G BM	str. 286
FMW 250 CR G WH	str. 286
FMW 250 CS G XS	str. 286
FMW 250 SM G XS	str. 287
FMW 380 CR G BK	str. 285
FMW 380 CS G XS	str. 285
FMW 380 SM G XS	str. 285
VESTAVNÁ TROUBA COUNTRY, PLYNOVÁ VARNÁ DESKA TREND LINE 600, KOMÍNOVÝ ODSAVAČ PAR CLASSIC LORD	
CM 981 M CO	str. 288
FHTL 604 3G TC CO C	str. 288
FCL 924 CO	str. 289

VESTAVNÉ TROUBY

VÁŠ VÝBĚR

Nová generace vestavných trub FRANKE je výsledkem rozsáhlých zkušeností v důležité oblasti našeho života - v přípravě jídla. Klademe důraz na kvalitu připravených pokrmů, bezpečnost a úsporu energie. Top-třídy vestavných trub mají programy jako je Kompletní Menu, Wellness, Menu Pizza Plus a některé nově i technologii dynamického pečení tzv. DCT. Kapacita pečicí komory se pohybuje od 59 litrů až po 73 litrů, a to díky nejužšímu ovládacímu mini panelu na trhu.

Sortiment vestavných trub zahrnuje různé modely a pokud jde o design, jsou vhodné pro všechny typy interiérů.

ENERGETICKÁ TŘÍDA

FRANKE klade důraz na životní prostředí, použití vysoce kvalitních materiálů, moderních technologií výroby a přísných norem výroby. Proto mají všechny trouby energetickou třídu A nebo A+.

SYSTÉM ODVĚTRÁVÁNÍ VNITŘNÍHO PROSTORU

Systém propojení vnitřního prostoru a chladicího systému tangenciálního větráku odvádí přebytečnou páru a tlak a tím je zajištěn vynikající výsledek pečení.

STUDENÁ DVÍŘKA - FRANKE patent

Dvířka se vyrábějí se 2, 3 nebo 4 skly, vždy v závislosti na modelu a od sebe jsou oddělena mezerou. Proudění vzduchu mezi skly redukuje přenos tepla z vnitřního prostoru na dvířka – princip Venturiho efektu a vytváří tak tepelnou bariéru, která zabraňuje úniku tepla ven, čímž opět snižuje spotřebu energie. Dvířka trouby zůstávají chladná po celou dobu pečení.

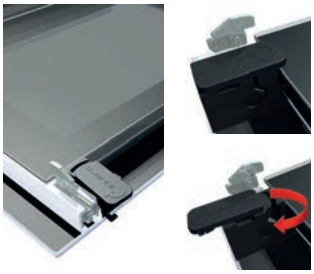

SNADNÉ ČIŠTĚNÍ DVÍŘEK - SYSTÉM PATENTOVÁN FRANKE

FRANKE nabízí u některých druhů trub vynikající způsob čištění dvířek trouby. Vnitřní sklo, tj. část dvířek, která se může zašpinit, je perfektně hladké a snadno čistitelné. Nejsou zde žádné šrouby ani ostré rohy uvnitř trouby nebo na rámu dveří, takže sklo lze snadno a bezpečně vyjmout a vyčistit. Dveřní panty dovolují velmi snadné vyjmutí vnitřního skla, a to bez odstranění celých dvířek trouby. Tato manipulace je velmi snadná, rychlá a nevyžaduje použití jakýchkoliv nástrojů nebo odbornou pomoc.

MENU PIZZA PLUS

Speciální program pro optimální pečení až 4 pizz současně. Díky elektronické regulaci teploty můžete péct pizzy při 270 °C, stejně jako v kamenné peci v pizzerii.

WELLNESS

Wellness program umožňuje péct maso, ryby a zeleninu na přírodní a dietní způsob. Prakticky se jedná o prodloužené pečení při teplotě okolo 100 °C bez použití tuku nebo koření. Tento způsob zachovává v potravinách nejen všechny minerály, vitamíny a jiné zdraví prospěšné složky, ale také přirozenou chuť a vůni potravin.

XXL KAPACITA

Díky nejužšímu mini ovládacímu panelu je kapacita některých FRANKE trub 73 l, tedy jedna z největších na trhu.

KOMPLETNÍ MENU

FRANKE Exclusive program. Tato funkce umožňuje péct až 4 různé chody ve stejný čas (předkrm, 1. chod, hlavní chod, moučník).

Připravené chody se do trouby umístí současně do různých úrovní. Celá konstrukce trouby je navržena tak, aby se pachy a chutě navzájem nemíchaly. V závislosti na modelu máte na výběr ze 3 nebo 4 úrovňového kompletního menu, které je plně automatické a povede vás krok za krokem. Můžete si vybrat masové nebo rybí menu a nebo péct pizzy nebo bochníky chleba až ve čtyřech úrovních najednou.

Kompletní programové menu ušetří váš čas, sníží spotřebu energie, zajistí vám nejvyšší kvalitu pečení a vždy vynikající výsledky.

DCT

Dynamic cooking technology - Technologie dynamického pečení

DCT: revoluční technologie

Franke přichází s exkluzivní revoluční technologií pro domácí i profesionální pečení

- Dynamic cooking technology: tok tepla prostřednictvím inovativních topných těles je dán přesně podle potřeby s extrémní přesností, tím je omezen rozptyl tepla a teplota zůstává konstantní.

Výsledkem je perfektní pečení s nízkou spotřebou u energie za krátký čas.

Reaktivní topná tělesa

Franke nahradilo tradiční topná tělesa extrémně reaktivními elektronicky řízenými tělesy, která ohřívají vzduch velmi rychle. Síťová struktura topného tělesa tvořená vlákny ohřívá vzduch velmi rychle, což zaručuje optimální tepelnou výměnu.

-21% Úspora energie

DCT umožňuje vařit jakýkoliv typ receptu při spotřebě energie jen 1,5 kW.

Dokonalé pečení

Exkluzivní DCT technologie nabízí optimální rozložení tepla uvnitř trouby, zaručující dokonalé pečení, eliminující riziko spálení a uchovávající chutě a vůně pokrmů

Nové topné těleso

Franke představuje nový prvek: kruhové topné těleso ve třech samostatných částech, které pracují odděleně, společně nebo v kombinaci s tradičními topnými elementy.

Diferencované pečení

Díky možnosti výběru oblasti působení topných těles si můžete zvolit vyhřívanou oblast a úroveň koncetrace teploty v souladu s požadavky na pečení. To znamená, že specifické funkce mohou být použity v diferencovaných tepelných zónách pro čtyři patra s konstantními teplotami v každé zóně, tím se kombinuje dynamické a tradiční pečení.

Kratší doba pečení

S DCT již předehřátí trouby není nutné. Přiváděný studený vzduch se okamžitě promění v horký vzduch a pečení se tím zkrátí v průměru o 25% ve srovnání s tradičními troubami.

Koncept inovace je založen na 2 hlavních principech:

1. Kruhové těleso je rozděleno do 3 nezávislých částí a proudění vzduchu je usměrňováno skrze tyto části.
2. Jednotlivé ohřívací části nejsou vyrobeny jako standardní pancéřový rezistor, ale z „nahého“ vodiče, tzv.drátový rezistor (podobně jako ve fénu na vlasy).

PIKTOGRAMY - VYSVĚTLIVKY:

KOMPLETNÍ MENU S PLNOU AUTOMATIZACÍ
FRANKE Exclusive program. Tato funkce umožňuje péct až 4 různé chody ve stejný čas (předkrm, 1. chod, hlavní chod, moučník). Můžete si vybrat masové nebo rybí menu a nebo péct 4 pizzy nebo 4 bochníky chleba ve čtyřech úrovních najednou. Plně automatické nastavení.

KOMPLETNÍ MENU
FRANKE Exclusive program. Tato funkce umožňuje péct až 3 různé chody ve stejný čas. Můžete si vybrat masové nebo rybí menu a nebo péct 3 pizzy nebo 3 bochníky chleba ve třech úrovních najednou. Regulace nastavení.

WELLNESS PROGRAM S PLNOU AUTOMATIZACÍ
Wellness program umožňuje péct maso, ryby a zeleninu na přírodní a dietní způsob. Prakticky se jedná o prodloužené pečení při teplotě okolo 100 °C bez použití tuku nebo koření. Tento způsob zachovává v potravinách všechny minerály, vitamíny a jiné zdraví prospěšné složky. Plně automatické nastavení.

WELLNESS PROGRAM
Wellness program umožňuje péct maso, ryby a zeleninu na přírodní a dietní způsob. Prakticky se jedná o prodloužené pečení při teplotě okolo 100 °C bez použití tuku nebo koření. Tento způsob zachovává v potravinách všechny minerály, vitamíny a jiné zdraví prospěšné složky. Regulace nastavení.

RECEPTY
Obsahuje 50 předprogramovaných receptů na přípravu 5 různých druhů potravin. Stačí pouze vybrat typ potraviny, způsob pečení a hmotnost a trouba automaticky nastaví teplotu a čas tak, aby se dosáhlo co nejlepšího výsledku. Všechny recepty byly testovány profesionálními kuchaři.

MENU PIZZA PLUS
Speciální program pro optimální pečení až 4 pizz současně. Díky elektronické regulaci teploty můžete péct pizzy při 270 °C, stejně jako v kamenné peci v pizzerii.

TEPLOTNÍ SONDA
Teplotní sonda umožňuje péct maso bez nastavování doby pečení nebo jeho neustálé kontroly, protože tato sonda automaticky přeruší pečení v ten správný čas (nelze použít v programu gril).

ENERGETICKÁ TŘÍDA
Všechny Franke trouby mají energetickou třídu A nebo A+.

CHLADÍCÍ SYSTÉM DVÍŘEK
Dvířka trouby jsou oddělena hliníkovou nosnou konstrukcí, kterou tvoří 2, 3 nebo 4 skla oddělená od sebe mezerou, redukující přenos tepla z vnitřního prostoru na dvířka.

MULTIFUNKČNÍ TROUBA
Ventilátor s prstencovým topným tělesem zajišťuje vynikající cirkulaci vzduchu, udržování nastavené teploty a rovnoměrné rozložení tepla uvnitř trouby. Doba potřebná k vyhřátí trouby byla snížena na minimum a tepelné ztráty jsou minimální s výrazně sníženou spotřebou energie.

CHLADÍCÍ VENTILÁTOR
Chladící tangenciální ventilátor pomáhá zabraňovat pronikání tepla do vnějšího pláště trouby.

KAPACITA TROUBY
V závislosti na modelu je kapacita 59 až 73 l. Takto velké pečící komory bylo dosaženo pomocí mini-ovládacího panelu s výškou 40 mm. Trouba s pyrolýzou má kapacitu 75 l.

ROZMRAZOVÁNÍ
Slouží k rychlému a šetrnému rozmrazení potravin. Ventilátor v zadní stěně trouby víří vzduch kolem zmrazeného pokrmu. Zmrazené maso, drůbež, chléb aj. se tak rovnoměrně rozmrazí.

„MASTER COOKING“
Rychlé pečení při vysokých teplotách. Ideální pro pečení pizzy.

„RYCHLÉ PEČENÍ“
Tato funkce využívá teplo generované všemi zdroji tepla v troubě. Extrémní teplo je rozváděno pomocí ventilátoru. Ideální pro rychlé předehřátí trouby a pečení pizzy, protože většina generovaného tepla je soustředěna v dolní části pečící komory. Pizza zůstává měkká, zatímco okraje jsou křupavé.

MÍRNÉ PEČENÍ
Nízký výkon spolu s ventilátorem zajišťují velmi rovnoměrné pečení. Tato funkce je ideální pro křehké pečivo a těstoviny všeho druhu, vyžadující dlouhou dobu pečení při nízké teplotě.

KONVENČNÍ (TRADIČNÍ) PEČENÍ (HORNÍ A DOLNÍ)
Pečení v důsledku přirozené recirkulace vzduchu. Ideální funkce pro tradiční pokrmy jako je chléb, pečivo, pečení masa.

GRIL
Tato funkce používá speciální horní topné těleso. Kombinace tepla z horní části topného tělesa a ventilátoru umožňuje nucenou recirkulaci vzduchu. Vynikající pro pečení makarónů, špaget, lasagní, zeleniny atd.

GRIL S RECIRKULACÍ VZDUCHU
Teplo z horní části ohřívače grilu se pohybuje přes ventilátor recirkulací vzduchu. Skvělé pro pečení velkých kusů masa nebo drůbeže a pro grilování v konečné fázi pečení.

PEČENÍ S RECIRKULACÍ VZDUCHU
Kombinace ventilátoru a konvenčního (tradičního) pečení zaručuje rovnoměrné pečení. Ideální pro pečení různých potravin na různých úrovních, a to bez prolínání vůní.

DOLNÍ PEČENÍ S RECIRKULACÍ
Funkce, která aktivuje dolní topné těleso a ventilátor. Ideální pro pečení ryb a zmražených potravin. Hodí se především pro pečení cukroví.

HORNÍ PEČENÍ S RECIRKULACÍ
Kombinace tepla z horní části topného tělesa a ventilátoru.Vynikající pro pečení makarónů, špaget, lasagní, zeleniny atd.

HORKÝ VZDUCH
Teplo ze speciálního kruhové topného tělesa se pohybuje uvnitř pečící komory na principu cirkulujícího vzduchu. To zajišťuje rovnoměrnou teplotu v celém prostoru trouby. Slouží pro rychlé vyhřátí trouby, pro pečení pokrmů na několika úrovních, a to bez míchání vůní.

PEČENÍ „MULTI POWER“
Tato funkce využívá plný výkon kruhového topného tělesa a ventilátoru a částečně horní a dolní topné těleso. Ideální pro pečení ryb, steaků a těstovin.

PIZZA
Kombinace konvenčního (tradičního) pečení, grilu a ventilátoru.Ideální pro přípravu pizzy.

PYROLÝZA
Program pro samočištění trouby.

NEREZ
Nerezová ocel AISI 304 18/10. Jedná se o typ nerezové oceli odolné proti korozi a působení kyselin, saponátů, atd.

DCT
Dynamic cooking technology - Technologie dynamického pečení.

MÍRNÉ PEČENÍ (SOFT), 1 000 W, max. 230 °C
Nízký výkon horního topného tělesa spolu s ventilátorem zajišťují velmi rovnoměrné pečení. Tato funkce je ideální pro křehké pečivo a těstoviny všeho druhu, vyžadující dlouhou dobu pečení při nízké teplotě. Teplota je nastavena na 100 °C. Troubu je nutno před vložením potravin předehřát.

U této trouby firma Franke vyvinula speciální program, kde pomocí přepínače „C“ je možnost při nízkém výkonu a řízené cirkulaci vzduchu postupně mírně zvyšovat teplotu. Toto nabízí nové možnosti pro práci s potravinami:

Rozmrazování (25 °C) - ventilátor je aktivní.
Kynutí těsta (30 °C) - ventilátor není aktivní.
Toto jsou ideální podmínky pro kynutí těsta.
Rychlé rozmrazování (35 až 55 °C) - ventilátor je aktivní. Toto jsou ideální podmínky pro rychlé rozmrazování.
Ohřev potravin (60 až 80 °C) - takto je možnost ohřát studené potraviny nebo udržet jídlo teplé bez efektu pečení.

ŠETRNÉ PEČENÍ (EASY), 1 500 W, max. 270 °C
Pečení s úsporou energie (1 500 W) je vhodné pro širokou paletu jídel. Čas pečení je delší než u ostatních funkcí, ale spojení optimální distribuce tepla s nízkým výkonem garantuje skvělé výsledky pečení.

PIZZA, 2 100 W, max. 270 °C
Tato speciální kombinace topných těles koncentruje teplo do spodní části trouby. Tato funkce je v hodná pro pečení jídel, které vyžadují ohřev zespodu v jedné úrovni. Pečení je rychlé a skvělé výsledky jsou zaručeny.

ZÁKLADNÍ PEČENÍ (FRIENDLY), 2 050 W, max. 270 °C
Funkce je vhodná pro začínající kuchaře/kuchařky. Rovnoměrná distribuce tepla po celé troubě je zajištěna pomocí technologie DCT a klasických topných těles. Tuto funkci lze použít pro spoustu jídel, které vyžadují pečení s omezeným okamžitým příkonem.

HORKÝ VZDUCH (FOEHN), 2 600 W, max. 270 °C
Kombinace technologie DCT a klasických topných těles vytváří pozvolnou distribuci tepla převážně směrem do horní části trouby. Vhodné pro pečení velkého množství jídla ve 2-3 úrovních.

ALL IN, 2 600 W, max. 270 °C
Tato funkce využívá všechny topná tělesa – DCT a klasické. Na rozdíl od funkce “Foehn” je distribuce tepla převážně směrem do spodní části trouby. Vhodná pro pečení ve 4 úrovních (chleba, 4 pizzy, slané koláče).

RYCHLÉ PEČENÍ (BOOSTER), 2 850 W, max. 270 °C
Toto je nejvýkonnější pečicí program, který využívá DCT “booster” efekt. Ideální pro rychlé dosažení vysoké teploty v krátkém čase. Vhodný pro konveční pečení velkého množství masa (např. jehněčí kýta, pečené sele, pečená šunka, vepřová/telecí kýta).

HORNÍ PEČENÍ (SUNNY), 2 880 W, max. 270 °C
Gril a horní topné těleso ve spolupráci s technologií DCT. Teplo se tvoří pouze v horní části trouby a vyzařuje rovnoměrně na povrch potravin. Doporučujeme pro křehké nebo malé kousky masa.

DCT STATIC
Tato funkce je vhodná pro všechny tradiční jídla, pro pečení chleba, koláčů, pečení jehněčího a vepřových/hovězích pečení.

DCT ASISTOVANÉ PEČENÍ
Tato funkce umožňuje rychlé a stejné výsledky pečení, což je ideální pro koláče, slané koláče, dezerty a pečeně. Také je vhodná pro pečení ve dvou úrovních bez míchání vůní a chutí.

DCT GRIL S RECURKULACÍ
Při nastavení této funkce se zapne grilovací těleso na horní stěně trouby a ventilátor v zadní části. Jednostranné tepelné vyzařování grilovacího tělesa se zde doplní cirkulací horkého vzduchu uvnitř trouby. Funkce vhodná pro pečení velkého množství masa a drůbeže.

DCT GRIL
Tato funkce využívá pouze horní grilovací těleso. Je vhodná pro opékání krajíčků chleba, masa a ryb.

ÚSPORA ENERGIE
Tato funkce umožňuje vařit jakýkoliv typ receptu při spotřebeě energie jen 1,5 kW.

vestavná trouba CS 912 M XS DCT 60+

Franke vestavné trouby
Crystal Steel

TYP

AISI 304

DCT

POPIS

- 12 funkcí
- kapacita 73 l
- energetická třída A+
- dotykové ovládání s LCD displejem
- dětský zámek
- moderní mini ovládací panel, výška 40 mm
- trojitá prosklená dvířka
- 50 naprogramovaných receptů
- programy Kompletní Menu, Wellness a Pizza Plus
- 2 vnitřní halogenová světla
- 2 páry teleskopických výsuvů
- mělký a hluboký plech
- 2 rošty

TYP/ OZNAČENÍ		CENA
CS 912 M XS DCT 60+ nerez/sklo	**116.0279.667**	**32 549 Kč (vč. DPH)** 26 900 Kč (bez DPH) **1 161 € (vr. DPH)**

AISI 304

DCT

- 12 funkcí
- kapacita 73 l
- energetická třída A
- LCD displej + ovládací knoflíky
- dětský zámek, trojitá prosklená dvířka
- 35 naprogramovaných receptů
- programy Kompletní Menu, Wellness a Pizza Plus
- 2 vnitřní halogenová světla
- mělký plech a hluboký plech
- 2 rošty

PŘÍSLUŠENSTVÍ - TELESKOPICKÉ VÝSUVY není součástí dodávky, nutno objednat zvlášť	
2 páry **112.0285.089**	**1 815 Kč (vč. DPH)** 1 500 Kč (bez DPH) **65 € (vr. DPH)**
3 páry **112.0285.090**	**2 662 Kč (vč. DPH)** 2 200 Kč (bez DPH) **95 € (vr. DPH)**

TYP/ OZNAČENÍ		CENA
CS 981 M XS M DCT nerez/sklo	**116.0253.289**	**28 798 Kč (vč. DPH)** 23 800 Kč (bez DPH) **1 027 € (vr. DPH)**

AISI 304

- 6+1 funkce
- kapacita 59 l
- energetická třída A
- dotykové ovládání minutky
- trojitá prosklená dvířka
- prolisy
- 2 vnitřní halogenová světla
- mělký plech
- 2 rošty

TYP/ OZNAČENÍ		CENA
CS 66 M XS nerez/sklo	**116.0180.207**	**17 182 Kč (vč. DPH)** 14 200 Kč (bez DPH) **613 € (vr. DPH)**

Franke kompaktní řada
Crystal Steel 46

TYP

kapacita: 32 l
příkon: 3 400 W
výkon mikrovlnného ohřevu: 1 000 W
výkon grilu: 1 500 W
horký vzduch: 1 500 W

POPIS

- 5 úrovní výkonu
- rychlý start
- dotykové ovládání s LCD displejem
- dětský zámek
- časovač (max. 90 min.)
- skleněný talíř Ø 320 mm
- možnost vypnutí otočného talíře
- gril v kombinaci nebo samostatně
- horký vzduch v kombinaci nebo samostatně
- automatické vaření a rozmrazování
- váhové rozmrazování
- nerezový interiér
- nelze vyjmout vnitřní sklo dvířek

TYP/ OZNAČENÍ		CENA
FMW 46 CS C XS (MIKROVLNNÁ TROUBA)	**131.0181.403**	**27 225 Kč (vč. DPH)** 22 500 Kč (bez DPH) **971 € (vr. DPH)**

kapacita: 35 l
příkon: 1 500 W

- zásobník na vodu 1,2 l
- časovač (max. 90 min.)
- dotykové ovládání s LCD displejem
- teplota 40-100 °C
- elektronické řízení teploty páry
- dětský zámek
- 2 hluboké plechy (20 a 40 mm)
- celoskleněná vnitřní dvířka (dvojité sklo)
- automatické vaření
- nerezový interiér
- nelze vyjmout vnitřní sklo dvířek

TYP/ OZNAČENÍ		CENA
FSO 46 CS TC XS (PARNÍ TROUBA)	**116.0181.397**	**27 104 Kč (vč. DPH)** 22 400 Kč (bez DPH) **967 € (vr. DPH)**

kapacita: 38 l
příkon: 2 950 W

- 9 funkcí
- energetická třída A
- dotykové ovládání s LCD displejem
- teleskopický výsuv
- dětský zámek
- trojitá prosklená dvířka
- 1 halogenové světlo osvětlující vnitřek
- plech
- rošt
- nerezový interiér
- nelze vyjmout vnitřní sklo dvířek

TYP/ OZNAČENÍ		CENA
FMO 46 CS 9T1 XS (MULTIFUNKČNÍ TROUBA)	**116.0181.126**	**19 481 Kč (vč. DPH)** 16 100 Kč (bez DPH) **695 € (vr. DPH)**

Franke vestavné trouby
Crystal Black Mirror

TYP

POPIS

- 12 funkcí
- kapacita 73 l
- energetická třída A+
- dotykové ovládání s LCD displejem
- dětský zámek
- moderní mini ovládací panel, výška 40 mm
- trojitá prosklená dvířka
- 50 naprogramovaných receptů
- programy Kompletní Menu, Wellness a Pizza Plus
- 2 vnitřní halogenová světla
- 2 páry teleskopických výsuvů
- mělký a hluboký plech
- 2 rošty

TYP/ OZNAČENÍ		CENA
CR 912 M BM DCT 60+ černé sklo	**116.0279.664**	**32 549 Kč (vč. DPH)** 26 900 Kč (bez DPH) **1 161 € (vr. DPH)**

- 8 funkcí
- kapacita 63 l
- energetická třída A
- dotykové ovládání minutky
- trojitá prosklená dvířka
- vnitřní světlo
- mělký plech
- hluboký plech
- rošt

PŘÍSLUŠENSTVÍ - TELESKOPICKÉ VÝSUVY

není součástí dodávky, nutno objednat zvlášť

2 páry	
112.0285.089	**1 815 Kč (vč. DPH)** 1 500 Kč (bez DPH) **65 € (vr. DPH)**
3 páry	
112.0285.090	**2 662 Kč (vč. DPH)** 2 200 Kč (bez DPH) **95 € (vr. DPH)**

TYP/ OZNAČENÍ		CENA
CR 86 M BM-1 černé sklo	**116.0182.140**	**16 819 Kč (vč. DPH)** 13 900 Kč (bez DPH) **600 € (vr. DPH)**

- 6+1 funkce
- kapacita 59 l
- energetická třída A
- dotykové ovládání minutky
- trojitá prosklená dvířka
- prolisy
- vnitřní světlo
- mělký plech
- 2 rošty

TYP/ OZNAČENÍ		CENA
CR 66 M BM-1 černé sklo	**116.0182.138**	**16 456 Kč (vč. DPH)** 13 600 Kč (bez DPH) **587 € (vr. DPH)**

vestavná trouba CR 981 M WH M DCT

Franke vestavné trouby
Crystal White

TYP

DCT

POPIS

- 12 funkcí
- kapacita 73 l
- energetická třída A+
- dotykové ovládání s LCD displejem
- dětský zámek
- moderní mini ovládací panel, výška 40 mm
- trojitá prosklená dvířka
- 50 naprogramovaných receptů
- programy Kompletní Menu, Wellness a Pizza Plus
- 2 vnitřní halogenová světla
- 2 páry teleskopických výsuvů
- mělký a hluboký plech
- 2 rošty

TYP/ OZNAČENÍ		CENA
CR 912 M WH DCT 60+ bílé sklo	**116.0279.670**	**32 549 Kč (vč. DPH)** 26 900 Kč (bez DPH) **1 161 € (vr. DPH)**

DCT

- 12 funkcí
- kapacita 73 l
- energetická třída A
- LCD displej + ovládací knoflíky
- dětský zámek
- trojitá prosklená dvířka
- 35 naprogramovaných receptů
- programy Kompletní Menu, Wellness a Pizza Plus
- 2 vnitřní halogenová světla
- mělký plech a hluboký plech, 2 rošty

PŘÍSLUŠENSTVÍ - TELESKOPICKÉ VÝSUVY	
není součástí dodávky, nutno objednat zvlášť	
2 páry	
112.0285.089	**1 815 Kč (vč. DPH)** 1 500 Kč (bez DPH) **65 € (vr. DPH)**
3 páry	
112.0285.090	**2 662 Kč (vč. DPH)** 2 200 Kč (bez DPH) **95 € (vr. DPH)**

TYP/ OZNAČENÍ		CENA
CR 981 M WH M DCT bílé sklo	**116.0253.310**	**27 830 Kč (vč. DPH)** 23 000 Kč (bez DPH) **993 € (vr. DPH)**

- 6+1 funkce
- kapacita 59 l
- energetická třída A
- dotykové ovládání minutky
- trojitá prosklená dvířka
- prolisy
- vnitřní světlo
- mělký plech
- 2 rošty

TYP/ OZNAČENÍ		CENA
CR 66 M WH-1 bílé sklo	**116.0182.139**	**16 456 Kč (vč. DPH)** 13 600 Kč (bez DPH) **587 € (vr. DPH)**

Franke vestavné trouby
Smart/Smart Glass

TYP

POPIS

- 9+2 funkce
- pyrolýza
- kapacita 59 l
- energetická třída A
- LCD displej + ovládací knoflíky
- dětský zámek
- čtverná prosklená dvířka
- 35 naprogramovaných receptů
- programy Kompletní Menu, Wellness a Pizza Plus
- 2 vnitřní halogenová světla
- mělký plech
- hluboký plech
- rošt

TYP/ OZNAČENÍ		CENA
SM 981 P XS nerez	**116.0152.150**	**27 225 Kč (vč. DPH)** 22 500 Kč (bez DPH) **971 € (vr. DPH)**

- 12 funkcí
- kapacita 75 l
- energetická třída A
- LCD displej + ovládací knoflíky
- dětský zámek
- trojitá prosklená dvířka
- 35 naprogramovaných receptů
- programy Kompletní Menu, Wellness a Pizza Plus
- 2 vnitřní halogenová světla
- mělký plech a hluboký plech, 2 rošty

PŘÍSLUŠENSTVÍ - TELESKOPICKÉ VÝSUVY		
není součástí dodávky, nutno objednat zvlášť		
2 páry	**112.0285.089**	**1 815 Kč (vč. DPH)** 1 500 Kč (bez DPH) **65 € (vr. DPH)**
3 páry	**112.0285.090**	**2 662 Kč (vč. DPH)** 2 200 Kč (bez DPH) **95 € (vr. DPH)**

TYP/ OZNAČENÍ		CENA
SM 981 M XS M nerez	**116.0180.091**	**24 684 Kč (vč. DPH)** 20 400 Kč (bez DPH) **881 € (vr. DPH)**

- 12 funkcí
- kapacita 63 l
- energetická třída A
- LCD displej + ovládací knoflíky
- dětský zámek, trojitá prosklená dvířka
- 35 naprogramovaných receptů
- programy Kompletní Menu, Wellness a Pizza Plus
- 2 vnitřní halogenová světla
- mělký plech a hluboký plech, 2 rošty

PŘÍSLUŠENSTVÍ - TELESKOPICKÉ VÝSUVY		
není součástí dodávky, nutno objednat zvlášť		
2 páry	**112.0285.089**	**1 815 Kč (vč. DPH)** 1 500 Kč (bez DPH) **65 € (vr. DPH)**
3 páry	**112.0285.090**	**2 662 Kč (vč. DPH)** 2 200 Kč (bez DPH) **95 € (vr. DPH)**

TYP/ OZNAČENÍ		CENA
SM 981 M XS nerez	**116.0152.145**	**18 392 Kč (vč. DPH)** 15 200 Kč (bez DPH) **656 € (vr. DPH)**

Franke vestavné trouby
Smart/Smart Glass

TYP

AISI 304

POPIS

- 8+1 funkce
- kapacita 63 l
- energetická třída A
- trojitá prosklená dvířka
- 2 vnitřní halogenová světla
- mělký plech
- hluboký plech
- rošt

PŘÍSLUŠENSTVÍ - TELESKOPICKÉ VÝSUVY

není součástí dodávky, nutno objednat zvlášť

2 páry

112.0285.089 **1 815 Kč (vč. DPH)**
1 500 Kč (bez DPH)
65 € (vr. DPH)

3 páry

112.0285.090 **2 662 Kč (vč. DPH)**
2 200 Kč (bez DPH)
95 € (vr. DPH)

TYP/ OZNAČENÍ		CENA
SM 86 M XS nerez	116.0152.143	**16 940 Kč (vč. DPH)** 14 000 Kč (bez DPH) **604 € (vr. DPH)**

AISI 304

- 6+1 funkce
- kapacita 59 l
- energetická třída A
- dvojitá prosklená dvířka
- prolisy
- vnitřní světlo
- mělký plech
- rošt

TYP/ OZNAČENÍ		CENA
SM 62 M XS nerez	116.0151.896	**11 858 Kč (vč. DPH)** 9 800 Kč (bez DPH) **423 € (vr. DPH)**

- 6+1 funkce
- kapacita 59 l
- energetická třída A
- dvojitá prosklená dvířka
- prolisy
- vnitřní světlo
- mělký plech
- rošt

TYP/ OZNAČENÍ		CENA
SG 62 M MI černé sklo	116.0087.046	**12 947 Kč (vč. DPH)** 10 700 Kč (bez DPH) **462 € (vr. DPH)**

mikrovlnná trouba FMW 380 SM G XS a vestavná trouba SM 981 M XS

Franke mikrovlnné trouby Crystal Steel/Black a Smart

TYP

AISI 304

kapacita: 38 l
výkon mikrovlnného ohřevu: 1 000 W
příkon grilu: 1 200 W
maximální příkon: 3 000 W

POPIS

- 5 úrovní výkonu
- dotykové ovlád. s LCD displejem + ovlád. knoflíky
- dětský zámek
- časovač (max. 10 hod.)
- skleněný talíř ø 320 mm
- akustický signál konce ohřevu
- gril v kombinaci nebo samostatně
- nerezový interiér

TYP/ OZNAČENÍ		CENA
FMW 380 CS G XS nerez	**131.0158.885**	**20 570 Kč (vč. DPH)** 17 000 Kč (bez DPH) **734 € (vr. DPH)**

kapacita: 38 l
výkon mikrovlnného ohřevu: 1 000 W
příkon grilu: 1 200 W
maximální příkon: 3 000 W

- 5 úrovní výkonu
- dotykové ovlád. s LCD displejem + ovlád. knoflíky
- dětský zámek
- časovač (max. 10 hod.)
- skleněný talíř ø 320 mm
- akustický signál konce ohřevu
- gril v kombinaci nebo samostatně
- nerezový interiér

TYP/ OZNAČENÍ		CENA
FMW 380 CR G BK černé sklo	**131.0158.882**	**20 570 Kč (vč. DPH)** 17 000 Kč (bez DPH) **734 € (vr. DPH)**

AISI 304

kapacita: 38 l
výkon mikrovlnného ohřevu: 1 000 W
příkon grilu: 1 200 W
maximální příkon: 3 000 W

- 5 úrovní výkonu
- LCD displej + ovládácí knoflíky
- dětský zámek
- časovač (max. 10 hod.)
- skleněný talíř ø 320 mm
- akustický signál konce ohřevu
- gril v kombinaci nebo samostatně
- nerezový interiér

TYP/ OZNAČENÍ		CENA
FMW 380 SM G XS nerez	**131.0250.859**	**20 570 Kč (vč. DPH)** 17 000 Kč (bez DPH) **734 € (vr. DPH)**

Franke mikrovlnné trouby Crystal Steel/White/Black

TYP

kapacita: 25 l
výkon mikrovlnného ohřevu: 900 W
příkon grilu: 1 000 W
maximální příkon: 1 450 W

POPIS

- 5 úrovní výkonu
- rychlý start
- dotykové ovládání s LCD displejem
- dětský zámek
- časovač (max. 95 min.)
- skleněný talíř ø 315 mm
- akustický signál konce ohřevu
- gril v kombinaci nebo samostatně
- automat. vaření a rozmrazování
- váhové rozmrazování
- nerezový interiér

TYP/ OZNAČENÍ		CENA
NOVINKA **FMW 250 CS G XS** nerez/sklo	**131.0264.309**	**12 705 Kč (vč. DPH)** 10 500 Kč (bez DPH) **458 € (vr. DPH)**

kapacita: 25 l
výkon mikrovlnného ohřevu: 900 W
příkon grilu: 1 000 W
maximální příkon: 1 450 W

- 5 úrovní výkonu
- rychlý start
- dotykové ovládání s LCD displejem
- dětský zámek
- časovač (max. 95 min.)
- skleněný talíř ø 315 mm
- akustický signál konce ohřevu
- gril v kombinaci nebo samostatně
- automat. vaření a rozmrazování
- váhové rozmrazování
- nerezový interiér

TYP/ OZNAČENÍ		CENA
FMW 250 CR G WH bílé sklo	**131.0264.332**	**11 495 Kč (vč. DPH)** 9 500 Kč (bez DPH) **410 € (vr. DPH)**

kapacita: 25 l
výkon mikrovlnného ohřevu: 900 W
příkon grilu: 1 000 W
maximální příkon: 1 450 W

- 5 úrovní výkonu
- rychlý start
- dotykové ovládání s LCD displejem
- dětský zámek
- časovač (max. 95 min.)
- skleněný talíř ø 315 mm
- akustický signál konce ohřevu
- gril v kombinaci nebo samostatně
- automat. vaření a rozmrazování
- váhové rozmrazování
- nerezový interiér

TYP/ OZNAČENÍ		CENA
FMW 250 CR G BM černé sklo	**131.0264.329**	**11 495 Kč (vč. DPH)** 9 500 Kč (bez DPH) **410 € (vr. DPH)**

Franke mikrovlnné trouby Smart

TYP

kapacita: 25 l
výkon mikrovlnného ohřevu: 900 W
příkon grilu: 1 000 W
maximální příkon: 1 450 W

POPIS

- 5 úrovní výkonu
- rychlý start
- dotyk. ovládání s LCD displejem + ovlád. knoflík
- dětský zámek
- časovač (max. 95 min.)
- skleněný talíř ø 315 mm
- akustický signál konce ohřevu
- gril v kombinaci nebo samostatně
- automat. vaření a rozmrazování
- váhové rozmrazování
- nerezový interiér

TYP/ OZNAČENÍ		CENA
FMW 250 SM G XS nerez	**131.0264.294**	**8 591 Kč (vč. DPH)** 7 100 Kč (bez DPH) **306 € (vr. DPH)**

mikrovlnná trouba FMW 250 CS G XS

Franke vestavná trouba Country
a plynová varná deska Trend Line 600

TYP

AISI 304

POPIS

- 12 funkcí
- kapacita 63 l
- energetická třída A
- LCD displej + ovládací knoflíky
- dětský zámek
- trojitá prosklená dvířka
- 35 naprogramovaných receptů
- programy Kompletní Menu, Wellness a Pizza Plus
- 2 vnitřní halogenová světla
- mělký a hluboký plech, rošt

PŘÍSLUŠENSTVÍ - TELESKOPICKÉ VÝSUVY

není součástí dodávky, nutno objednat zvlášť

2 páry		
	112.0285.089	**1 815 Kč (vč. DPH)** 1 500 Kč (bez DPH) **65 € (vr. DPH)**
3 páry		
	112.0285.090	**2 662 Kč (vč. DPH)** 2 200 Kč (bez DPH) **95 € (vr. DPH)**

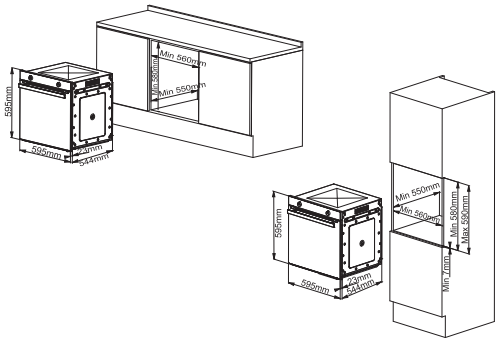

TYP/ OZNAČENÍ		CENA
NOVINKA **CM 981 M CO** barva mosaz	**116.0183.309**	**26 015 Kč (vč. DPH)** 21 500 Kč (bez DPH) **928 € (vr. DPH)**

AISI 304

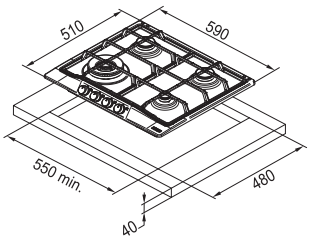

- 4 plynové hořáky (1 × trojkorunka)
- knoflíkové ovládání
- zabudované elektrické zapalování
- termoelektrická pojistka zhasnutí plamene
- litinový rošt
- standartní příslušenství
- trysky na propan-butan

rozměr: 590 × 510 mm
výřez: 550 × 480 mm

typ a výkon hořáků [kW]:	
levý dolní (vysokorychl.)	3,80
levý a pravý horní	1,75
pravý dolní	1,00

TYP/ OZNAČENÍ		CENA
NOVINKA **FHTL 604 3G TC CO C** barva mosaz	**106.0183.091**	**10 890 Kč (vč. DPH)** 9 000 Kč (bez DPH) **388 € (vr. DPH)**

Franke odsavač par komínový Classic Lord

D ENERGY 600

TYP

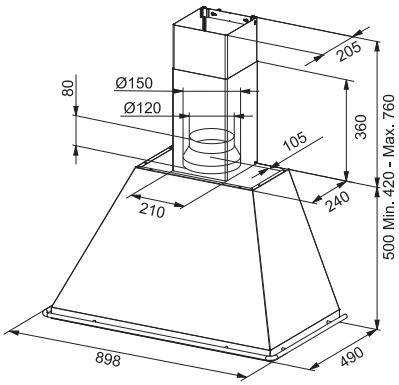

POPIS/ TECHNICKÉ SPECIFIKACE

- energetická třída D
- montáž na stěnu
- montážní šířka 90 cm
- barva mosaz
- 3 stupně výkonu
- posuvné přepínače
- omyvatelný kovový tukový filtr
- osvětlení: halogenové žárovky 2 × 28 W/230 V, E14
- s vnějším odtahem i s recirkulací
- hmotnost: 22 kg

Hodnoty hluku (akustický výkon/tlak)
podle normy EN 60704-3
Hodnoty výkonu
při vnějším odtahu podle normy EN 61591

1. st.	57 dB(A)$_{re1pW}$	45 dB(A)$_{re20\,\mu Pa}$	300 m³/h
2. st.	64 dB(A)$_{re1pW}$	52 dB(A)$_{re20\,\mu Pa}$	480 m³/h
3. st.	71 dB(A)$_{re1pW}$	59 dB(A)$_{re20\,\mu Pa}$	570 m³/h
Výkon motoru			205 W
Stupně výkonu			3
Průměr odtahu			150/120 mm

PŘÍSLUŠENSTVÍ

kulatý pach. filtr s aktivním uhlím
UF 05 - 112.0016.755
cena: 484 Kč (vč. DPH)
400 Kč (bez DPH)
17 € (vr. DPH)

TYP/ OZNAČENÍ		CENA
NOVINKA **FCL 924 CO** barva mosaz	**110.0017.967**	**18 150 Kč (vč. DPH)** 15 000 Kč (bez DPH) **647 € (vr. DPH)**

odsavač par FCL 924 CO

MONTÁŽNÍ NÁKRESY

VESTAVNÉ TROUBY CRYSTAL

CRYSTAL 60+

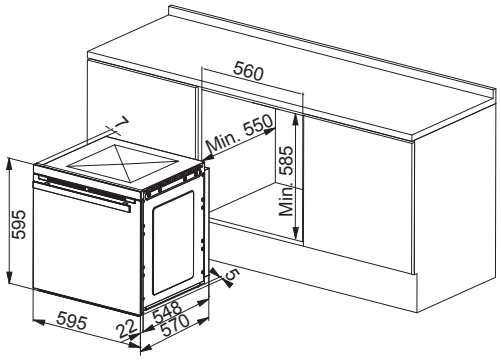

CRYSTAL 60+

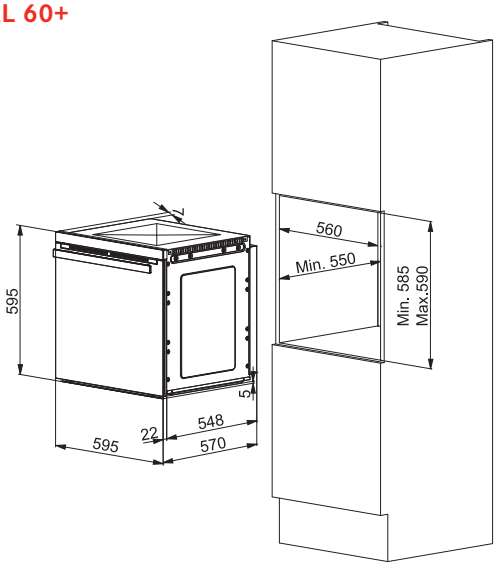

CRYSTAL 981
COUNTRY 981

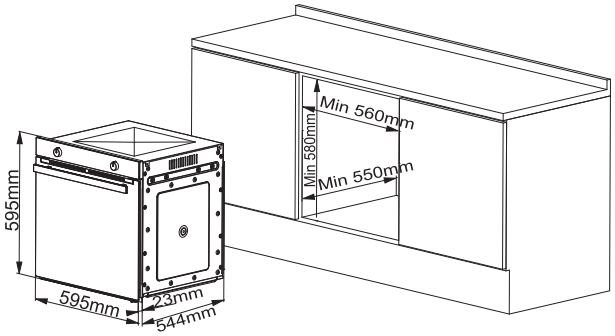

CRYSTAL 981
COUNTRY 981

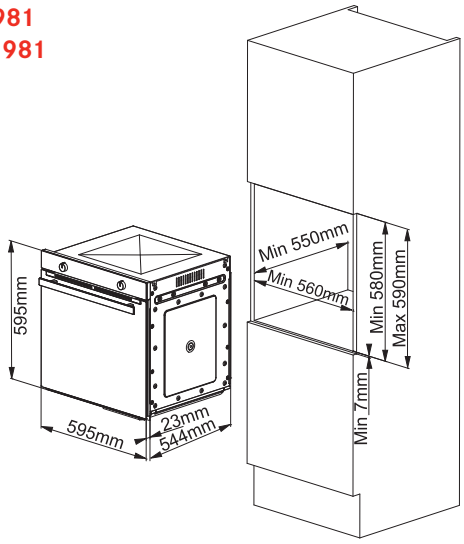

VESTAVNÉ TROUBY OSTATNÍ

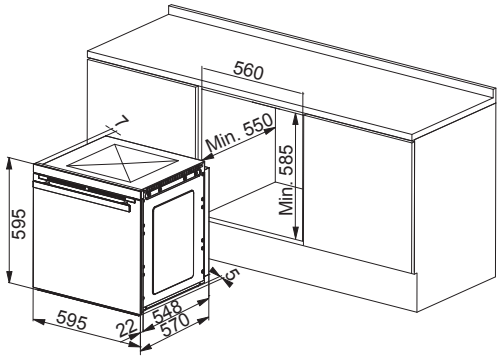

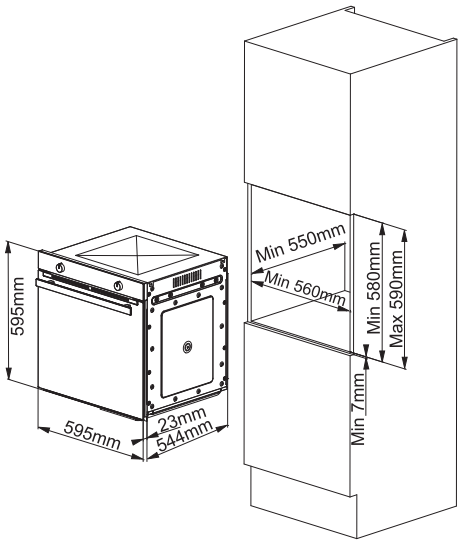

KOMPAKTNÍ ŘADA CRYSTAL STEEL 46

FMW 46 CS C XS
(MIKROVLNNÁ TROUBA)

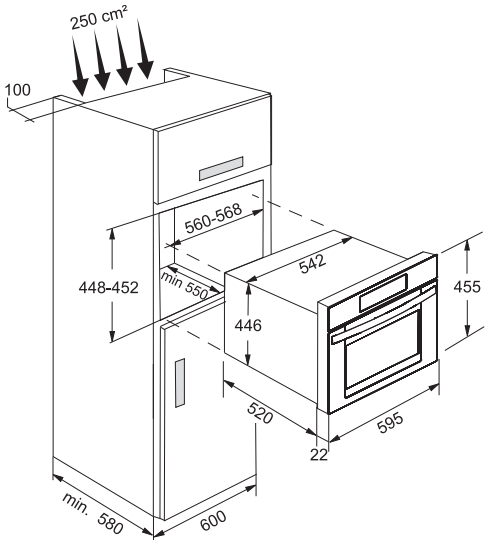

FSO 46 CS TC XS
(PARNÍ TROUBA)

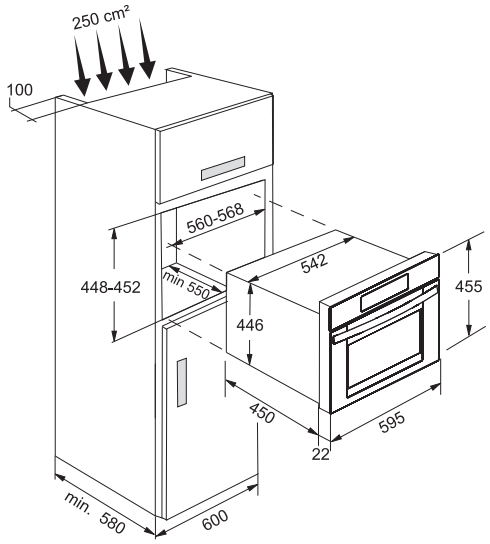

FMO 46 CS 9T1 XS
(MULTIFUNKČNÍ TROUBA)

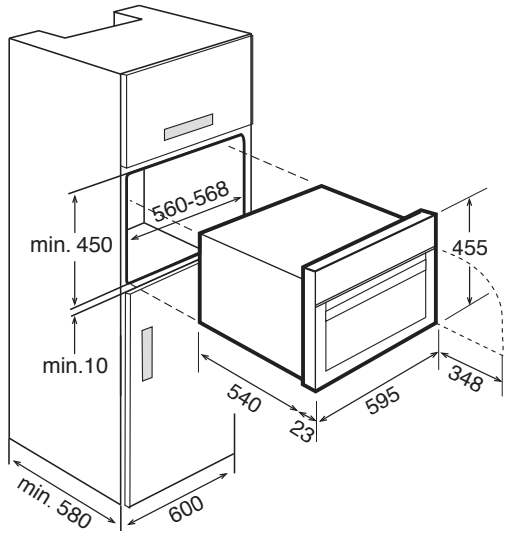

MONTÁŽNÍ NÁKRESY

MIKROVLNNÉ TROUBY

FMW 380

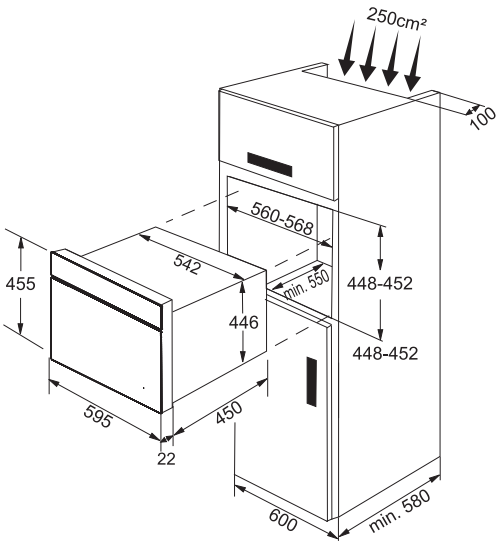

FMW 250

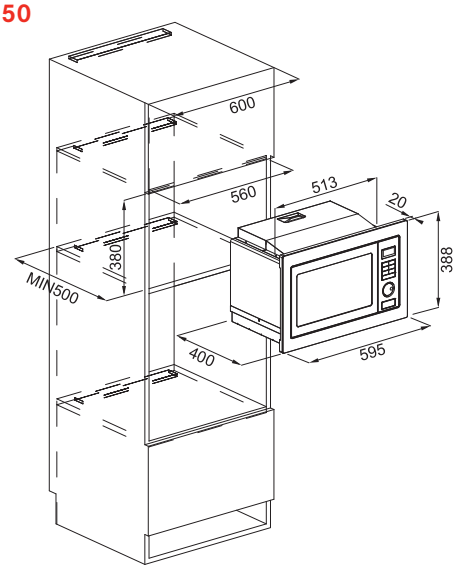

TECHNICKÉ SPECIFIKACE MOSAZ

vestavná trouba Country

MODEL	FUN	Design	Počet funkcí	Energetická třída	Spotřeba el. energie při konvenčním pečení (kWh)	Spotřeba el. energie při pečení horkým vzduchem (kWh)	Kapacita trouby (l)	Maximální příkon (W)
CM 981 M CO	116.0183.309	mosaz	12	A	0,95	0,83	63	2 850

plynová varná deska Trend Line 600

MODEL	FUN	Design	Šířka (cm)	Litinové rošty	Termoelektrická pojistka zhasnutí plamene	Zabudované elektrické zapalování	Odjímatelný magnetický ochranný panel
FHTL 604 3G TC CO C	106.0183.091	mosaz	59	●	●	●	-

odsavač par komínový Classic Lord

MODEL	Montážní šířka (cm)	Provedení	Stupně výkonu	Doběh	Maximální výkon m3/h podle normy EN 61591	Maximální dB(A)$_{re1pW}$ podle normy EN 60704-3	Energetická třída	Vnější odtah/ recirkulace
FCL 924 CO	90	barva mosaz	3	-	570	71	D	●

TECHNICKÉ SPECIFIKACE - VESTAVNÉ TROUBY, ŘADA CRYSTAL STEEL 46 A MIKROVLNNÉ TROUBY

MODEL	FUN	Design	Počet funkcí	Energetická třída	Spotřeba el. energie při konvenčním pečení (kWh)	Spotřeba el. energie při pečení horkým vzduchem (kWh)	Kapacita trouby (l)	Maximální příkon (W)
CS 912 M XS DCT 60+	116.0279.667	nerez/sklo	12	A+	1,15	0,62	73	2 900
CS 981 M XS M DCT	116.0253.289	nerez/sklo	12	A	1,01	0,84	73	2 900
CS 66 M XS	116.0180.207	nerez/sklo	6+1	A	0,85	0,73	59	2 300
FMW 46 CS C XS	131.0181.403	nerez/sklo	-	-	-	-	32	3 400
FSO 46 CS TC XS	116.0181.397	nerez/sklo	-	-	-	-	35	1 500
FMO 46 CS 9T1 XS	116.0181.126	nerez/sklo	9	A	0,76	0,67	38	2 970
CR 912 M BM DCT 60+	116.0279.664	černé sklo	12	A+	1,15	0,62	73	2 900
CR 86 M BM-1	116.0182.140	černé sklo	8	A	0,95	0,83	63	2 850
CR 66 M BM-1	116.0182.138	černé sklo	6+1	A	0,85	0,73	59	2 300
CR 912 M WH DCT 60+	116.0279.670	bílé sklo	12	A+	1,15	0,62	73	2 900
CR 981 M WH M DCT	116.0253.310	bílé sklo	12	A	1,01	0,84	73	2 900
CR 66 M WH-1	116.0182.139	bílé sklo	6+1	A	0,85	0,73	59	2 300
SM 981 P XS	116.0152.150	nerez	9+2	A	1,03	0,84	59	2 900
SM 981 M XS M	116.0180.091	nerez	12	A	1,00	0,90	75	2 850
SM 981 M XS	116.0152.145	nerez	12	A	0,95	0,83	63	2 850
SM 86 M XS	116.0152.143	nerez	8+1	A	0,95	0,83	63	2 850
SM 62 M XS	116.0151.896	nerez	6+1	A	0,85	0,73	59	2 300
SG 62 M MI	116.0087.046	nerez	6+1	A	0,85	0,73	59	2 300
FMW 380 CS G XS	131.0158.885	nerez/sklo	-	-	-	-	38	3 000
FMW 380 CR G BK	131.0158.882	černé sklo	-	-	-	-	38	3 000
FMW 380 SM G XS	131.0250.859	nerez	-	-	-	-	38	3 000
FMW 250 CS G XS	131.0264.309	nerez/sklo	-	-	-	-	25	1 450
FMW 250 CR G WH	131.0264.332	bílé sklo	-	-	-	-	25	1 450
FMW 250 CR G BM	131.0264.329	černé sklo	-	-	-	-	25	1 450
FMW 250 SM G XS	131.0264.294	nerez	-	-	-	-	25	1 450

FRANKE

PLYNOVÉ VARNÉ DESKY
INDUKČNÍ VARNÉ DESKY
SKLOKERAMICKÉ VARNÉ DESKY

OZNAČENÍ	STRANA
PLYNOVÉ VARNÉ DESKY	
FHCR 604 4G BK C	str. 301
FHCR 705 4G TC BK C	str. 301
FHCR 705 4G TC WH C	str. 299
FHCR 1204 3G TC BK C	str. 301
FHCR 1204 3G TC WH C	str. 299
FHNE 1204 3G TC XS C	str. 302
FHNE 604 3G TC XS C	str. 303
FHNE 755 4G TC XS C	str. 303
FHNE 805 4G TC XS C	str. 302
FHOS 755 4G TC XS	str. 305
INDUKČNÍ VARNÉ DESKY	
FH 604-1 4I T PWL	str. 311
FH 604-1E 4I T PWL	str. 311
FH 604-1E 4I T PWL WH	str. 311
FHBP 7704 4I T PWL XS	str. 310
FHFB 6421 I FLEXI	str. 310
FHI 904 4I ST BK	str. 309
FHI 904 4I ST WH	str. 309
SKLOKERAMICKÉ VARNÉ DESKY	
FHC 604 4C T BP	str. 312
FHC 604 4C T BP WH	str. 312
FHC 7704 4C T XS	str. 312

PLYNOVÉ VARNÉ DESKY

VÁŠ VÝBĚR

FRANKE nabízí spotřebitelům širokou škálu modelů plynových desek, které splňují všechny požadavky, a umožňují je tak uživatelům zakomponovat do jakékoliv kuchyně. Desky jsou dostupné v různých velikostech, ve dvou typech materiálu (nerez a sklo) a v závislosti na velikosti desky jsou vybaveny 4-5 hořáky.

Protože jsou plynové desky často umístěny v blízkosti dřezu, navrhlo FRANKE, s ohledem na význam těchto dvou kuchyňských prvků, takový design plynových desek, aby byl v harmonii se dřezem i s celou kuchyni.

TERMOELEKTRICKÁ POJISTKA ZHASNUTÍ PLAMENE

Plynové desky FRANKE jsou vybaveny bezpečnostními ventily, tz. termoelektrickými pojistkami zhasnutí plamene. Pojistka funguje na principu „cítit teplo“, pokud plamen z jakéhokoli důvodu zhasne, systém zastaví přívod plynu.

ELEKTRICKÉ ZAPALOVÁNÍ

Zapalování je integrováno v ovládacích knoflících. Plamen vzplane pouze pomocí otočení knoflíku.

VELIKOSTI A VÝKON HOŘÁKŮ

Velký výběr panelů různých velikostí: 60, 70, 75, 80 a 120 cm. Dále 4-5 hořáků různých velikostí a výkonů splňují jakékoliv estetické a funkční potřeby zákazníků.

LITINOVÉ ROŠTY

Litinové rošty v černém matném provedení dávají varné desce profesionální vzhled v souladu s funkčností a harmonií.

OCHRANNÝ PANEL

FRANKE ochranný panel zabraňuje přehřátí knoflíků na plynové desce, také zvyšuje její bezpečnost a funkčnost. Ochranný panel je k roštu připojený magnetem, což umožňuje jeho odstranění a snadnější čištění desky.

PIKTOGRAMY - VYSVĚTLIVKY:

- AISI - NEREZOVÁ OCEL
- POČET HOŘÁKŮ
- TERMOELEKTRICKÁ POJISTKA ZHASNUTÍ PLAMENE
- ELEKTRICKÉ ZAPALOVÁNÍ
- DVOJKORUNKA
- TROJKORUNKA
- LITINOVÝ ROŠT

plynová varná deska FHCR 705 4G TC WH C

Franke plynové varné desky
Crystal White

TYP/ NÁKRES

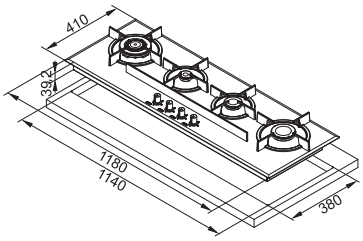

POPIS

- 4 plynové hořáky (1 × trojkorunka)
- knoflíkové ovládání
- zabudované elektrické zapalování
- termoelektrická pojistka zhasnutí plamene
- litinové rošty
- tvrzené sklo
- odjímatelný magnetický ochranný panel
- trysky na propan-butan

rozměr: 1 180 × 410 mm
výřez: 1 140 × 380 mm

typ a výkon hořáků [kW]:	
levý (vysokorychlostní)	3,60
druhý zleva	1,00
druhý zprava	1,75
pravý	3,00

TYP/ OZNAČENÍ		CENA
FHCR 1204 3G TC WH C bílé sklo	**106.0152.817**	**18 392 Kč (vč. DPH)** 15 200 Kč (bez DPH) **656 € (vr. DPH)**

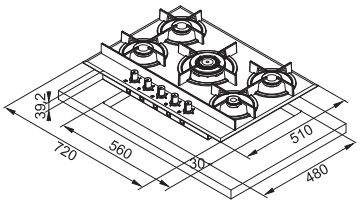

- 5 plynových hořáků (1 × trojkorunka)
- knoflíkové ovládání
- zabudované elektrické zapalování
- termoelektrická pojistka zhasnutí plamene
- litinové rošty
- tvrzené sklo
- odjímatelný magnetický ochranný panel
- trysky na propan-butan

rozměr: 720 × 510 mm
výřez: 560 × 480 mm

typ a výkon hořáků [kW]:	
prostřední (vysokorychl.)	3,60
levý horní a dolní	2,00
pravý horní	1,75
pravý dolní	1,00

TYP/ OZNAČENÍ		CENA
FHCR 705 4G TC WH C bílé sklo	**106.0052.054**	**17 908 Kč (vč. DPH)** 14 800 Kč (bez DPH) **639 € (vr. DPH)**

plynová varná deska FHCR 705 4G TC BK C

Franke plynové varné desky
Crystal Black

TYP/ NÁKRES

POPIS

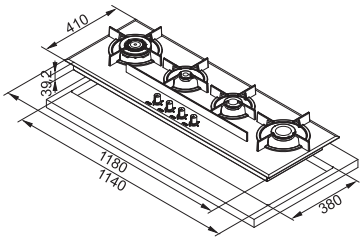

- 4 plynové hořáky (1 × trojkorunka)
- knoflíkové ovládání
- zabudované elektrické zapalování
- termoelektrická pojistka zhasnutí plamene
- litinové rošty
- tvrzené sklo
- odjímatelný magnetický ochranný panel
- trysky na propan-butan

rozměr: 1 180 × 410 mm
výřez: 1 140 × 380 mm

typ a výkon hořáků [kW]:	
levý (vysokorychlostní)	3,60
druhý zleva	1,00
druhý zprava	1,75
pravý	3,00

TYP/ OZNAČENÍ		CENA
FHCR 1204 3G TC BK C černé sklo	**106.0052.061**	**18 997 Kč (vč. DPH)** 15 700 Kč (bez DPH) **678 € (vr. DPH)**

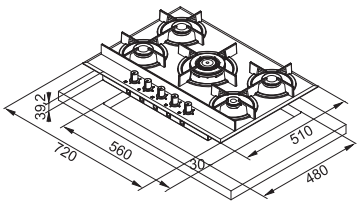

- 5 plynových hořáků (1 × trojkorunka)
- knoflíkové ovládání
- zabudované elektrické zapalování
- termoelektrická pojistka zhasnutí plamene
- litinové rošty
- tvrzené sklo
- odjímatelný magnetický ochranný panel
- trysky na propan-butan

rozměr: 720 × 510 mm
výřez: 560 × 480 mm

typ a výkon hořáků [kW]:	
prostřední (vysokorychl.)	3,60
levý horní a dolní	2,00
pravý horní	1,75
pravý dolní	1,00

TYP/ OZNAČENÍ		CENA
FHCR 705 4G TC BK C černé sklo	**106.0052.052**	**17 908 Kč (vč. DPH)** 14 800 Kč (bez DPH) **639 € (vr. DPH)**

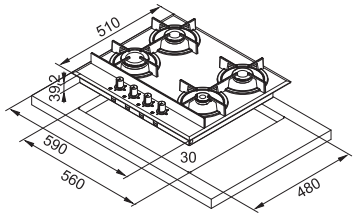

- 4 plynové hořáky
- knoflíkové ovládání
- zabudované elektrické zapalování
- termoelektrická pojistka zhasnutí plamene
- litinové rošty
- tvrzené sklo
- odjímatelný magnetický ochranný panel
- trysky na propan-butan

rozměr: 590 × 510 mm
výřez: 560 × 480 mm

typ a výkon hořáků [kW]:	
levý dolní (vysokorychl.)	3,00
levý a pravý horní	1,75
pravý dolní	1,00

TYP/ OZNAČENÍ		CENA
FHCR 604 4G BK C černé sklo	**106.0052.049**	**14 036 Kč (vč. DPH)** 11 600 Kč (bez DPH) **501 € (vr. DPH)**

Franke plynové varné desky Neptune

TYP/ NÁKRES

AISI 304

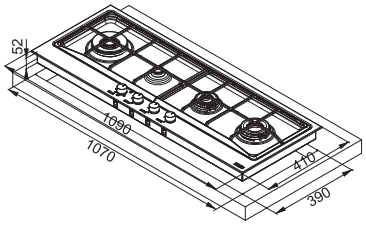

POPIS

- 4 plynové hořáky
  (1 × trojkorunka, 2 × dvojkorunka)
- knoflíkové ovládání
- zabudované elektrické zapalování
- termoelektrická pojistka zhasnutí plamene
- litinový rošt
- trysky na propan-butan

rozměr: 1 090 × 410 mm
výřez: 1 070 × 390 mm

typ a výkon hořáků [kW]:	
levý (vysokorychlostní)	4,00
druhý zleva	1,00
druhý zprava	2,50
pravý	3,00

TYP/ OZNAČENÍ		CENA
FHNE 1204 3G TC XS C nerez	**106.0064.312**	**16 214 Kč (vč. DPH)** 13 400 Kč (bez DPH) **578 € (vr. DPH)**

AISI 304

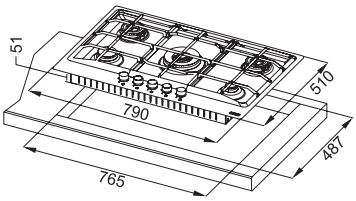

- 5 plynových hořáků
  (1 × trojkorunka, 2 × dvojkorunka)
- knoflíkové ovládání
- zabudované elektrické zapalování
- termoelektrická pojistka zhasnutí plamene
- litinový rošt
- trysky na propan-butan

rozměr: 790 × 510 mm
výřez: 765 × 487 mm

typ a výkon hořáků [kW]:	3,80
prostřední (vysokorychl.)	2,00
levý dolní	2,50
levý a pravý horní	1,00
pravý dolní	

TYP/ OZNAČENÍ		CENA
FHNE 805 4G TC XS C nerez	**106.0049.039**	**15 125 Kč (vč. DPH)** 12 500 Kč (bez DPH) **540 € (vr. DPH)**

Franke plynové varné desky Neptune

TYP/ NÁKRES

AISI 304

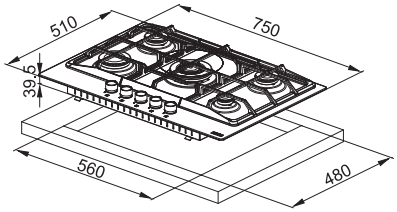

POPIS

- 5 plynových hořáků (1 × trojkorunka)
- knoflíkové ovládání
- zabudované elektrické zapalování
- termoelektrická pojistka zhasnutí plamene
- litinový rošt
- trysky na propan-butan

rozměr: 750 × 510 mm
výřez: 560 × 480 mm

typ a výkon hořáků [kW]:	
prostřední (vysokorychl.)	3,80
levý dolní	3,00
levý a pravý horní	1,75
pravý dolní	1,00

TYP/ OZNAČENÍ		CENA
FHNE 755 4G TC XS C nerez	**106.0052.126**	**14 036 Kč (vč. DPH)** 11 600 Kč (bez DPH) **501 € (vr. DPH)**

AISI 304

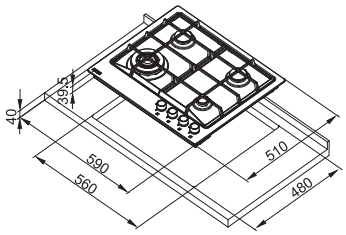

- 4 plynové hořáky (1 × trojkorunka)
- knoflíkové ovládání
- zabudované elektrické zapalování
- termoelektrická pojistka zhasnutí plamene
- litinový rošt
- trysky na propan-butan

rozměr: 590 × 510 mm
výřez: 560 × 480 mm

typ a výkon hořáků [kW]:	
levý dolní (vysokorychl.)	3,60
levý a pravý horní	1,75
pravý dolní	1,00

TYP/ OZNAČENÍ		CENA
FHNE 604 3G TC XS C nerez	**106.0155.167**	**10 769 Kč (vč. DPH)** 8 900 Kč (bez DPH) **384 € (vr. DPH)**

plynová varná deska FHOS 755 4G TC XS C

Franke plynové varné desky
Oversize

TYP/ NÁKRES

AISI 304

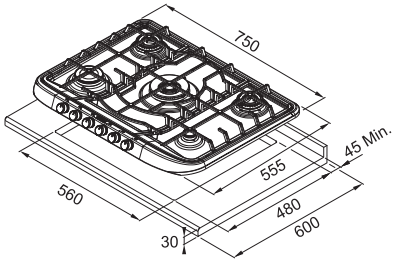

POPIS

- 5 plynových hořáků
  (1 × trojkorunka, 2 × dvojkorunka)
- knoflíkové ovládání
- zabudované elektrické zapalování
- termoelektrická pojistka zhasnutí plamene
- litinový rošt
- trysky na propan-butan

rozměr: 750 × 555 mm
výřez: 560 × 480 mm

typ a výkon hořáků [kW]:

prostřední (vysokorychl.)	5,00
levý dolní	3,00
levý a pravý horní	2,00
pravý dolní	1,00

TYP/ OZNAČENÍ		CENA
NOVINKA **FHOS 755 4G TC XS C** nerez	**106.0252.175**	**21 780 Kč (vč. DPH)** 18 000 Kč (bez DPH) **777 € (vr. DPH))**

INDUKČNÍ A SKLOKERAMICKÉ VARNÉ DESKY

VÁŠ VÝBĚR

Vzhledem k tomu, že již v mnoha zemích objevili výhody indukčního vaření, které se tak dostává do popředí, přichází i FRANKE s několika modely indukčních desek různého designu a funkcí.

FRANKE nabízí ale i několik modelů klasických sklokeramických desek různých velikostí, designu a počtu varných zón.

BEZPEČNOST (indukce)

Protože se povrch desky zahřívá pouze pod nádobou, nevzniká tak žádné zahřívání okolí mimo dno nádoby, což usnadňuje čištění, pokud dojde k přetečení a nehrozí riziko popálení osob a připálení potravin k desce.

PRINCIP INDUKCE (indukce)

Princip indukce je založen na elektromagnetické energii, která se vytváří mezi feromagnetickým dnem nádoby položené na varné desce a měděnou cívkou, které je umístěna pod povrchem desky. Elektrický proud prochází indukční cívkou a vytváří tím magnetické pole.
Efektem magnetického pole vzniká ve dně varné nádoby indukovaný neboli vířivý proud, kterým se nádoba zahřívá. Jídlo se ohřívá vodivým teplem z pláště varné nádoby.

Indukce je velmi efektivní, protože teplo se vytváří pouze tam, kde deska zaznamená kontakt s dnem nádoby. Veškeré teplo se koncentruje uvnitř varné nádoby a okolí varné zóny zůstává chladné, což zajišťuje rychlý výsledek s optimálním využitím energie.

Pro vaření na indukčních deskách je potřeba nádobí z feromagnetické oceli. Zda-li je nádoba vhodná pro vaření na indukci zjistíte snadno přiložením magnetu k jejímu dnu, pokud magnet drží u dna nádoby, lze jí použít na indukční desku.

UKAZATEL ZBYTKOVÉHO TEPLA

Upozorňuje na zbytkové teplo na povrchu varné desky prostřednictvím červené kontrolky, která zůstane rozvícena až do doby, dokud teplota varného povrchu neklesne na bezpečnou úroveň.

ČASOVAČ

Pomocí této funkce lze nastavit dobu vaření každé varné zóny. Po skončení vaření se zóna automaticky vypne.

UCHOVÁNÍ NASTAVENÉ TEPLOTY

Jedná se o neustálé přizpůsobování dodávky energie do indukční desky, což zabraňuje kolísání teploty během vaření.

OCHRANA PROTI PŘEHŘÁTÍ

Ochrana proti přehřátí slouží k tomu, aby nedošlo k poškození elektronických součástí uvnitř desky.

AUTOMATICKÉ VYPNUTÍ

Aktivuje se automaticky, když se varná zóna nevypne manuálně.

DĚTSKÁ POJISTKA

Ovládací panel je možné kdykoliv zamknout. Zabráníte tak např. dítěti, aby náhodně změnilo nastavení.

FUNKCE HEAT-UP

Zapnutím se varná zóna nejdříve rozehřeje na maximální výkon, aby se rychle dosáhlo varné teploty a pak se automaticky sníží na nastavený stupeň.

FUNKCE BOOSTER (indukce)

Tato funkce umožňuje až dvojnásobný výkon varné zóny, což urychluje ohřev a výrazně zkracuje dobu potřebnou pro přípravu pokrmů.

FUNKCE BRIDGE (indukce)

Bridge, tzv. přemostění, znamená, že dvě varné zóny mohou být spojeny do jedné větší.

FUNKCE PAUZA (indukce)

S touto funkcí můžete pozastavit proces vaření. Aktivací pauzy se teplota varných zón sníží, jakmile se opět dotknete displeje, teplota se vrátí na původní výkon.

PIKTOGRAMY - VYSVĚTLIVKY:

- POČET VARNÝCH ZÓN
- INDUKČNÍ VARNÉ ZÓNY
- UZAMYKÁNÍ DESKY
- BEZPEČNOSTNÍ SPÍNAČ
- ČASOVAČ

indukční varná deska FHI 904 4I ST BK

Franke indukční varné desky

TYP/ NÁKRES

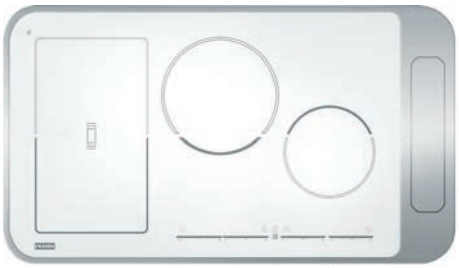

nerezový rámeček

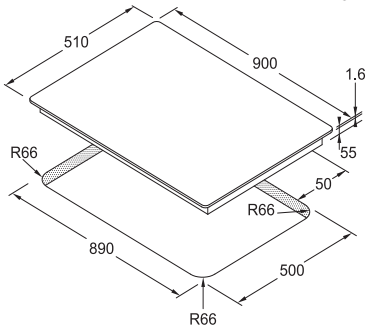

POPIS

- ovládání Touch Control Flexi
- funkce „Booster“, funkce „Heat-up“
- dětská pojistka
- časovač
- ochrana proti přehřátí
- automatické vypnutí
- funkce „Pauza“, funkce „Bridge“
- ukazatel zbytkového tepla
- elektr. detektor přítomnosti a velikosti nádoby
- připojení 230/400 V

rozměr: 900 × 510 mm
výřez: 890 × 500 mm (rádius 66 mm)

typ a výkon varných zón [mm/kW]:

levá	2 × 184 × 220/2,1
prostřední	ø 210/2,3
pravá	ø 180/1,85

maximální příkon [kW]:
7,4

TYP/ OZNAČENÍ		CENA
NOVINKA **FHI 904 4I ST WH** bílé sklo	**108.0301.431**	**41 140 Kč (vč. DPH)** 34 000 Kč (bez DPH) **1 468 € (vr. DPH)**

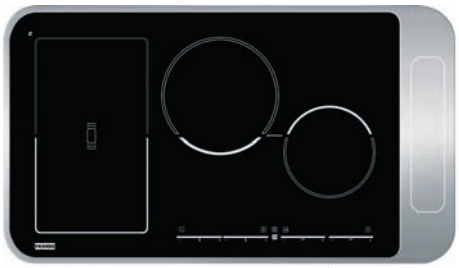

nerezový rámeček

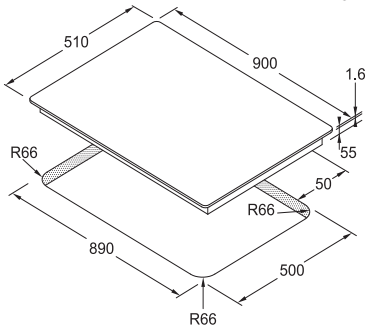

- ovládání Touch Control Flexi
- funkce „Booster“, funkce „Heat-up“
- dětská pojistka
- časovač
- ochrana proti přehřátí
- automatické vypnutí
- funkce „Pauza“, funkce „Bridge“
- ukazatel zbytkového tepla
- elektr. detektor přítomnosti a velikosti nádoby
- připojení 230/400 V

rozměr: 900 × 510 mm
výřez: 890 × 500 mm (rádius 66 mm)

typ a výkon varných zón [mm/kW]:

levá	2 × 184 × 220/2,1
prostřední	ø 210/2,3
pravá	ø 180/1,85

maximální příkon [kW]:
7,4

TYP/ OZNAČENÍ		CENA
NOVINKA **FHI 904 4I ST BK** černé sklo	**108.0285.673**	**36 300 Kč (vč. DPH)** 30 000 Kč (bez DPH) **1 295 € (vr. DPH)**

Franke indukční varné desky

TYP/ NÁKRES

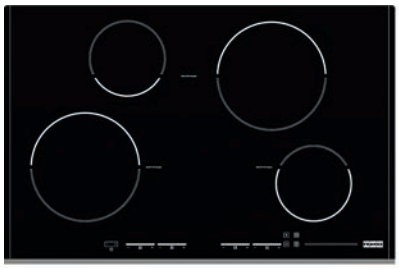

přední nerezová lišta
a boční zkosené hrany

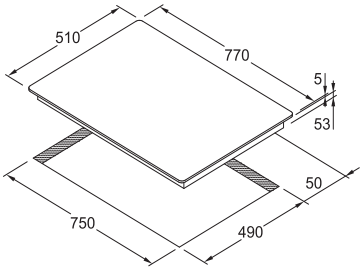

POPIS

- ovládání Touch Control Flexi
- funkce „Booster“
- dětská pojistka
- časovač
- ochrana proti přehřátí
- automatické vypnutí
- ukazatel zbytkového tepla
- elektr. detektor přítomnosti a velikosti nádoby
- připojení 230/400 V

rozměr: 770 × 510 mm
výřez: 750 × 490 mm

typ a výkon varných zón [mm/kW]:

levá dolní	⌀ 210/1,5
levá horní	⌀ 145/1,2
pravá dolní	⌀ 145/1,2
pravá horní	⌀ 210/1,5

maximální příkon [kW]:
2,8 nebo 3,5 nebo 6,0 nebo 7,2

TYP/ OZNAČENÍ		CENA
FHBP 7704 4I T PWL XS černé sklo	**108.0285.676**	**24 684 Kč (vč. DPH)** 20 400 Kč (bez DPH) **881 € (vr. DPH)**

zkosené
hrany

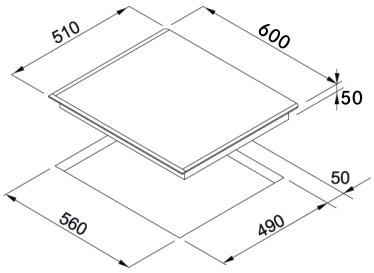

- ovládání Touch Control Flexi
- funkce „Booster“, funkce „Heat-up“
- dětská pojistka, časovač
- ochrana proti přehřátí
- automatické vypnutí
- funkce uchování nastavené teploty
- funkce „Pauza“, funkce „Bridge“
- ukazatel zbytkového tepla
- elektr. detektor přítomnosti a velikosti nádoby
- připojení 230/400 V

rozměr: 600 × 510 mm
výřez: 560 × 490 mm

typ a výkon varných zón [mm/kW]:
4 × indukce 184 × 220/2,10-3,70
maximální příkon [kW]:
7,4

TYP/ OZNAČENÍ		CENA
FHFB 6421 I FLEXI černé sklo	**108.0188.478**	**22 869 Kč (vč. DPH)** 18 900 Kč (bez DPH) **816 € (vr. DPH)**

Franke indukční varné desky

TYP/ NÁKRES

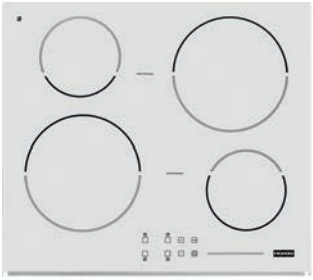

přední nerezová lišta a boční zkosené hrany

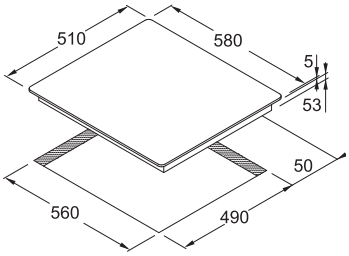

POPIS

- funkce „Booster“
- dětská pojistka
- ochrana proti přehřátí
- automatické vypnutí
- ukazatel zbytkového tepla
- připojení 230/400 V

rozměr: 580 × 510 mm
výřez: 560 × 490 mm

typ a výkon varných zón [mm/kW]:

levá dolní	ø 210/1,5
levá horní	ø 145/1,2
pravá dolní	ø 145/1,2
pravá horní	ø 210/1,4

maximální příkon [kW]:
2,8 nebo 3,5 nebo 6,0 nebo 7,2

TYP/ OZNAČENÍ		CENA
FH 604-1E 4I T PWL WH bílé sklo	**108.0290.070**	**19 239 Kč (vč. DPH)** 15 900 Kč (bez DPH) **686 € (vr. DPH)**

přední nerezová lišta a boční zkosené hrany

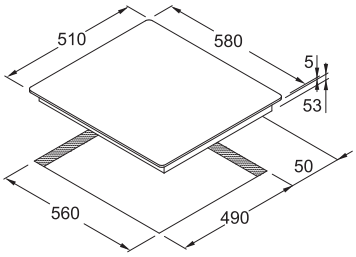

- funkce „Booster“
- dětská pojistka
- ochrana proti přehřátí
- automatické vypnutí
- ukazatel zbytkového tepla
- připojení 230/400 V

rozměr: 580 × 510 mm
výřez: 560 × 490 mm

typ a výkon varných zón [mm/kW]:

levá dolní	ø 210/1,5
levá horní	ø 145/1,2
pravá dolní	ø 145/1,2
pravá horní	ø 210/1,4

maximální příkon [kW]:
2,8 nebo 3,5 nebo 6,0 nebo 7,2

TYP/ OZNAČENÍ		CENA
FH 604-1E 4I T PWL černé sklo	**108.0266.463**	**16 214 Kč (vč. DPH)** 13 400 Kč (bez DPH) **578 € (vr. DPH)**

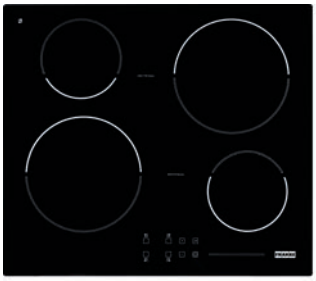

rovné hrany

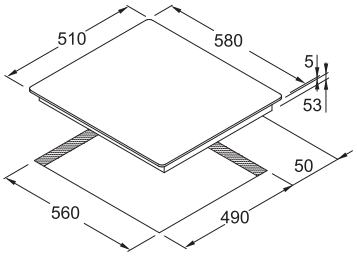

- funkce „Booster“
- dětská pojistka
- ochrana proti přehřátí
- automatické vypnutí
- ukazatel zbytkového tepla
- připojení 230/400 V

rozměr: 580 × 510 mm
výřez: 560 × 490 mm

typ a výkon varných zón [mm/kW]:

levá dolní	ø 210/1,5
levá horní	ø 145/1,2
pravá dolní	ø 145/1,2
pravá horní	ø 210/1,4

maximální příkon [kW]:
2,8 nebo 3,5 nebo 6,0 nebo 7,2

TYP/ OZNAČENÍ		CENA
FH 604-1 4I T PWL černé sklo	**108.0266.459**	**14 036 Kč (vč. DPH)** 11 600 Kč (bez DPH) **501 € (vr. DPH)**

Franke sklokeramické varné desky

TYP/ NÁKRES

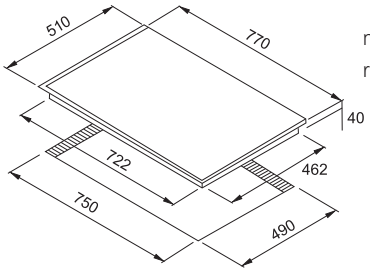

nerezový rámeček

POPIS

- 4 varné zóny (1 × dvojitá, 2 × samostatná, 1 × oválná)
- integrovaný dotykový ovládací panel
- ukazatel zbytkového tepla
- funkce „Heat-up“
- dětská pojistka
- časovač
- ochrana proti přehřátí
- automatické vypnutí
- nerezový rámeček
- připojení 230/400 V

rozměr: 770 × 510 mm
výřez: 750 × 490 mm

typ a výkon varných zón [mm/kW]:
levá dolní ⌀ 180/1,80
levá horní ⌀ 120/⌀ 210/0,75/2,20
pravá dolní ⌀ 170/170 × 265/1,50/2,40
pravá horní ⌀ 140/1,20
maximální příkon [kW]:
7,6

TYP/ OZNAČENÍ		CENA
FHC 7704 4C T XS černé sklo	**108.0026.880**	**15 004 Kč (vč. DPH)** 12 400 Kč (bez DPH) **535 € (vr. DPH)**

přední nerezová lišta a boční zkosené hrany

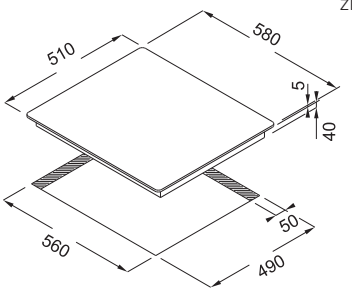

- 4 varné zóny (1 x dvojitá, 3 x samostatná)
- integrovaný dotykový ovládací panel
- ukazatel zbytkového tepla
- funkce „Heat-up“
- dětská pojistka
- automatické vypnutí
- připojení 230/400 V

rozměr: 580 × 510 mm
výřez: 560 × 490 mm

typ a výkon varných zón [mm/kW]:
levá dolní ⌀ 140/1,2
levá horní ⌀ 210-120/2,2-0,75
pravá dolní ⌀ 140/1,2
pravá horní ⌀ 180/1,8
maximální příkon [kW]:
6,4

TYP/ OZNAČENÍ		CENA
FHC 604 4C T BP WH bílé sklo	**108.0290.071**	**13 915 Kč (vč. DPH)** 11 500 Kč (bez DPH) **496 € (vr. DPH)**

přední nerezová lišta a boční zkosené hrany

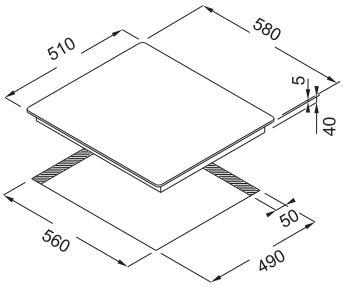

- 4 varné zóny (1 x dvojitá, 3 x samostatná)
- integrovaný dotykový ovládací panel
- ukazatel zbytkového tepla
- funkce „Heat-up“
- dětská pojistka
- automatické vypnutí
- připojení 230/400 V

rozměr: 580 × 510 mm
výřez: 560 × 490 mm

typ a výkon varných zón [mm/kW]:
levá dolní ⌀ 140/1,2
levá horní ⌀ 210-120/2,2-0,75
pravá dolní ⌀ 140/1,2
pravá horní ⌀ 180/1,8
maximální příkon [kW]:
6,4

TYP/ OZNAČENÍ		CENA
FHC 604 4C T BP černé sklo	**108.0280.340**	**8 954 Kč (vč. DPH)** 7 400 Kč (bez DPH) **319 € (vr. DPH)**

TECHNICKÉ SPECIFIKACE - PLYNOVÉ VARNÉ DESKY

MODEL	FUN	Design	Šířka (cm)	Litinové rošty	Termoelektrická pojistka zhasnutí plamene	Zabudované elektrické zapalování	Odjímatelný magnetický ochranný panel
FHCR 1204 3G TC WH C	106.0152.817	bílé sklo	118	●	●	●	●
FHCR 705 4G TC WH C	106.0052.054	bílé sklo	72	●	●	●	●
FHCR 1204 3G TC BK C	106.0052.061	černé sklo	118	●	●	●	●
FHCR 705 4G TC BK C	106.0052.052	černé sklo	72	●	●	●	●
FHCR 604 4G BK C	106.0052.049	černé sklo	59	●	●	●	●
FHNE 1204 3G TC XS C	106.0064.312	nerez	109	●	●	●	-
FHNE 805 4G TC XS C	106.0049.039	nerez	79	●	●	●	-
FHNE 755 4G TC XS C	106.0052.126	nerez	75	●	●	●	-
FHNE 604 3G TC XS C	106.0155.167	nerez	59	●	●	●	-
FHOS 755 4G TC XS C	106.0052.175	nerez	75	●	●	●	-

TECHNICKÉ SPECIFIKACE - INDUKČNÍ A SKLOKERAMICKÉ VARNÉ DESKY

MODEL	FUN	Design	Šířka v cm	Funkce Booster	Funkce Heat-up	Funkce Pauza	Funkce Bridge	Dětská pojistka	Časovač	Ukazatel zbytkového tepla	Uchování nastavené teploty	Automatické vypnutí
FHI 904 4I ST WH	108.0301.431	bílé sklo	90	●	●	●	●	●	●	●	-	●
FHI 904 4I ST BK	108.0285.673	černé sklo	90	●	●	●	●	●	●	●	-	●
FHBP 7704 4I T PWL XS	108.0285.676	černé sklo	77	●	-	-	-	●	●	●	-	●
FHFB 6421 I FLEXI	108.0188.478	černé sklo	60	●	●	●	●	●	●	●	●	●
FH 604-1E 4I T PWL WH	108.0290.070	bílé sklo	58	●	-	-	-	●	-	●	-	●
FH 604-1E 4I T PWL	108.0266.463	černé sklo	58	●	-	-	-	●	-	●	-	●
FH 604-1 4I T PWL	108.0266.459	černé sklo	58	●	-	-	-	●	-	●	-	●
FHC 7704 4C T XS	108.0026.880	černé sklo	77	-	●	-	-	●	●	●	-	●
FHC 604 4C T BP WH	108.0290.071	bílé sklo	58	-	●	-	-	●	-	●	-	●
FHC 604 4C T BP	108.0280.340	černé sklo	58	-	●	-	-	●	-	●	-	●

CHLADNIČKY

OZNAČENÍ	STRANA
FCB 320/E ANFI A+	str. 320
FCB 320/MSL AI A+	str. 320
FCB 320/MSL AI A++	str. 321
FCB 320/MSL SI A+	str. 321
FCB 4001 NF S BK A+	str. 319
FHBS 6001 NF IWD XS A+	str. 318

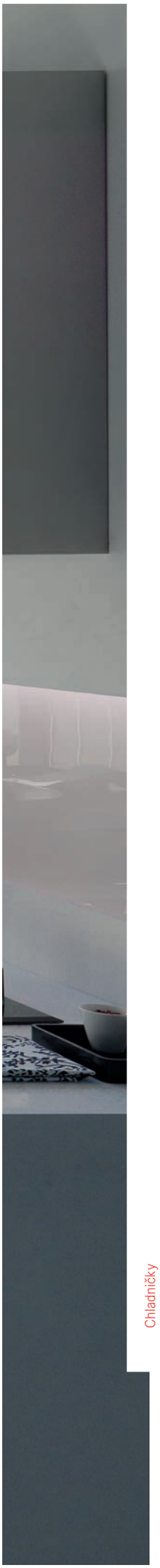

CHLADNIČKY

VÁŠ VÝBĚR

Úspora energie a bezpečné skladování potravin pro zachování čerstvosti, výživových hodnot, chuti a aroma skladovaných produktů a zároveň uspokojení potřeb zákazníka. To vše splňují chladničky FRANKE.

NO FROST

Funkce No Frost, založená na nucené recirkulaci vzduchu, odvádí vlhkost mimo mrazicí část a zabraňuje tvorbě ledu a námrazy na stěnách a uložených potravinách. Mrazničku není třeba odmrazovat, čímž šetříte čas i energii.

FUNKCE SUPER FREEZE

Ve velmi krátké době urychlí proces mrazení. Teplota v mrazničce se prudce sníží, a to během velmi krátké doby. Potraviny se tak rychle zmrazí a zachovají si výživné hodnoty. Tako funkce nemá žádný negativní vliv na již uložené potraviny v mrazničce.

MULTI PLUS ZONE

Zásuvka umístěna ve dveřích lednice Side by side poskytuje oddělené a bezpečné uchování např. kosmetických produktů a léčiv.

MAGIC COOL ZONE

Spodní zásuvka u lednice Side by Side nabízí funkci Magic Cool Zone, u které si můžete velice jednoduše vybrat, jaký typ potravin zde uskladníte a to zvolením jedné ze čtyř variant potravin, u kterých je automaticky a optimálně nastavena teplota.

KLIMATICKÁ TŘÍDA

Určuje optimální teplotu, při které daný spotřebič pracuje. Pro optimální provoz zvolte vhodné umístění spotřebiče. Berte v úvahu, že teplota v místnosti má vliv jak na spotřebu elektrické energie, tak na optimální výkon výrobku.

klimatická třída:	
SN	10 °C - 32 °C
N	16 °C - 32 °C
ST	16 °C - 38 °C
T	16 °C - 43 °C

FUNKCE SUPER COOL

Ideální pro rychlé zchlazení velkého množství potravin, např. po návratu z nákupu. Po 6 hodinách se funkce automaticky vypne.

ENERGETICKÁ TŘÍDA

Chladnička je základním vybavením kuchyně. Pracuje ve dne v noci, po celý rok. Proto je otázka úspory energie a snižování dopadů na životní prostředí velmi důležitá. FRANKE klade velký důraz na ochranu životního prostředí, a proto má většina chladniček, od těch nejjednodušších modelů, až po ty nejmodernější, energetickou třídu A +, což znamená nárůst úspory energie o 25% .

VÝROBNÍK LEDU A DÁVKOVAČ VODY

Komfort v podobě kostek ledu a filtrované chlazené vody u lednice Side by Side. Elektronické ovládání zaručuje praktičnost a funkčnost.

VENTILÁTOR

Ventilátor, který se nachází v zadní horní části chladničky, šíří efektivně, rychle a rovnoměrně ochlazený vzduch.

Je tak zajištěna ideální teplota v celém prostoru chladničky pro uchování potravin, které tak zůstávají déle čerstvé. Po otevření dveří se teplota ve velmi krátké době vrací na konstantní úroveň.

ZÁSUVKA NA OVOCE A ZELENINU

Prostorný zásobník určený pro uchování ovoce a zeleniny, kde teplota kolem 0 °C brání přirozenému procesu snižování organoleptické hodnoty výrobků a udržuje tak jejich čerstvost, vůni a chuť.

POLICE Z BEZPEČNOSTNÍHO SKLA

Bezpečné skladování potravin a snadná údržba díky policím z tvrzeného bezpečnostního skla. Bez větší námahy můžete měnit výšku polic dle potřeby.

DRŽÁK NA LÁHVE

Pohodlné, elegantní a optimální využití prostoru, které umožňuje skladovat lahve v horizontální poloze, aniž by zabíraly místo ostatním potravinám.

PIKTOGRAMY - VYSVĚTLIVKY:

A ENERGETICKÁ TŘÍDA

Franke chladnička
Side By Side

TYP/ NÁKRES

POPIS

- No Frost systém
- funkce Super Cool, Super Freeze
- celkový hrubý objem: 604 l
- el. ovládání, digitální displej
- energetická třída A+
- klimatická třída SN-T

chladnička

- netto objem: 359 l
- Xpress box pro rychlé zchlazení plechovek
- Magic Cool Zone, Multi Plus Zone
- 3 police z bezpečnostního skla
- 3 zásuvky na zeleninu
- 4 přihrádky ve dveřích
- přihrádka na mléčné výrobky ve dveřích, zásobník na vejce
- zásuvka 0 °C s kontrolou vlhkosti

mrazák

- netto objem: 179 l
- mrazicí kapacita 10 kg/24 h
- doba skladování bez el. proudu 5 h
- 2 nastavitelné skleněné police z bezpečnostního skla
- 2 zásuvky
- automatický výrobník ledu (kostky)
- vodní filtr
- nutno napojit na vodu

objem [l]:	
celkový brutto	604
chladnička netto	359
mrazák netto	179
roční spotřeba energie [kWh/rok]:	424
hlučnost [dB(A)]:	41

TYP/ OZNAČENÍ

FSBS 6001 NF IWD XS A+ **118.0180.391**

nerez

CENA

59 895 Kč (vč. DPH)
49 500 Kč (bez DPH)
2 137 € (vr. DPH)

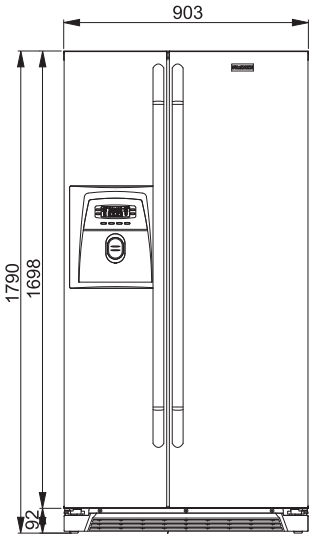

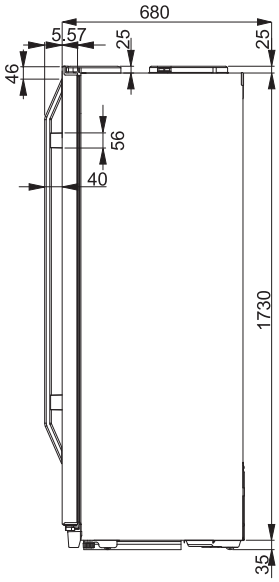

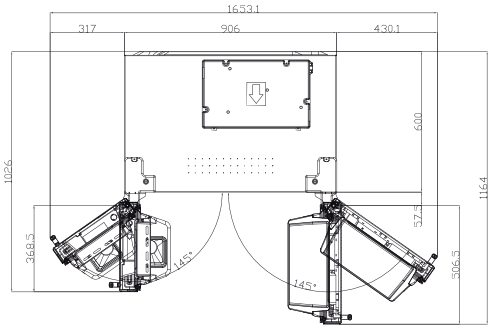

Franke volně stojící chladnička

TYP/ NÁKRES

POPIS

- No Frost systém
- funkce Super Cool
- funkce Super Freeze
- celkový hrubý objem: 400 l
- elektronické ovládání
- kontrolní teplotní panel
- energetická třída A+
- klimatická třída T
- reverzibilní dveře

objem [l]:	
celkový brutto	400
chladnička netto	268
mrazák netto	90

roční spotřeba energie [kWh/rok]: 320

hlučnost [dB(A)]: 45

chladnička

- netto objem: 268 l
- 3 police z bezpečnostního skla
- zásuvka na zeleninu
- 4 přihrádky ve dveřích
- přihrádka na mléčné výrobky ve dveřích
- chromový držák na lahve

mrazák

- netto objem: 90 l
- mrazicí kapacita 7,5 kg/24 h
- 3 nezávislé zásuvky
- doba skladování bez el. proudu 14 h
- forma na led

TYP/ OZNAČENÍ		CENA
FCB 4001 NF S BK A+ černé sklo	**118.0180.370**	**28 919 Kč (vč. DPH)** 23 900 Kč (bez DPH) **1 032 € (vr. DPH)**

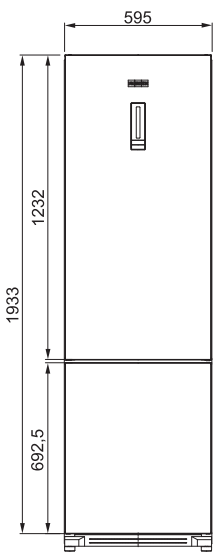

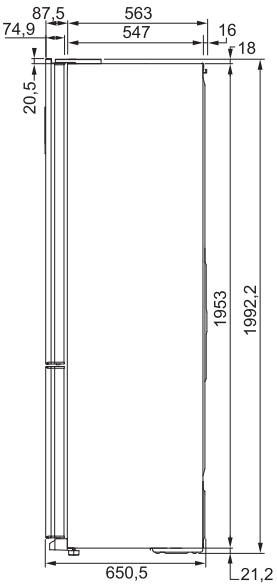

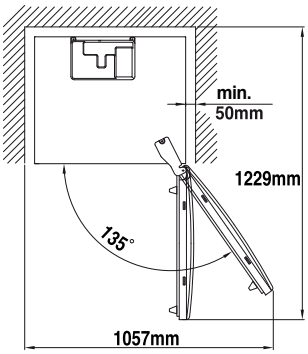

Franke vestavné chladničky

TYP/ NÁKRES

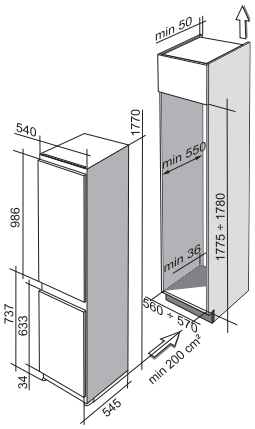

POPIS

- No Frost systém/ventilátor
- funkce Super Cool, Super Freeze
- celkový hrubý objem: 278 l
- energetická třída A+
- klimatická třída ST-SN
- reverzibilní dveře
- montáž nábytkových dveří - pojezdy
- antibakteriální úprava

objem [l]:	
celkový brutto	278
chladnička netto	200
mrazák netto	60
roční spotřeba energie [kWh/rok]:	293
hlučnost [dB(A)]:	42

chladnička

- netto objem: 200 l
- 4 police z bezpečnostního skla
- 2 zásuvky na zeleninu
- 3 přihrádky ve dveřích
- přihrádka na mléčné výrobky ve dveřích, zásobík na vejce
- chromový držák na lahve

mrazák

- netto objem: 60 l
- mrazicí kapacita 3 kg/24 h
- doba skladování bez el. proudu 13 h
- 3 transparentní zásuvky, forma na led

TYP/ OZNAČENÍ		CENA
FCB 320/E ANFI A+	**118.0181.407**	**24 926 Kč (vč. DPH)** 20 600 Kč (bez DPH) **889 € (vr. DPH)**

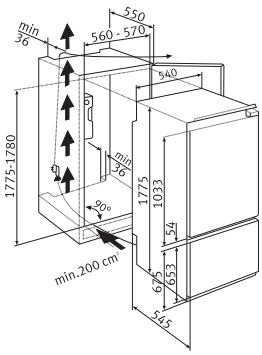

- ventilátor
- celkový hrubý objem: 285 l
- ruční ovládání
- energetická třída A++
- klimatická třída SN-N-ST-T
- reverzibilní dveře
- montáž nábytkových dveří - pojezdy

objem [l]:	
celkový brutto	285
chladnička netto	203
mrazák netto	70
roční spotřeba energie [kWh/rok]:	230
hlučnost [dB(A)]:	40

chladnička

- netto objem: 203 l
- 4 police z bezpečnostního skla
- 2 zásuvky na zeleninu
- 3 přihrádky ve dveřích
- přihrádka na mléčné výrobky ve dveřích
- 2 zásobníky na vejce
- chromový držák na lahve

mrazák

- netto objem: 70 l
- mrazicí kapacita 5 kg/24 h
- doba skladování bez el. proudu 15 h
- 3 transparentní zásuvky, forma na led

TYP/ OZNAČENÍ		CENA
FCB 320/MSL AI A++	**118.0280.783**	**21 538 Kč (vč. DPH)** 17 800 Kč (bez DPH) **768 € (vr. DPH)**

Franke vestavné chladničky

TYP/ NÁKRES

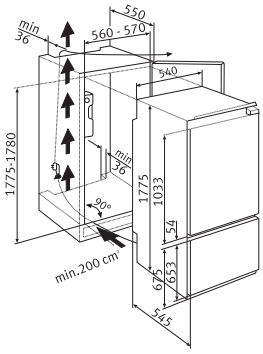

POPIS

- ventilátor
- celkový hrubý objem: 285 l
- ruční ovládání
- energetická třída A+
- klimatická třída ST
- reverzibilní dveře
- montáž nábytkových dveří - pojezdy

chladnička

- netto objem: 203 l
- 4 police z bezpečnostního skla
- 2 zásuvky na zeleninu
- 3 přihrádky ve dveřích
- přihrádka na mléčné výrobky ve dveřích
- 2 zásobníky na vejce
- chromový držák na lahve

mrazák

- netto objem: 70 l
- mrazicí kapacita 5 kg/24 h
- doba skladování bez el. proudu 15 h
- 3 transparentní zásuvky, forma na led

objem [l]:	
celkový brutto	285
chladnička netto	203
mrazák netto	70

roční spotřeba energie [kWh/rok]: 292
hlučnost [dB(A)]: 40

TYP/ OZNAČENÍ		CENA
FCB 320/MSL AI A+	**118.0250.937**	**18 876 Kč (vč. DPH)** 15 600 Kč (bez DPH) **673 € (vr. DPH)**

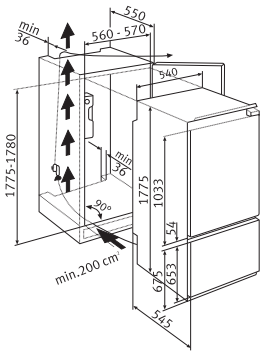

- celkový hrubý objem: 285 l
- ruční ovládání, energetická třída A+
- klimatická třída ST
- reverzibilní dveře
- montáž nábytkových dveří - pojezdy
- antibakteriální úprava

chladnička

- netto objem: 204 l
- 4 police z bezpečnostního skla
- 2 zásuvky na zeleninu
- 3 přihrádky ve dveřích
- přihrádka na mléčné výrobky ve dveřích
- 2 zásobníky na vejce

mrazák

- netto objem: 70 l
- mrazicí kapacita 5 kg/24 h
- doba skladování bez el. proudu 15 h
- 3 transparentní zásuvky, forma na led

objem [l]:	
celkový brutto	285
chladnička netto	204
mrazák netto	70

roční spotřeba energie [kWh/rok]: 292
hlučnost [dB(A)]: 40

TYP/ OZNAČENÍ		CENA
FCB 320/MSL SI A+	**118.0250.940**	**16 577 Kč (vč. DPH)** 13 700 Kč (bez DPH) **591 € (vr. DPH)**

TECHNICKÉ SPECIFIKACE - CHLADNIČKY

MODEL	FSBS 6001 NF IWD XS A+	FCB 4001 NF S BK A+	FCB 320/E ANFI A+	FCB 320/MSL AI A+
FUN	118.0180.391	118.0180.370	118.0181.407	118.0250.937
Instalace	volně stojící	volně stojící	plně vestavná	plně vestavná
Typ	side by side	kombinace	kombinace	kombinace
CHARAKTERISTIKA				
Celkový hrubý objem (l)	604	400	278	285
Užitný objem chladničky (l)	359	268	200	203
Užitný objem mrazničky (l)	179	90	60	70
Energetická třída	A+	A+	A+	A+
Klimatická třída	SN-T	T	SN-ST	ST
Spotřeba (kWh/24h)	1,16	0,87	0,802	0,8
Spotřeba (kWh/rok)	424	320	293	292
Počet kompresorů	1	1	1	1
Počet dveří	2	2	2	2
Reverzibilní dveře	-	●	●	●
Kontrola teploty	elektronicky	elektronicky	elektronicky	termostatem
Nezávislá regulace chladnička/mraznička	●	●	-	-
Signalizace zvýšení teploty	●	●	-	-
Signalizace otevření dveří	●	●	-	-
Displej	●	●	-	-
CHLADNIČKA				
Chladicí systém	No Frost	No Frost	ventilátor	ventilátor
Odmrazování	automaticky	automaticky	automaticky	automaticky
Funkce Super Cool	●	●	●	-
Počet polic	3 skleněné	3 skleněné	4 skleněné	4 skleněné
Zásuvka na ovoce a zeleninu	2	1	2	2
Držák na lahve	●	●	●	●
Počet přihrádek ve dveřích	5	4	4	4
MRAZNIČKA				
Chladicí systém	No Frost	No Frost	No Frost	statický
Odmrazování	automaticky	automaticky	automaticky	manuálně
Třída mrazení	****	****	****	****
Počet zásuvek	2	3	3	3
Forma na led	-	●	●	●
Funkce Super Freeze	●	●	●	-
Doba skladování bez el.proudu (h)	5	14	13	15
Mrazicí kapacita (kg/24 h)	10	7,5	3	5

FCB 320/MSL AI A++	FCB 320/MSL SI A+
118.0280.783	118.0250.940
plně vestavná	plně vestavná
kombinace	kombinace
285	285
203	204
70	70
A++	A+
SN-N-ST-T	ST
0,629	0,801
230	292
1	1
2	2
●	●
termostatem	termostatem
-	-
-	-
-	-
-	-
ventilátor	ventilátor
automaticky	automaticky
-	-
4 skleněné	5 skleněných
2	2
●	-
3	3
statický	statický
manuálně	manuálně
****	****
3	3
●	●
-	-
15	15
5	5

MYČKY NÁDOBÍ

OZNAČENÍ	STRANA
FDW 410 E8P A+	str. 329
FDW 612 E5P A+	str. 329
FDW 613 DTS A+++	str. 328
FDW 614 DTS 3B A ++	str. 328

MYČKY NÁDOBÍ

VÁŠ VÝBĚR

Mytí nádobí v myčce nabízí značné úspory energie, vody a času a umyté nádobí je vždy opravdu čisté. Všechny FRANKE myčky nádobí mají nejvyšší třídu účinnosti AAA - tzn. vynikající mytí, čištění a sušení při nízké spotřebě energie.

FUNKCE ODLOŽENÝ START

Možnost odložení mytí nádobí na později a to v rozmezí 1-24 h. Tato funkce byla navržena speciálně pro efektivní využití času a úspory energie, např. pokud máme různé tarify za elektřinu, v závislosti na denní době.

POLOVIČNÍ DÁVKA

Jedná se o program, který umožňuje mýt i menší počet kusů nádobí při optimální spotřebě vody a energie.

RYCHLÉ MYTÍ

Speciální mycí cyklus, který vám umožní dosáhnout vynikajících výsledků v krátkém čase.

ANTIBAKTERIÁLNÍ FUNKCE

Přídavná funkce pro dodatečnou zvýšenou hygienu umytého nádobí. Po skončení mycího cyklu proběhne po dobu 10 minut dodatečné antibakteriální mytí při teplotě 70 °C.

BEZPEČNOST = AQUASTOP

Všechny FRANKE myčky nádobí jsou vybaveny bezpečnostním systémem AquaStop.

Jedná se o vnější ochranu myčku, která zabraňuje úniku vody z přívodní hadice.

„3 V 1“

Tato funkce je optimalizována pro mycí prostředky, které již obsahují sůl a oplachovací prostředek, tj. tablety 3 v 1. Parametry vybraného programu se mění tak, aby po rozpuštění tablety pracoval co možná nejefektivněji a aby byly účinky mytí a sušení perfektní.

AUTO

Speciální senzor uvnitř myčky automaticky nastaví nejvhodnější mycí stupeň. Ideální pro úsporu vody a energie.

AUTOMATICKÉ OTEVÍRÁNÍ DVEŘÍ NA KONCI MYCÍHO CYKLU

U některých modelů se na konci mycího cyklu automaticky uvolní dveře pomocí speciálního zařízení. Dveře se pomalu a plynule otevřou o několik centimetrů. Tímto předejdete nepříjemnému nárazu páry při otevření dveří na konci mycího cyklu.

PIKTOGRAMY - VYSVĚTLIVKY:

- ŠÍŘKA
- ENERGETICKÁ TŘÍDA
- TŘÍDA ÚČINNOSTI SUŠENÍ
- TŘÍDA ÚČINNOSTI MYTÍ
- KAPACITA SAD NÁDOBÍ
- ELEKTRONICKÉ OVLÁDÁNÍ

Franke vestavné myčky nádobí

TYP/ NÁKRES

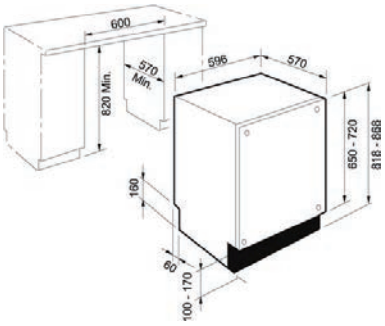

POPIS

- energetická třída A++
- 9 programů
- 4 teploty mytí (45 °, 50 °, 60 °, 70 °C)
- elektronické ovládání
- mycí komora z nerezové oceli
- horní tryska
- mycí rameno
- filtr z nerezové oceli
- 2 koše v šedé barvě
- horní příborová zásuvka v šedé barvě
- rychlé mytí, odložený start (1-24 h)
- antibakteriální funkce, funkce „3 v 1“
- poloviční náplň
- nastavení tvrdosti vody
- AquaStop
- akustický signál konce mytí
- automatické otevírání dveří na konci mycího cyklu
- ukazatel nedostatku soli
- ukazatel nedostatku leštidla
- možnost připojit na teplou/studenou vodu

šířka skříňky [cm]: 60
hlučnost [dB(A)]: 44
spotřeba energie [kWh]: 0,72
spotřeba vody [l]: 9

TYP/ OZNAČENÍ		CENA
FDW 614 DTS 3B A++	**117.0250.903**	**27 225 Kč (vč. DPH)** 22 500 Kč (bez DPH) **971 € (vr. DPH)**

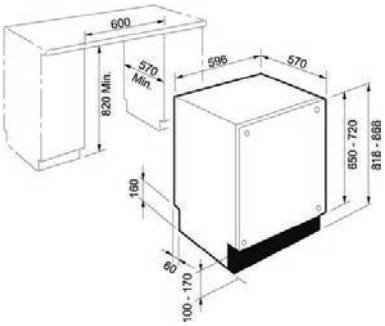

- energetická třída A+++
- 9 programů
- 4 teploty mytí (45 °, 50 °, 60 °, 70 °C)
- elektronické ovládání
- mycí komora z nerezové oceli
- horní tryska
- mycí rameno, spodní přídavné rameno
- filtr z nerezové oceli
- 2 koše v šedé barvě
- koš na příbory v šedé barvě
- odložený start (1-24 h)
- antibakteriální funkce, funkce „3 v 1“
- poloviční náplň
- nastavení tvrdosti vody
- AquaStop
- akustický signál konce mytí
- automatické otevírání dveří
- ukazatel nedostatku soli
- ukazatel nedostatku leštidla
- možnost připojit na teplou/studenou vodu

šířka skříňky [cm]: 60
hlučnost [dB(A)]: 44
spotřeba energie [kWh]: 0,63
spotřeba vody [l]: 8,5

TYP/ OZNAČENÍ		CENA
FDW 613 DTS A+++	**117.0250.905**	**23 837 Kč (vč. DPH)** 19 700 Kč (bez DPH) **850 € (vr. DPH)**

Franke vestavné myčky nádobí

TYP/ NÁKRES

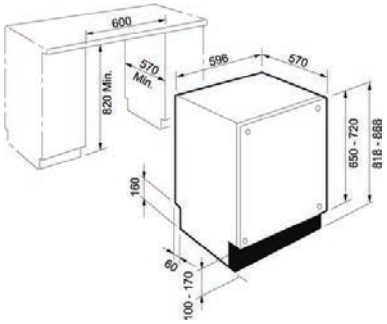

POPIS

- energetická třída A+
- 5 programů
- 4 teploty mytí (40 °,50 °, 65 °, 70 °C)
- elektronické ovládání
- mycí komora z nerezové oceli
- horní tryska
- mycí rameno
- filtr z nerezové oceli
- 2 koše v šedé barvě
- koš na příbory v šedé barvě
- odložený start (3-6-9 h)
- nastavení tvrdosti vody
- AquaStop
- akustický signál konce mytí
- ukazatel nedostatku soli
- ukazatel nedostatku leštidla
- možnost připojit na teplou/studenou vodu

šířka skříňky [cm]: 60
hlučnost [dB(A)]: 47
spotřeba energie [kWh]: 0,85
spotřeba vody [l]: 12

TYP/ OZNAČENÍ		CENA
FDW 612 E5P A+	**117.0253.910**	**14 762 Kč (vč. DPH)** 12 200 Kč (bez DPH) **527 € (vr. DPH)**

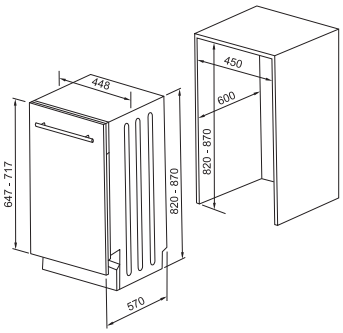

- energetická třída A+
- 8 programů
- 6 teplot mytí (30 °, 40 °, 50 °, 60 °, 65 °, 70 °C)
- mycí komora z nerezové oceli
- horní tryska
- 2 mycí ramena
- filtr z nerezové oceli
- 2 koše v šedé barvě
- koš na příbory v šedé barvě
- rychlé mytí
- odložený start (1-9 h), funkce „3 v1“
- poloviční náplň
- nastavení tvrdosti vody
- AquaStop
- akustický signál konce mytí
- ukazatel nedostatku soli
- ukazatel nedostatku leštidla
- senzor čistoty vody
- aktivní sušení
- možnost připojit na teplou/studenou vodu

šířka skříňky [cm]: 45
hlučnost [dB(A)]: 47
spotřeba energie [kWh]: 0,83
spotřeba vody [l]: 12

TYP/ OZNAČENÍ		CENA
FDW 410 E8P A+	**117.0282.453**	**14 883 Kč (vč. DPH)** 12 300 Kč (bez DPH) **531 € (vr. DPH)**

TECHNICKÉ SPECIFIKACE - MYČKY NÁDOBÍ

MODEL	FDW 614 DTS 3B A++	FDW 613 DTS A+++	FDW 612 E5P A+	FDW 410 E8P A+
FUN	117.0250.903	117.0250.905	117.0253.910	117.0282.453
Instalace	plně vestavná	plně vestavná	plně vestavná	plně vestavná
Šířka	60 cm	60 cm	60 cm	45 cm
CHARAKTERISTIKA				
Hlučnost dB(A) re1pW	44	44	47	47
Energetická třída	A++	A+++	A+	A+
Účinnost mytí	A	A	A	A
Účinnost sušení	A	A	A	A
Spotřeba energie (kWh)*	0,72	0,63	0,95	0,83
Spotřeba vody (l)*	9	8,5	12	12
Kapacita sad nádobí	14	13	12	10
Teploty mytí	45 °, 50 °, 60 °, 70 °C	45 °, 50 °, 60 °, 70 °C	40 °, 50 °, 65 °, 70 °C	30 °, 40 °, 50 °, 60 °, 65 °, 70 °C
Programová kontrolka	LED	LED	LED	LED
Dveřní závěsy	variabilní	variabilní	fixní	fixní
Nastavitelné nožičky	●	●	●	●
Filtr	nerezový	nerezový	nerezový	nerezový
Změkčování vody	elektronicky	elektronicky	mechanicky	mechanicky
Skryté topné těleso	●	●	●	●
Odložený start	1-24 h	1-24 h	3-6-9 h	1-9 h
Ukazatel soli	●	●	●	●
Ukazatel oplachu	●	●	●	●
Akustic. signál konce mytí	●	●	●	●
Horní příborová zásuvka	●	-	-	-
Nastavitelný horní koš	●	●	●	●
Koš na příbory	-	●	●	●
Systém	AquaStop	AquaStop	AquaStop	AquaStop
PROGRAMY				
Počet programů	9	9	5	8
PRG 1	oplach	oplach	oplach	oplach
PRG 2	jemný	jemný	poloviční náplň	ECO
PRG 3	jemný rychlý	jemný rychlý	ECO	rychlý
PRG 4	BIO	BIO	AUTO	super
PRG 5	BIO rychlý	BIO rychlý	super	AUTO jemný
PRG 6	AUTO	AUTO	-	AUTO
PRG 7	AUTO rychlý	AUTO rychlý	-	AUTO rychlý
PRG 8	antibakteriální	antibakteriální	-	antibakteriální
PRG 9	antibakteriální rychlý	antibakteriální rychlý	-	-
Poloviční náplň	●	●	-	●
Funkce „3 v 1“	●	●	-	●
Antibakteriální funkce	●	●	-	-
Funkce rychlé mytí	●	●	-	-

* spotřeba při standartním mycím cyklu 175 minut

OSTATNÍ PŘÍSLUŠENSTVÍ

MODEL	STRANA
Čisticí prostředky	str. 336
Dávkovače saponátu	str. 334-335
Instalační materiál	str. 337
Ostatní	str. 336-337
Pracovní desky FRANKE	str. 338-341

Ostatní příslušenství Franke
Dávkovače saponátu

TYP/ NÁKRES

POPIS

Dávkovač saponátu Centinox

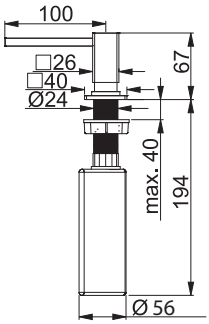

- objem 250 ml
- vrchní plnění
- pro otvor Ø 25 – 35 mm
- **hranatá základna 4 × 4 cm**

MATERIÁL	OBJEDNACÍ ČÍSLO	CENA
chrom	119.0176.057	**7 623 Kč (vč. DPH)** 6 300 Kč (bez DPH) **272 € (vr. DPH)**
nerez	119.0176.059	**10 890 Kč (vč. DPH)** 9 000 Kč (bez DPH) **388 € (vr. DPH)**

Dávkovač saponátu Planar

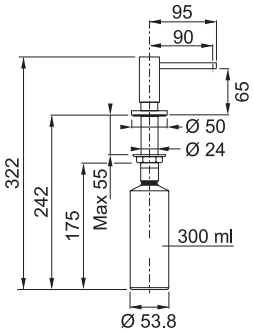

- objem 300 ml
- vrchní plnění
- pro otvor v nerezu: Ø 18 – 35 mm
- pro otvor otvor v žule nebo umělých kamenech: Ø 25– 35 mm
- **kulatá základna Ø 5 cm**

MATERIÁL	OBJEDNACÍ ČÍSLO	CENA
chrom	119.0157.384	**3 267 Kč (vč. DPH)** 2 700 Kč (bez DPH) **117 € (vr. DPH)**

Dávkovač saponátu Cube

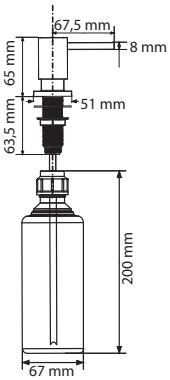

- objem 500 ml
- vrchní plnění
- pro otvor Ø 28 – 35 mm
- **hranatá základna 5,1 × 5,1 cm**

MATERIÁL	OBJEDNACÍ ČÍSLO	CENA
chrom	119.0281.893	**2 541 Kč (vč. DPH)** 2 100 Kč (bez DPH) **91 € (vr. DPH)**

Ostatní příslušenství Franke
Dávkovače saponátu

TYP/ NÁKRES

POPIS

Dávkovač saponátu Sinos

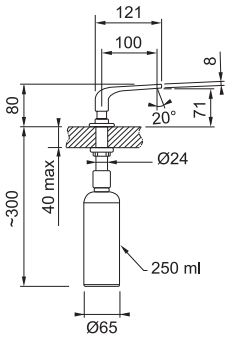

- objem 250 ml
- vrchní plnění
- pro otvor ⌀ 25 – 35 mm
- **kulatá základna ⌀ 4,5 cm**

MATERIÁL	OBJEDNACÍ ČÍSLO	CENA
chrom	119.0261.519	**3 388 Kč (vč. DPH)** 2 800 Kč (bez DPH) **121 € (vr. DPH)**
nikl	119.0261.514	**4 356 Kč (vč. DPH)** 3 600 Kč (bez DPH) **155 € (vr. DPH)**

Dávkovač saponátu Simple

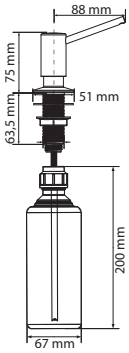

- objem 500 ml
- vrchní plnění
- pro otvor ⌀ 28 – 35 mm
- **kulatá základna ⌀ 5,1 cm**

MATERIÁL	OBJEDNACÍ ČÍSLO	CENA
chrom	119.0281.894	**1 452 Kč (vč. DPH)** 1 200 Kč (bez DPH) **52 € (vr. DPH)**
nikl	119.0281.897	**1 936 Kč (vč. DPH)** 1 600 Kč (bez DPH) **69 € (vr. DPH)**
nerez	119.0281.898	**1 936 Kč (vč. DPH)** 1 600 Kč (bez DPH) **69 € (vr. DPH)**

Dávkovač saponátu Basic

chrom

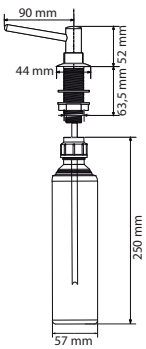

mat

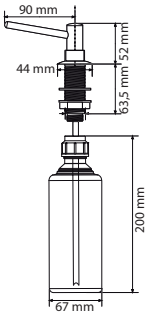

- objem 500 ml
- vrchní plnění
- pro otvor ⌀ 28 – 35 mm
- **kulatá základna ⌀ 4,4 cm**

MATERIÁL	OBJEDNACÍ ČÍSLO	CENA
chrom	119.0084.687	**1 089 Kč (vč. DPH)** 900 Kč (bez DPH) **39 € (vr. DPH)**
mat	119.0281.889	**1 815 Kč (vč. DPH)** 1 500 Kč (bez DPH) **65 € (vr. DPH)**

Ostatní příslušenství Franke
Čisticí prostředky, ostatní, instalační materiál

TYP	POPIS / OBJEDNACÍ ČÍSLO	CENA
čisticí pasta Twister 40 ml	– čisticí pasta na nerez., fragranit. a tectonit. dřezy – včetně houbičky – obsah 40 ml – 112.0002.649	**73 Kč (vč. DPH)** 60 Kč (bez DPH) **2,60 € (vr. DPH)**
čisticí pasta Twister 125 ml	– čisticí pasta na nerezové, fragranitové a tectonitové dřezy – včetně houbičky – obsah 125 ml – 112.0007.715	**182 Kč (vč. DPH)** 150 Kč (bez DPH) **6,50 € (vr. DPH)**
čisticí pasty Twister 12 × 125 ml	– čisticí pasta na nerezové, fragranitové a tectonitové dřezy – včetně houbiček – obsah 12 × 125 ml – cena za sadu – 112.0007.459	**2 178 Kč (vč. DPH)** 1 800 Kč (bez DPH) **78 € (vr. DPH)**
čistič Gloss Clean 250 ml	– čistič na odsavače par – obsah 250 ml – 112.0043.638	**363 Kč (vč. DPH)** 300 Kč (bez DPH) **13 € (vr. DPH)**
krytka	– krytka otvoru ⌀ 44 mm (pro otvor ⌀ 35 mm) – nerez – 133.0310.982	**48 Kč (vč. DPH)** 40 Kč (bez DPH) **1,70 € (vr. DPH)**
děrovač	– děrovač ⌀ 35 mm – 112.0008.476 – děrovač ⌀ 19 mm – 112.0007.611	**968 Kč (vč. DPH)** 800 Kč (bez DPH) **35 € (vr. DPH)**
podložka pod baterii	– podložka pod baterii – (montáž přes prac. desku) – 133.0026.896	**242 Kč (vč. DPH)** 200 Kč (bez DPH) **8,60 € (vr. DPH)**
výztuž pod baterii	– výztuž pod baterii – vhodná pro dřezy AMX, GAX, LLX, NEX, NPX a STX – 112.0187.655	**121 Kč (vč. DPH)** 100 Kč (bez DPH) **4,30 € (vr. DPH)**

Ostatní příslušenství Franke
Čisticí prostředky, ostatní, instalační materiál

TYP	POPIS / OBJEDNACÍ ČÍSLO	CENA
příchytka	– příchytka 30 × 42 mm – baleno po 6 ks – 112.0305.363/1320.39	**97 Kč (vč. DPH)** 80 Kč (bez DPH) **3,50 € (vr. DPH)**
redukce odpadu 40/50 NOVINKA	– 133.0315.410/1303.00	**24 Kč (vč. DPH)** 20 Kč (bez DPH) **0,90 € (vr. DPH)**
sifon pro úsporu místa	– sifon pro úsporu místa vč. odbočky na myčku – 112.0066.085/1325.00	**206 Kč (vč. DPH)** 170 Kč (bez DPH) **7,30 € (vr. DPH)**
sifon NOVINKA	– sifon vč. odbočky na myčku – 112.0085.144 /1320.09	**121 Kč (vč. DPH)** 100 Kč (bez DPH) **4,40 € (vr. DPH)**
sifon pro úsporu místa	– F2L – odtokové spojení pro úsporu místa vč. sifonu a odbočky na myčku – 112.0167.983/1320.42	**266 Kč (vč. DPH)** 220 Kč (bez DPH) **9,50 € (vr. DPH)**
sifon pro úsporu místa	– F3L – odtokové spojení pro úsporu místa vč. sifonu a odbočky na myčku – 112.0066.087/1325.05	**303 Kč (vč. DPH)** 250 Kč (bez DPH) **11 € (vr. DPH)**
flexi propojení	– flexi propojení – 112.0167.986/1304.00	**73 Kč (vč. DPH)** 60 Kč (bez DPH) **2,60 € (vr. DPH)**
díl sifonu pro úsporu místa	– díl sifonu pro úsporu místa – 112.0006.411/1313.07	**61 Kč (vč. DPH)** 50 Kč (bez DPH) **2,20 € (vr. DPH)**

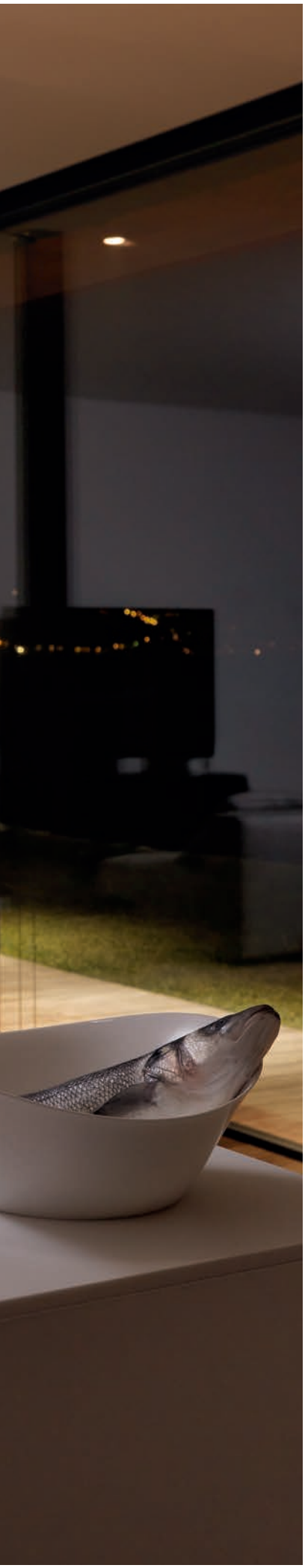

PRACOVNÍ DESKY FRANKE

FRANKE SOLID SURFACE
FRANKE PREMIUM SURFACE
keramické pracovní desky FRANKE

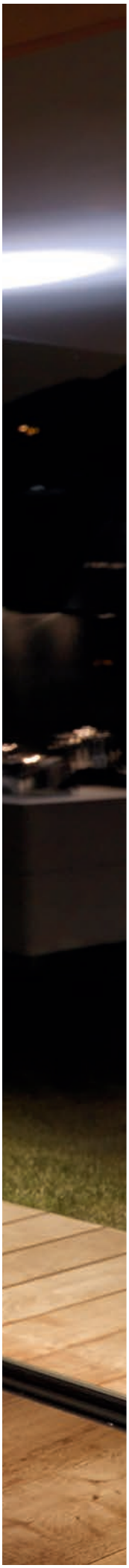

PRACOVNÍ DESKY FRANKE

VÁŠ VÝBĚR

Franke nabízí na zakázku vyrobené nerezové pracovní desky do vaší kuchyně.

Nerezové kuchyňské desky dokonale sjednotí interiér kuchyně. Navíc odolnost vůči korozi, vysokým teplotám a snadná udržba vám usnadní práci v kuchyni.

Kromě osvědčených pracovních desek z nerezu, nabízí FRANKE nově i další moderní materiály.

Základem je FRANKE SOLID SURFACE - materiál podobný již prodávaným značkám na českém trhu, tj. 100% akryl.
Dále FRANKE PREMIUM SURFACE - známý jako umělý kámen.
A nakonec i keramické pracovní desky FRANKE.

JAK POSTUPOVAT?

V případě zájmu o pracovní desky z výše uvedených materiálu kontaktujte emailem některého z obchodní zástupců FRANKE nejlépe již s rozměrovým návrhem pracovní desky.

Do 2-3 dnů obdržíte předběžnou kalkulaci a návrh dalšího postupu (informace o zaměření, době dodání, dopravě, montáži atd.)

V případě, že budete souhlasit s navrhovanou cenou a podepíšete zaslaný návrh, budeme požadovat zálohovou fakturu ve výši 100% (jedná se zakázkovou výrobu, proto tedy 100% výše zálohy).

Pokud budete mít zájem o vzorníky barev, povrchů a materiálů, kontaktujte některého z obchodní zástupců FRANKE.

POZNÁMKY

POZNÁMKY

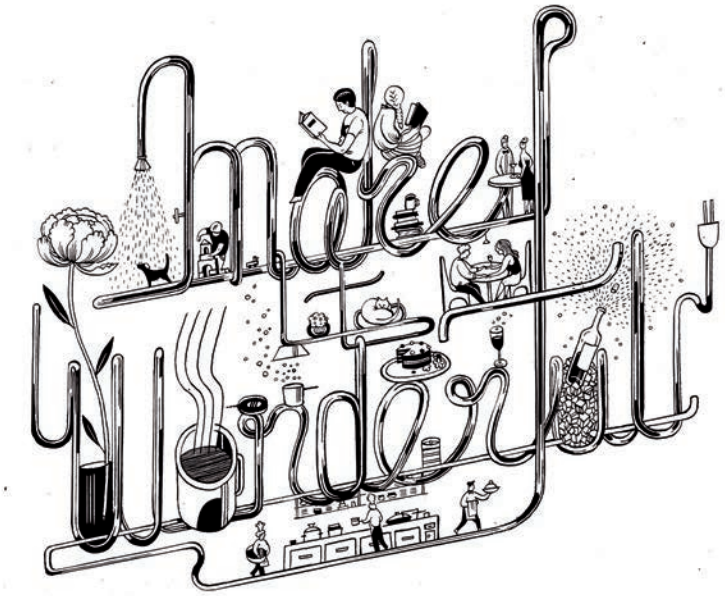

Franke s. r. o.
Kolbenova 17
190 00 Praha 9
Česká republika
Tel. +420 281 090 431-3
Fax +420 281 862 027
www.franke.cz

Obchodné zastúpenie:
M.R. Štefánika 71
010 01 Žilina
Slovenská republika
Tel. +421 41 7336 221
Fax +421 41 5626 724
www.franke.sk

FRANKE